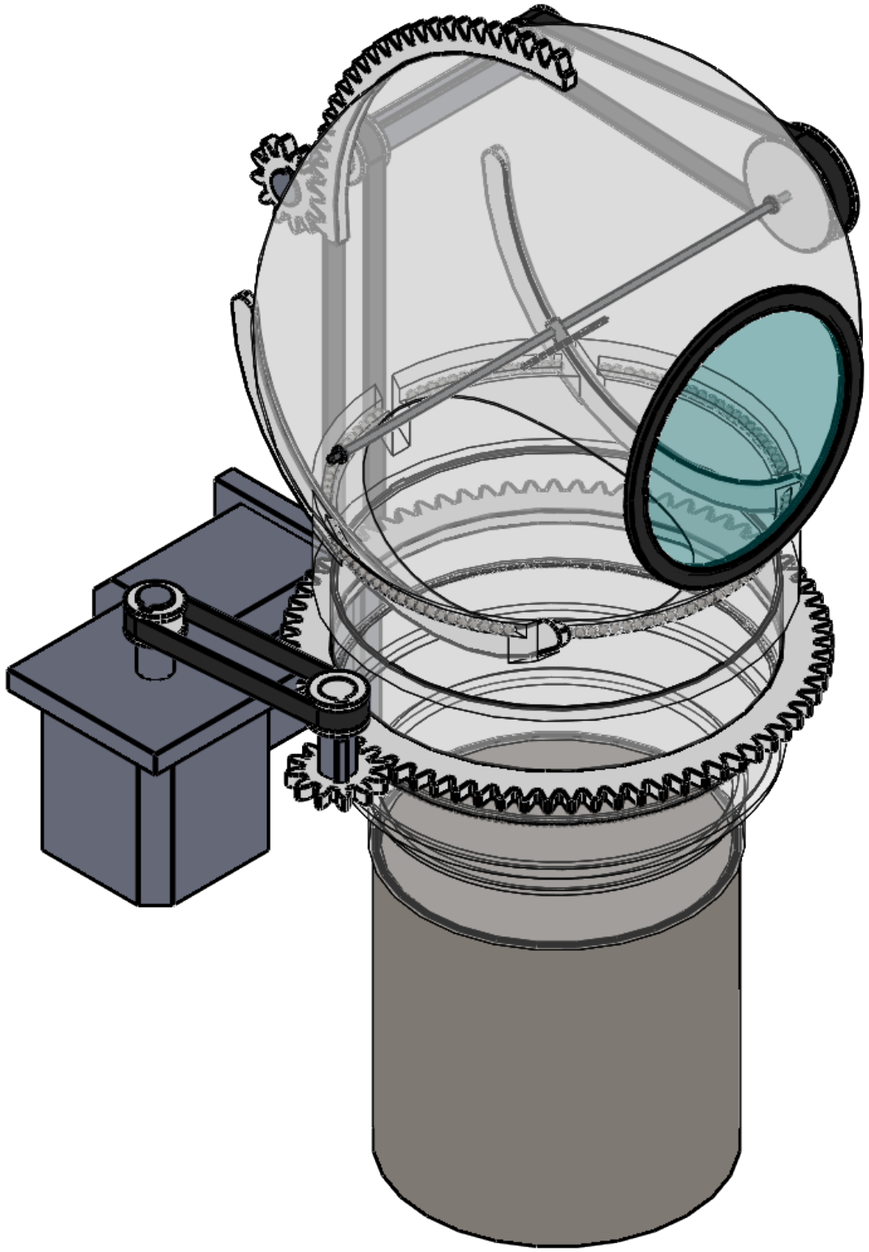

ESCALA
1:5

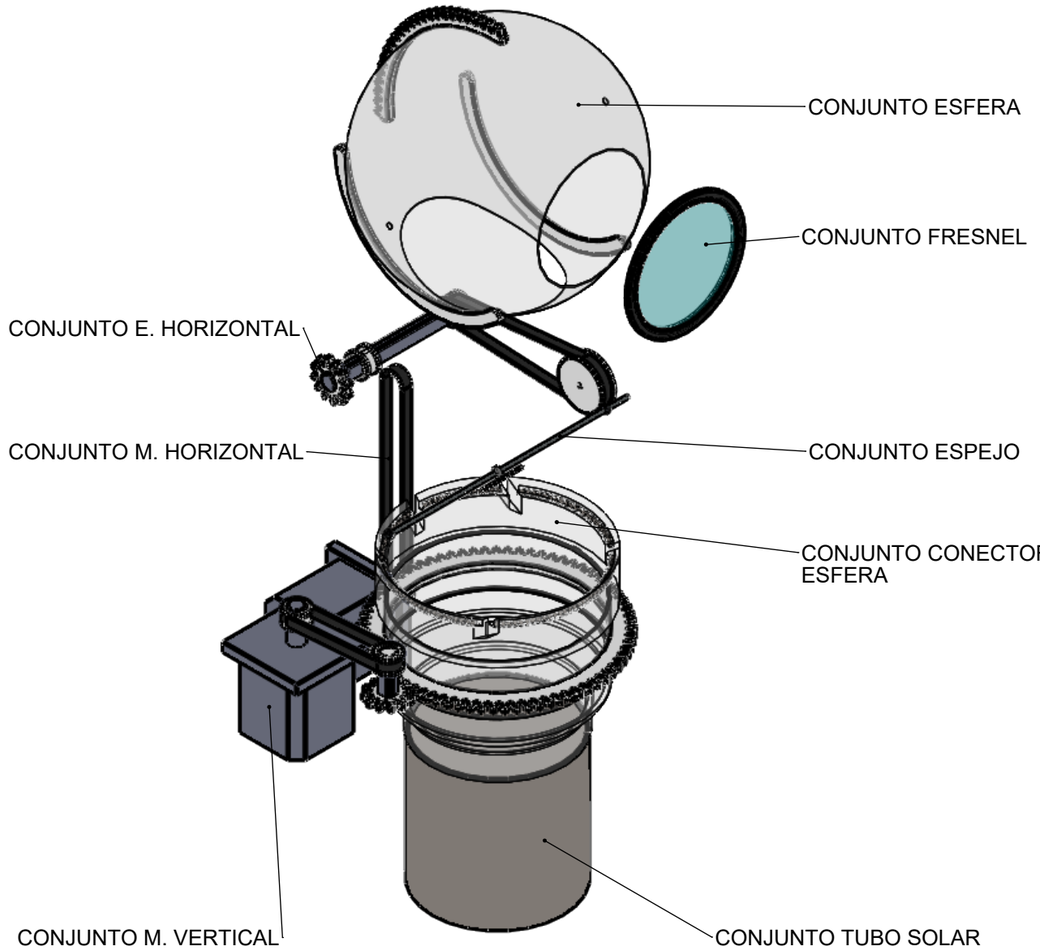

ESCALA
1:10

PEÇA	N.º	MATERIAL	DETALL	Q
CONJUNTO ESFERA	1			1
CONJUNTO LENTE FRESNEL	2			1
CONJUNTO CONECTOR ESFERA CILINDRO	3			1
CONJUNTO ESPEJO	5			1
CONJUNTO MOV. VERTICAL_JF	6			1
CONJ MOVIMIENTO HORIZONTAL	7			1
CONJUNTO ENGRANAJE HORIZONTAL	8			1
CONEXION CON TUBO SOLAR_EXPLOSIONADO	9			1

PROJECTE		Escola Tècnica Superior de Enginyers de Barcelona		
CAPTADOR				
	SUBPROJECTE	DEPARTAMENT	DATA INICI	RESPONSABLE
			01/03/2020	***JOAQUIN FERNANDEZ***

REVISIONS				
ZONA	REV.	PEÇA	DATA	APROVAT
	A		**10/09/2020**	

Producto SOLIDWORKS Educational. Solo para uso en la enseñanza.

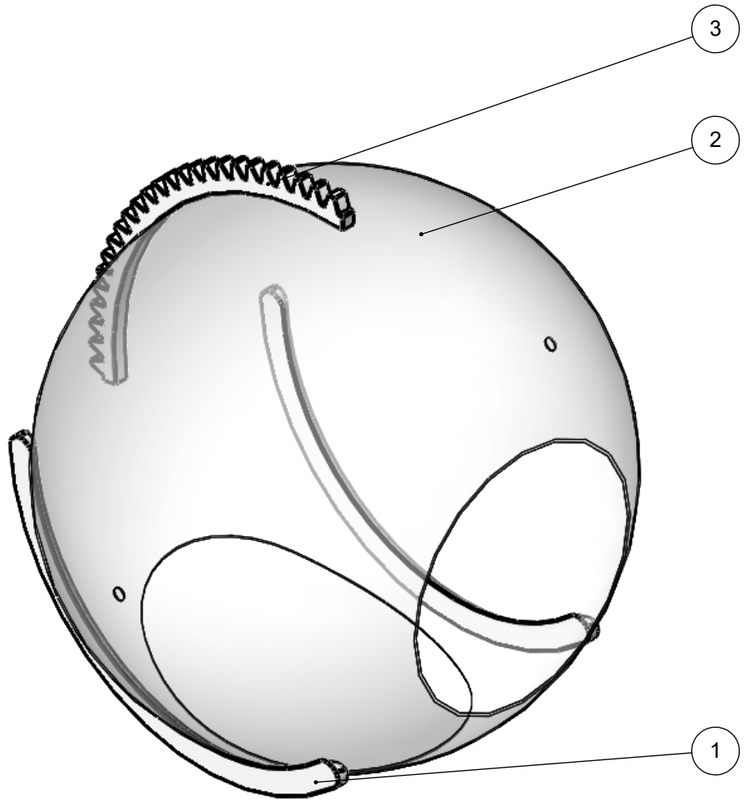

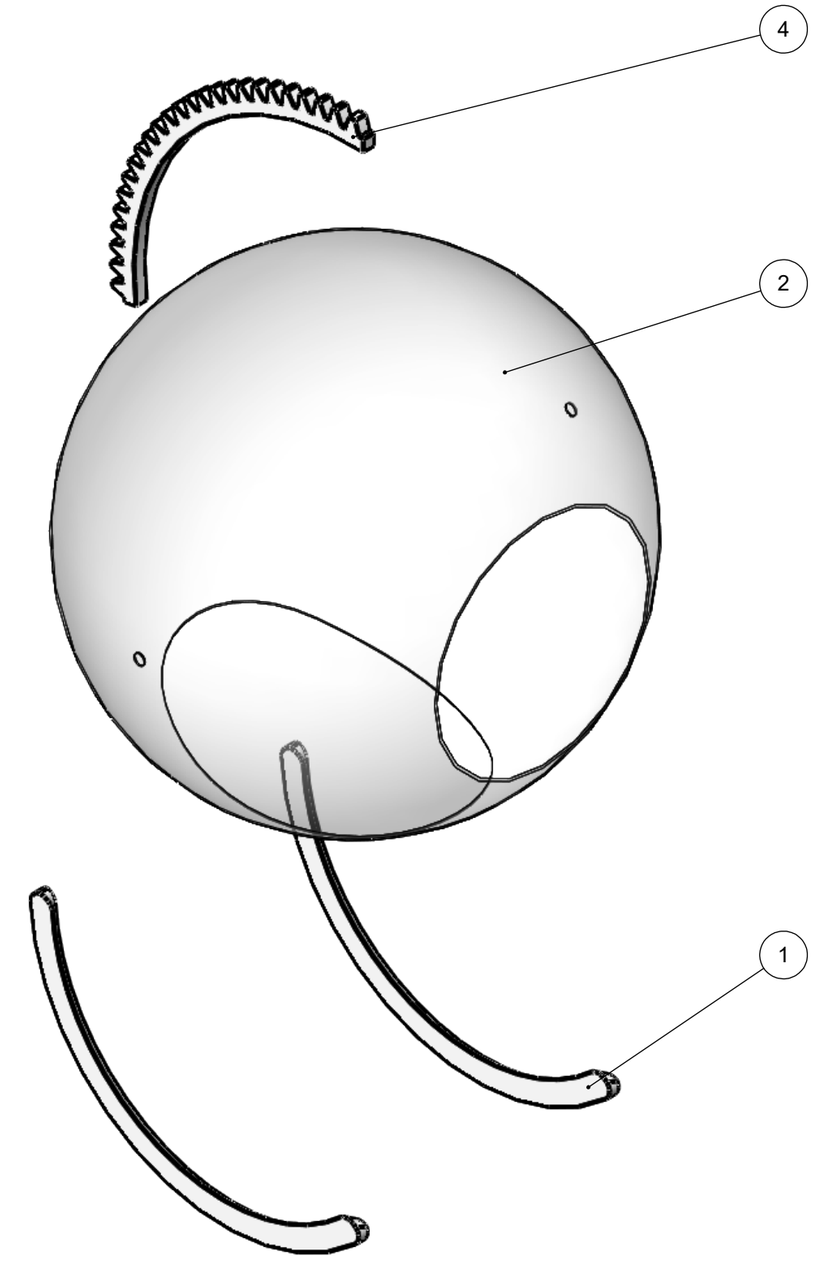

PEÇA	N.º	MATERIAL	DETALL	Q
CHAVETA ESFERA	1	ABS	IMPRESIÓN 3D	2
ESFERA	2	ABS	IMPRESIÓN 3D	1
CREMALLERA ESFERA	3	ABS	ISO6M90T20PA12FW	1

PROJECTE				*Escola Tècnica Superior de Enginyers de Barcelona*
CAPTADOR				
	SUBPROJECTE	DEPARTAMENT	DATA INICI	RESPONSABLE
	CONJUNTO ESFERA		**01/03/2020**	***JOAQUIN FERNANDEZ***
REVISIONS				
ZONA	REV.	PEÇA	DATA	APROVAT
	A		**08/09/2020**	

ESCALA
1:5

Producto SOLIDWORKS Educational. Solo para uso en la enseñanza.

1 CHAVETA ESFERA

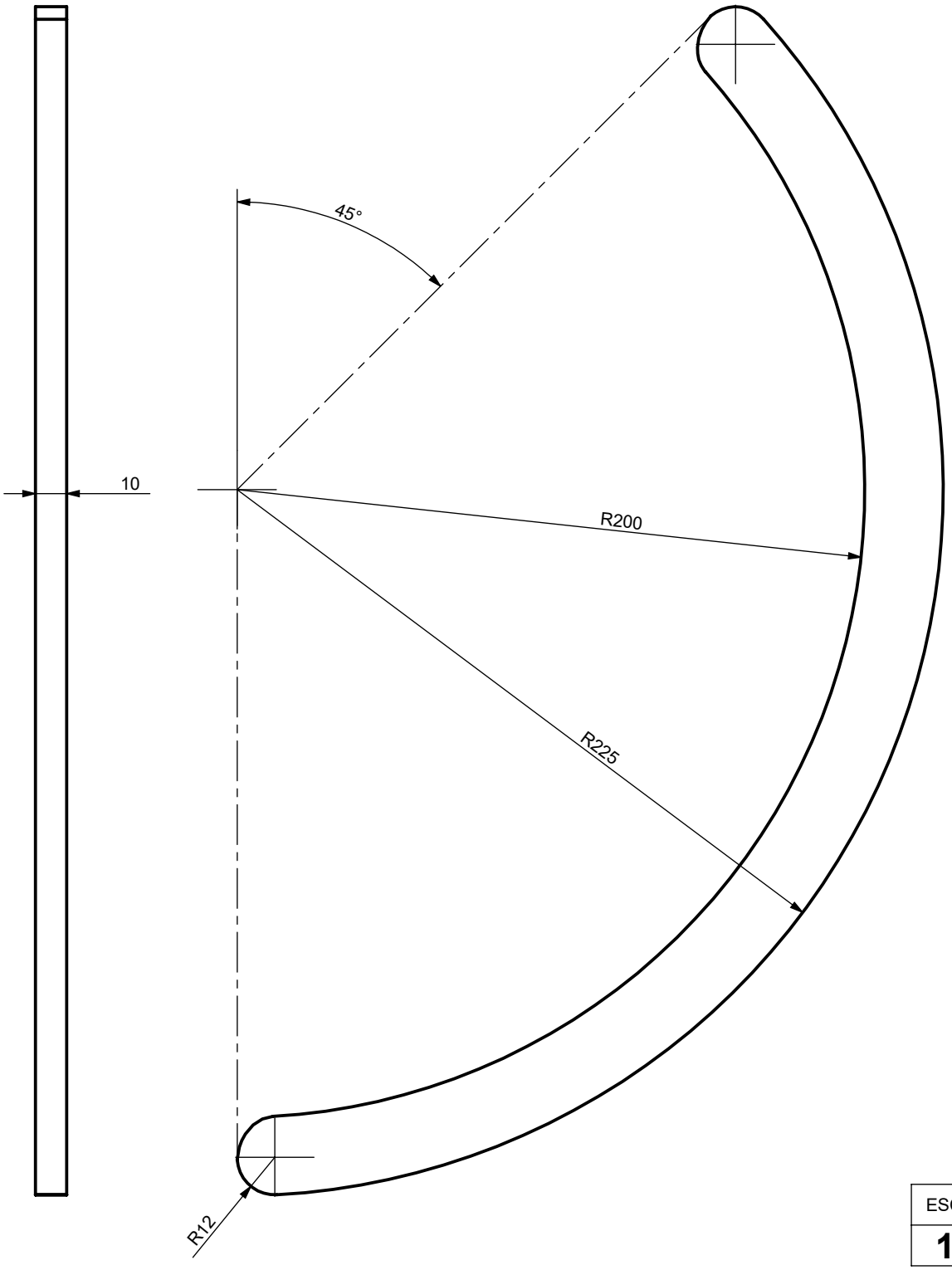

ESCALA
1:2

PROJECTE		Escola Tècnica Superior de Enginyers de Barcelona
CAPTADOR	ETSEIB	

	SUBPROJECTE	DEPARTAMENT	DATA INICI	RESPONSABLE
	CONJUNTO ESFERA		**01/03/2020**	***JOAQUIN FERNANDEZ***

REVISIONS

ZONA	REV.	PEÇA	DATA	APROVAT
	A	**PIEZA 1: CHAVETA ESFERA**	**08/09/2020**	

Producto SOLIDWORKS Educational. Solo para uso en la enseñanza.

2 ESFERA

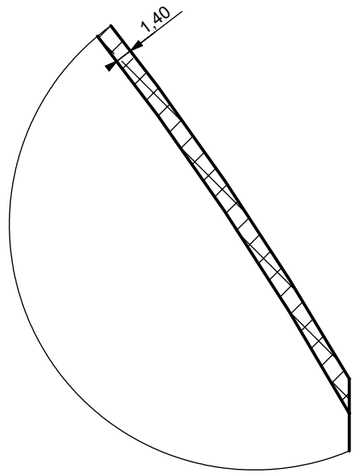

B (2 : 1)

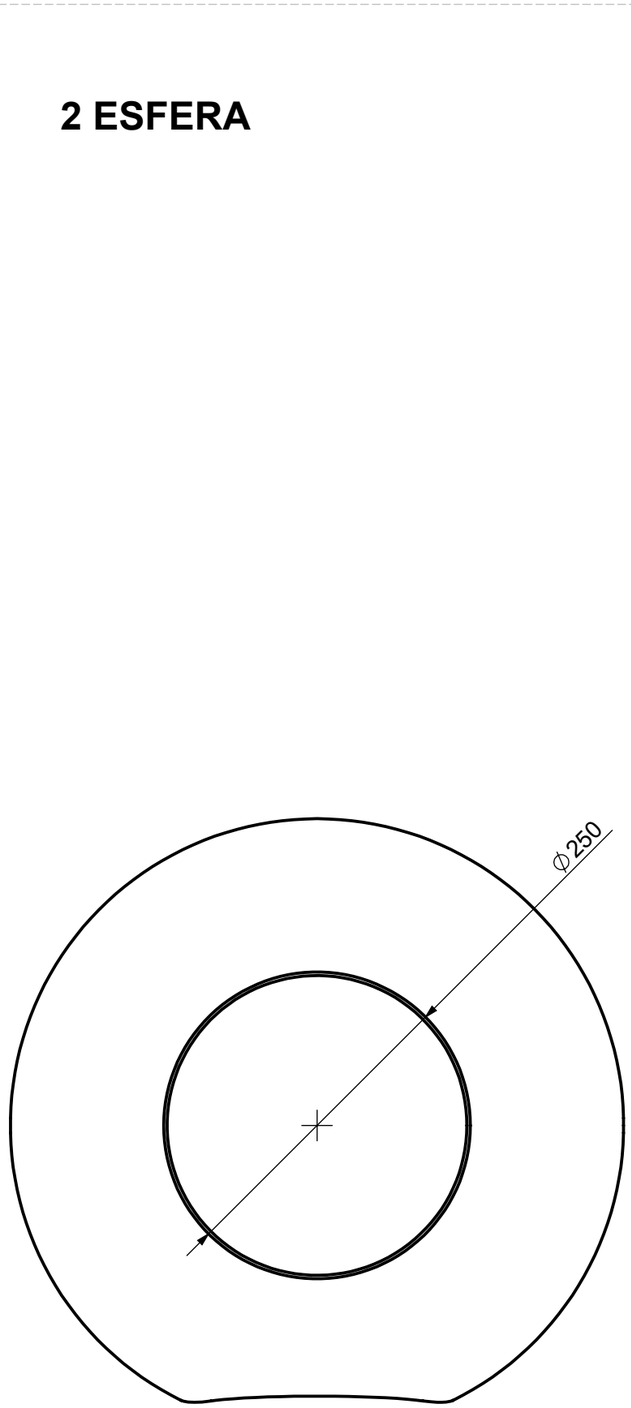

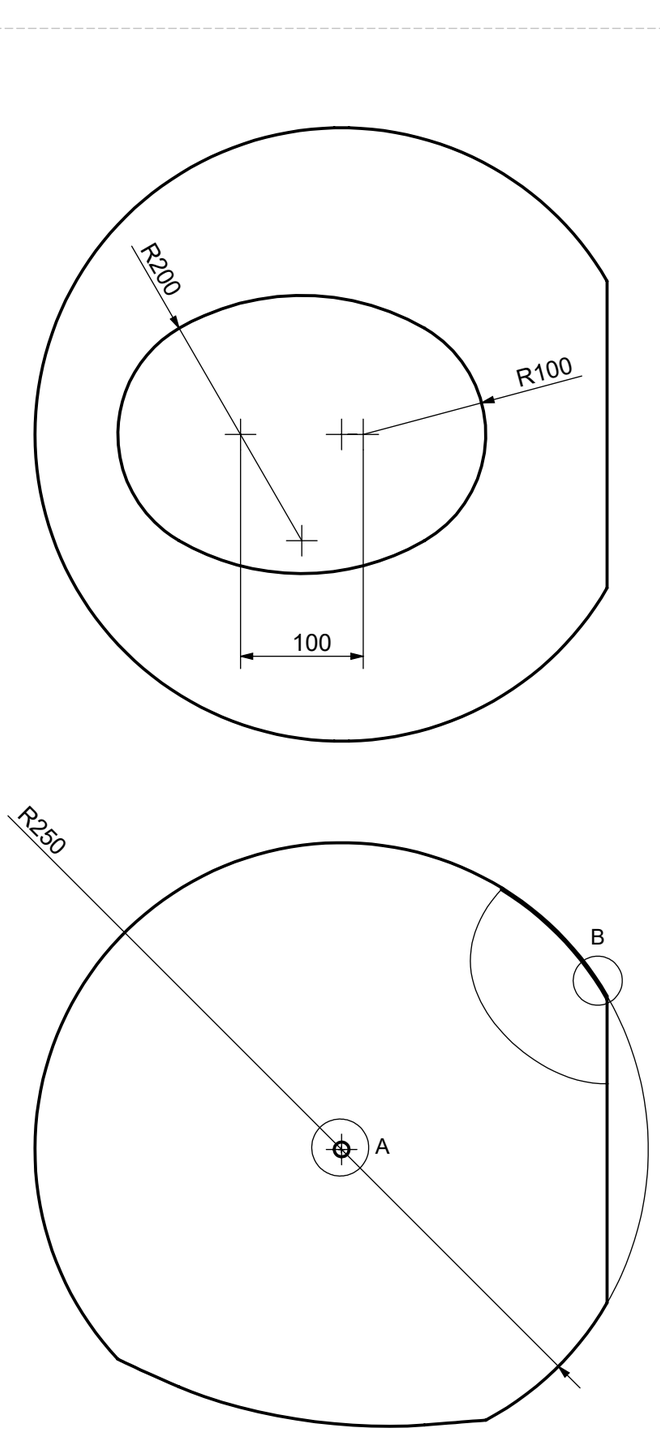

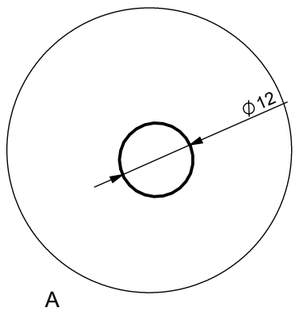

ESCALA
1:5

PROJECTE			Escola Tècnica Superior de Enginyers de Barcelona	
CAPTADOR				
	SUBPROJECTE	DEPARTAMENT	DATA INICI	RESPONSABLE
	CONJUNTO ESFERA		**01/03/2020**	***JOAQUIN FERNANDEZ***

REVISIONS				
ZONA	REV.	PEÇA	DATA	APROVAT
	A	**PIEZA 2: ESFERA**	**08/09/2020**	

Producto SOLIDWORKS Educational. Solo para uso en la enseñanza.

3 CREMALLERA
ISO ISO6M90T20PA12FW

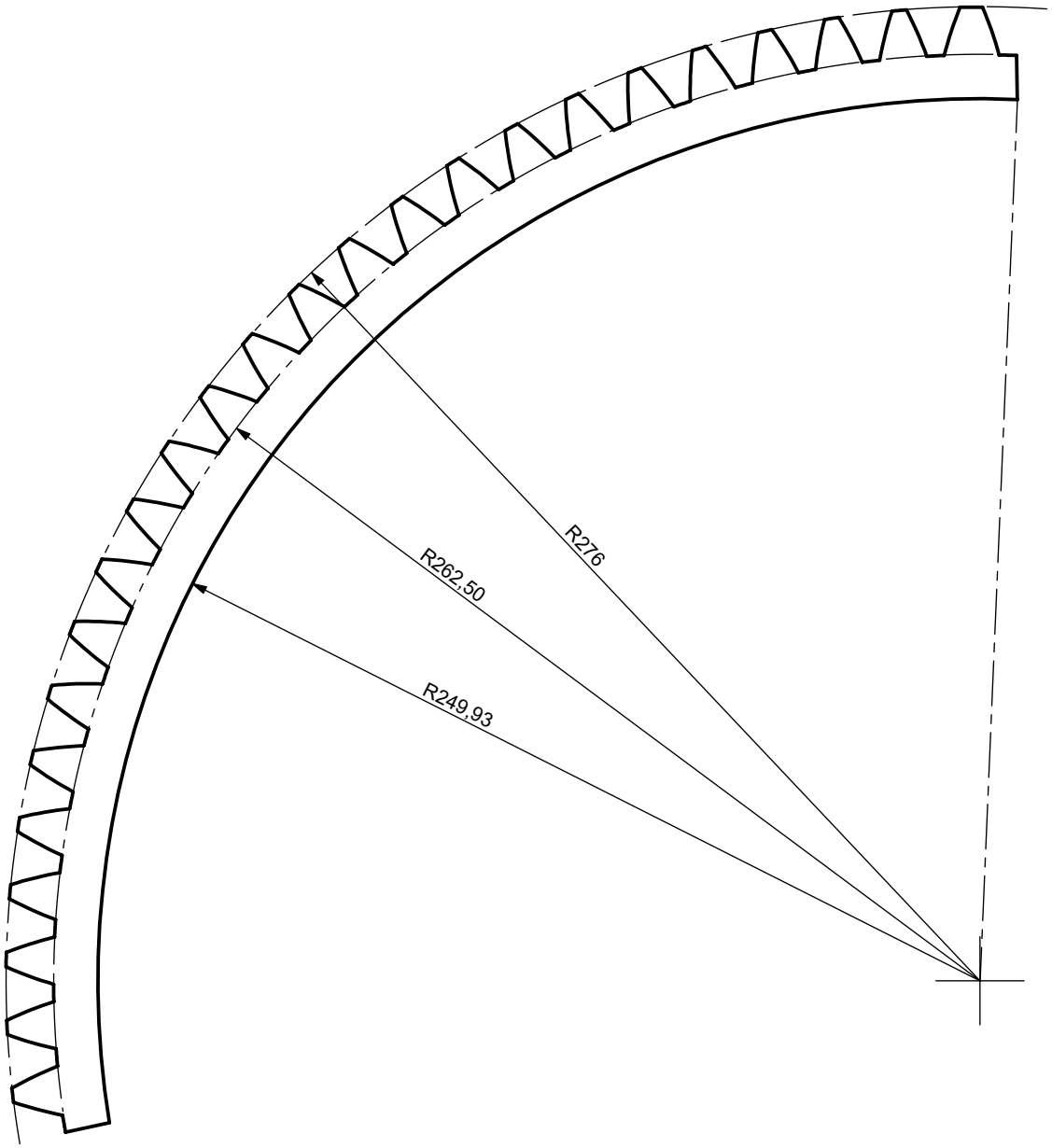

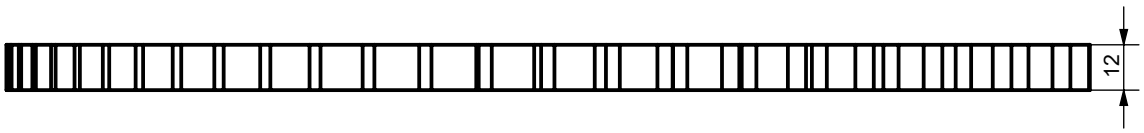

ESCALA
1:2

PROJECTE		Escola Tècnica Superior de Enginyers de Barcelona
CAPTADOR	ETSEIB	

	SUBPROJECTE	DEPARTAMENT	DATA INICI	RESPONSABLE
	CONJUNTO ESFERA		01/03/2020	*JOAQUIN FERNANDEZ*

REVISIONS

ZONA	REV.	PEÇA	DATA	APROVAT
	A	PIEZA 4: CREMALLERA ISO	08/09/2020	

Producto SOLIDWORKS Educational. Solo para uso en la enseñanza.

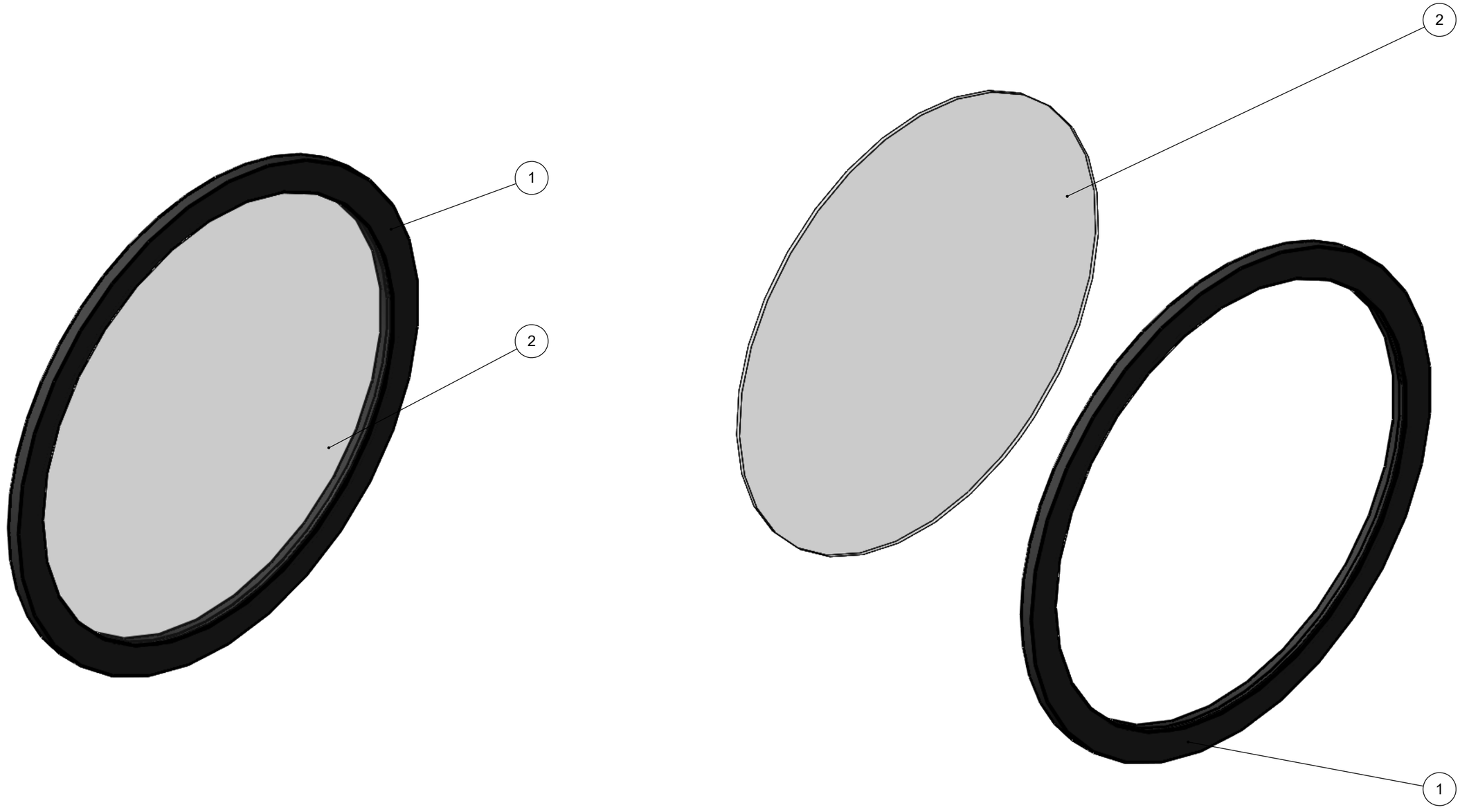

PEÇA	N.º	MATERIAL	DETALL	Q
JUNTA FRESNEL	1	CAUCHO		1
LENTE FRESNEL	2	VIDRIO	DIAMETRO 240	1

ESCALA
1:2

PROJECTE		Escola Tècnica Superior de Enginyers de Barcelona		
CAPTADOR				
	SUBPROJECTE	DEPARTAMENT	DATA INICI	RESPONSABLE
	CONJUNTO LENTE FRESNEL		**01/03/2020**	***JOAQUIN FERNANDEZ***

REVISIONS				
ZONA	REV.	PEÇA	DATA	APROVAT
	A		**08/09/2020**	

Producto SOLIDWORKS Educational. Solo para uso en la enseñanza.

1 JUNTA

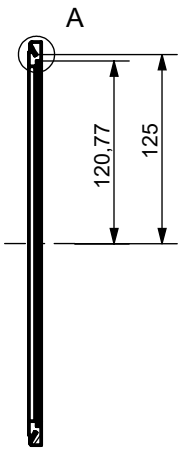

CD-CD (1 : 5)

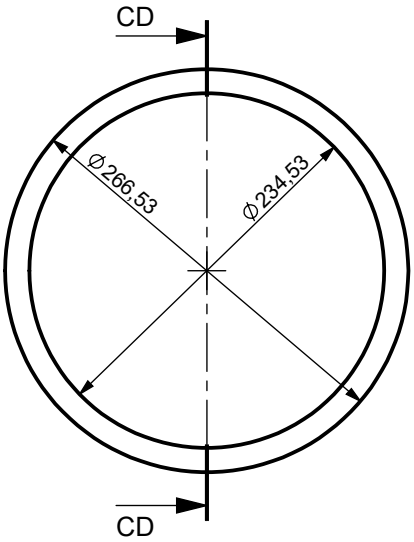

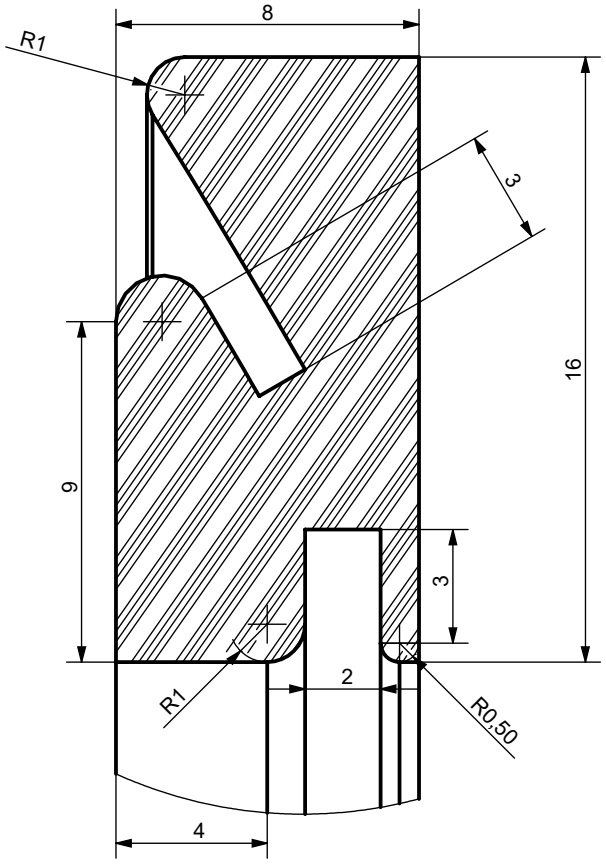

A (5 : 1)

ESCALA
1:3

PROJECTE		Escola Tècnica Superior de Enginyers de Barcelona
CAPTADOR		

	SUBPROJECTE	DEPARTAMENT	DATA INICI	RESPONSABLE
	CONJUNTO LENTE FRESNEL		**01/03/2020**	***JOAQUIN FERNANDEZ***

REVISIONS

ZONA	REV.	PEÇA	DATA	APROVAT
	A	**PIEZA 1: JUNTA FRESNEL**	**08/09/2020**	

Producto SOLIDWORKS Educational. Solo para uso en la enseñanza.

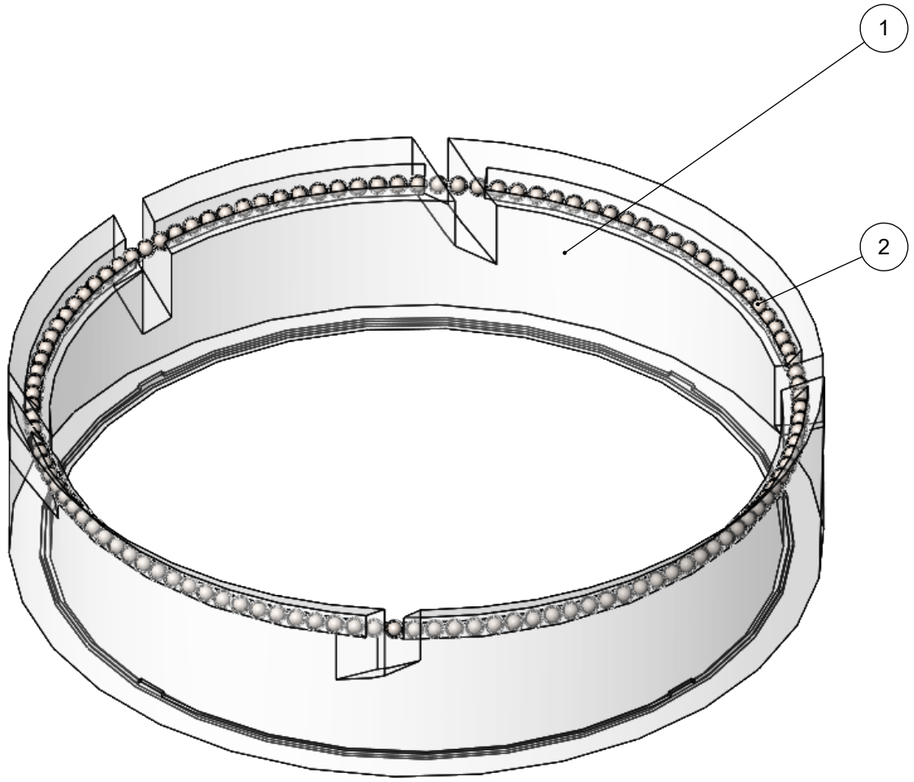

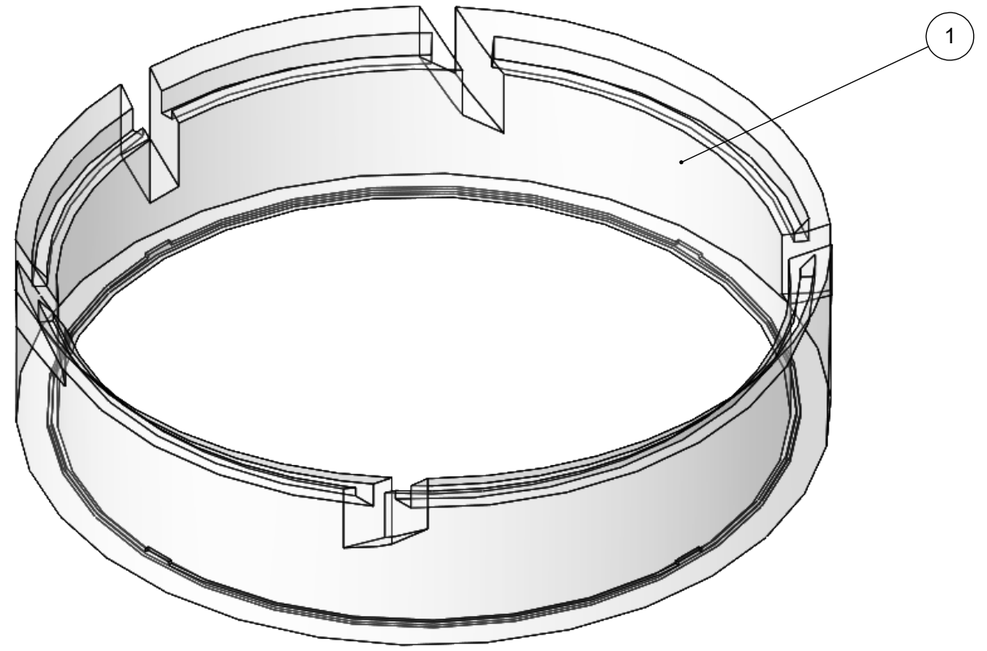

PEÇA	N.º	MATERIAL	DETALL	Q
CONECTOR EJE VERTICAL	1	ABS	IMPRESIÓN 3D	1
ESFERA RODAMIENTO SUPERIOR	2	ACERO INOXIDABLE	DIAMETRO 2mm	120

ESCALA

1:3

PROJECTE		Escola Tècnica Superior de Enginyers de Barcelona		
CAPTADOR				
	SUBPROJECTE	DEPARTAMENT	DATA INICI	RESPONSABLE
	CONJUNTO CONECTOR ESFERA-CILINDRO		**01/03/2020**	***JOAQUIN FERNANDEZ***

REVISIONS

ZONA	REV.	PEÇA	DATA	APROVAT
	A		**09/09/2020**	

Producto SOLIDWORKS Educational. Solo para uso en la enseñanza.

1 CONECTOR EJE VERTICAL

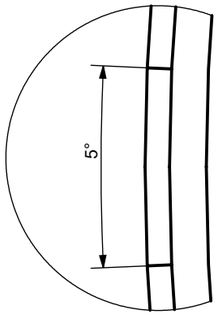

B (2 : 1)

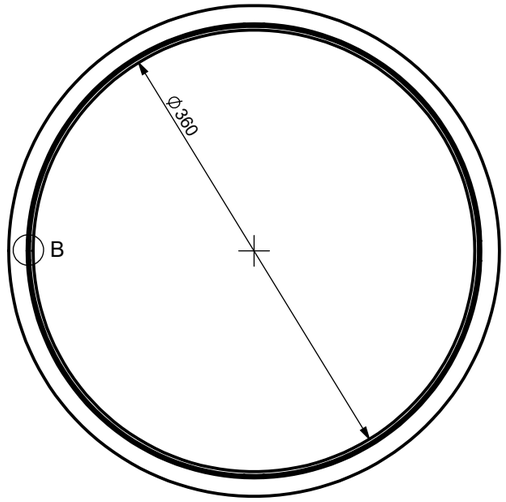

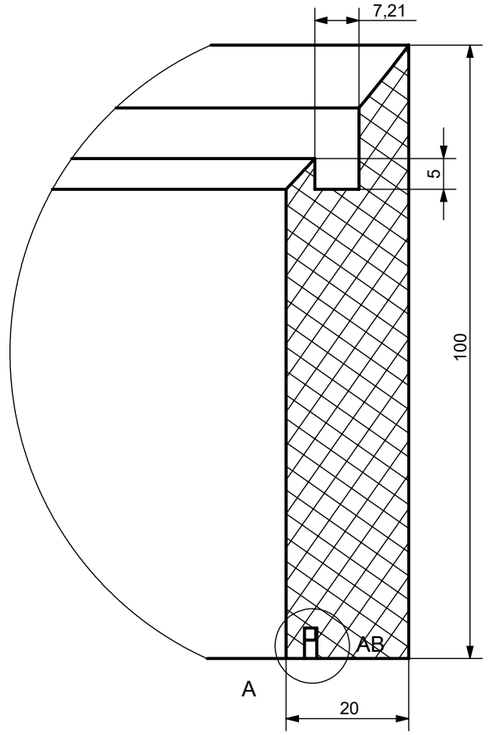

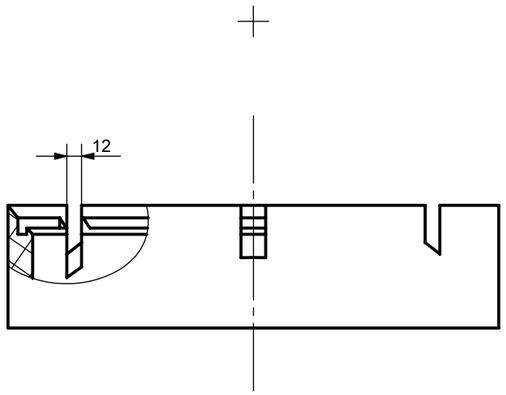

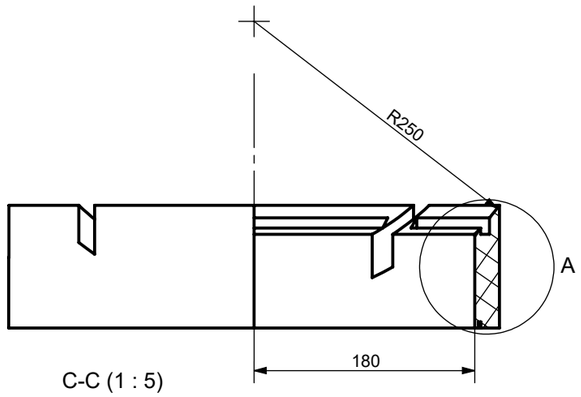

C-C (1 : 5)

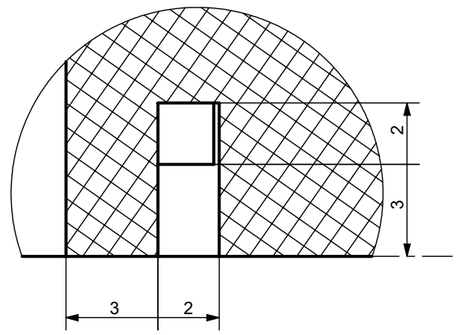

AB (5 : 1)

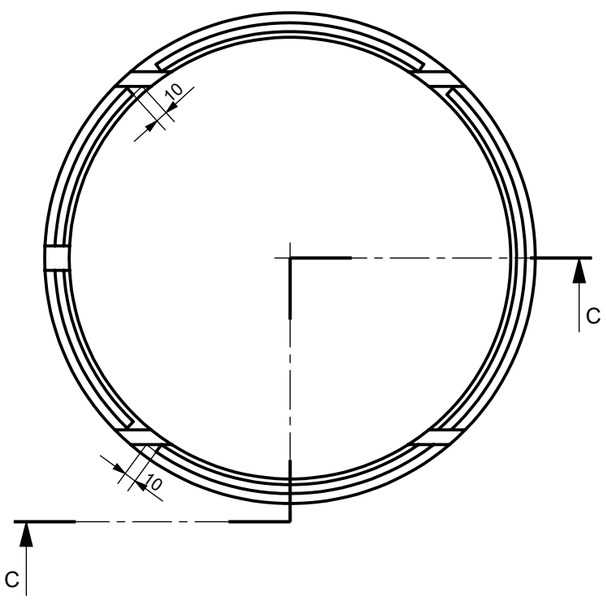

ESCALA
1:5

PROJECTE		Escola Tècnica Superior de Enginyers de Barcelona		
CAPTADOR				
	SUBPROJECTE	DEPARTAMENT	DATA INICI	RESPONSABLE
	CONJUNTO CONECTOR ESFERA-CILINDRO		**01/03/2020**	***JOAQUIN FERNANDEZ***

REVISIONS

ZONA	REV.	PEÇA	DATA	APROVAT
	A	**PIEZA 1: CONECTOR EJE VERTICAL**	**09/09/2020**	

Producto SOLIDWORKS Educational. Solo para uso en la enseñanza.

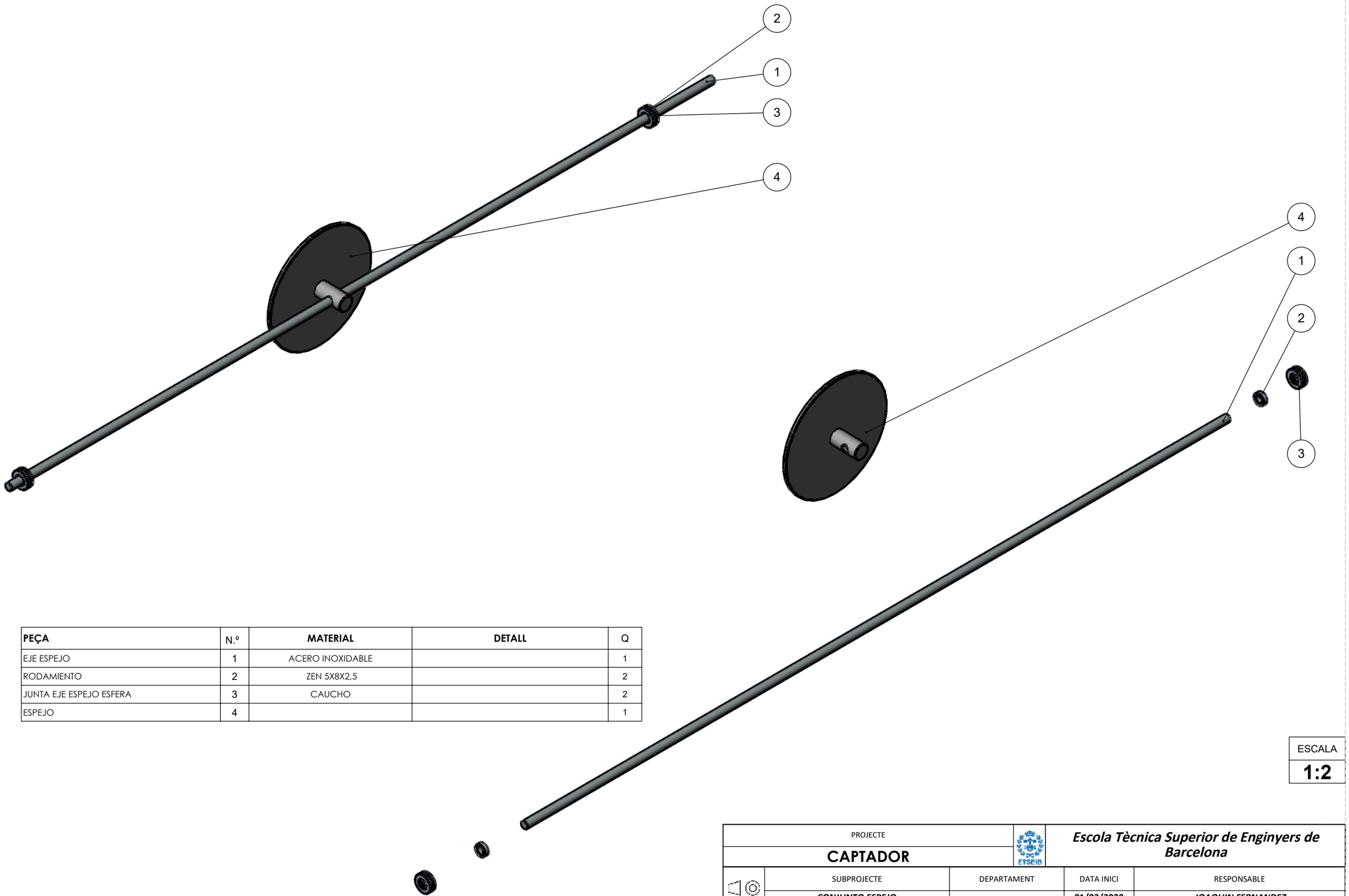

PEÇA	N.º	MATERIAL	DETALL	Q
EJE ESPEJO	1	ACERO INOXIDABLE		1
RODAMIENTO	2	ZEN 5X8X2,5		2
JUNTA EJE ESPEJO ESFERA	3	CAUCHO		2
ESPEJO	4			1

ESCALA
1:2

PROJECTE		Escola Tècnica Superior de Enginyers de Barcelona		
CAPTADOR				
SUBPROJECTE	DEPARTAMENT	DATA INICI	RESPONSABLE	
CONJUNTO ESPEJO		01/03/2020	JOAQUIN FERNANDEZ	

REVISIONS				
ZONA	REV.	PEÇA	DATA	APROVAT
	A		09/09/2020	

Producto SOLIDWORKS Educational. Solo para uso en la enseñanza.

1 EJE ESPEJO

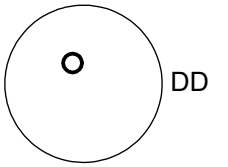

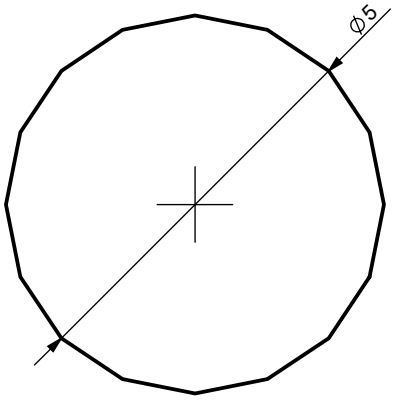

DD (10 : 1)

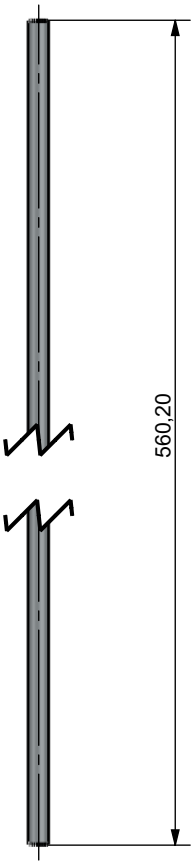

ESCALA
1:3

PROJECTE		*Escola Tècnica Superior de Enginyers de Barcelona*		
CAPTADOR				
	SUBPROJECTE	DEPARTAMENT	DATA INICI	RESPONSABLE
	CONJUNTO ESPEJO		**01/03/2020**	***JOAQUIN FERNANDEZ***

REVISIONS				
ZONA	REV.	PEÇA	DATA	APROVAT
	A	**PIEZA 1: EJE ESPEJO**	**09/09/2020**	

Producto SOLIDWORKS Educational. Solo para uso en la enseñanza.

3 JUNTA EJE

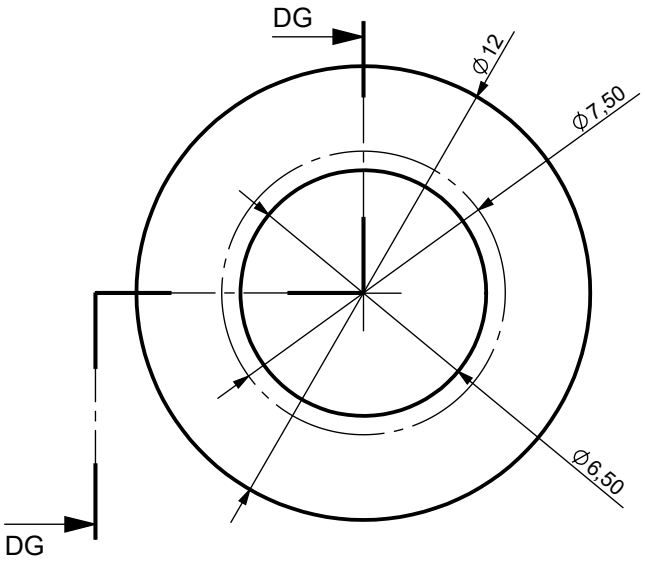

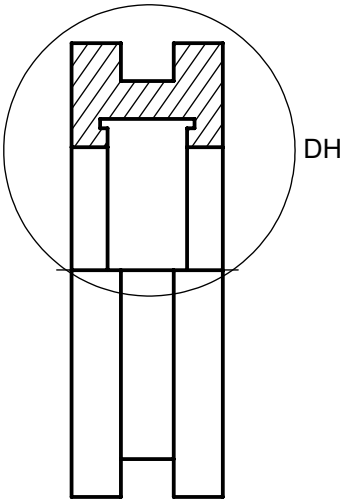

DG-DG (5 : 1)

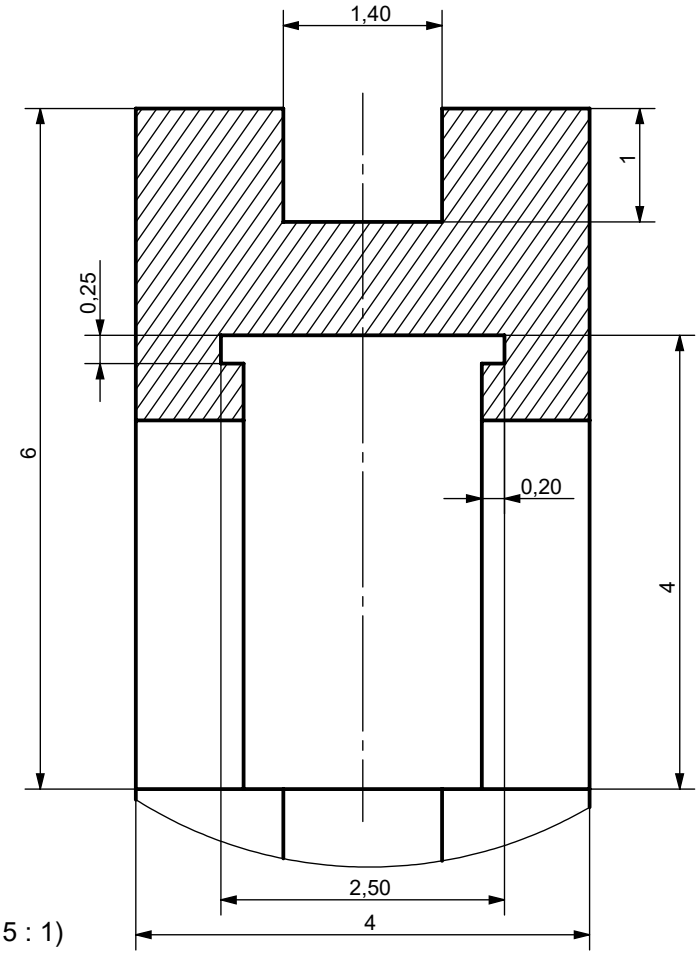

DH (15 : 1)

ESCALA
5:1

PROJECTE		Escola Tècnica Superior de Enginyers de Barcelona
CAPTADOR		

	SUBPROJECTE	DEPARTAMENT	DATA INICI	RESPONSABLE
	CONJUNTO ESPEJO		**01/03/2020**	***JOAQUIN FERNANDEZ***

REVISIONS

ZONA	REV.	PEÇA	DATA	APROVAT
	A	**PIEZA 3: JUNTA EJE ESPEJO ESFERA**	**09/09/2020**	

Producto SOLIDWORKS Educational. Solo para uso en la enseñanza.

4 ESPEJO

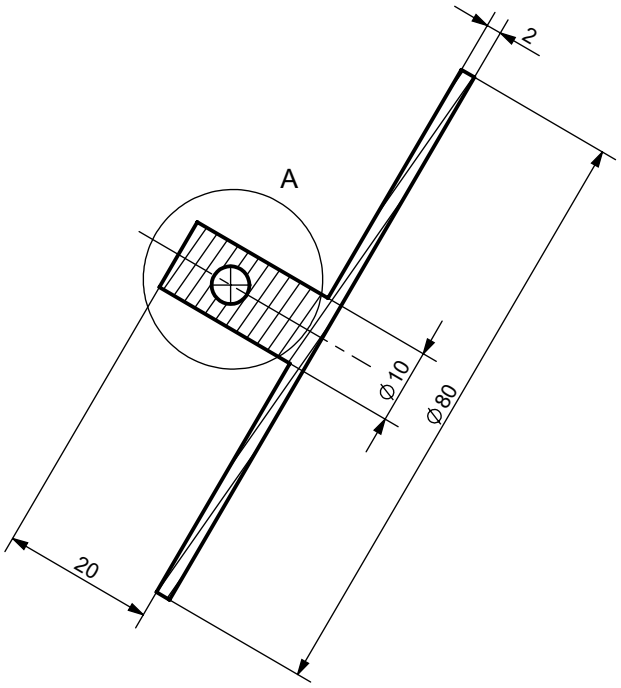

DI-DI

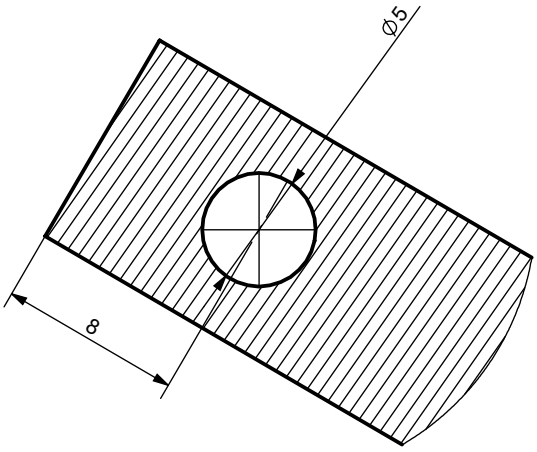

A (3 : 1)

ESCALA
1:1

PROJECTE		Escola Tècnica Superior de Enginyers de Barcelona
CONJUNTO ESPEJO		

	SUBPROJECTE	DEPARTAMENT	DATA INICI	RESPONSABLE
	CONJUNTO ESPEJO		**01/03/2020**	***JOAQUIN FERNANDEZ***

REVISIONS

ZONA	REV.	PEÇA	DATA	APROVAT
	A	**PIEZA 4: ESPEJO**	**09/09/2020**	

Producto SOLIDWORKS Educational. Solo para uso en la enseñanza.

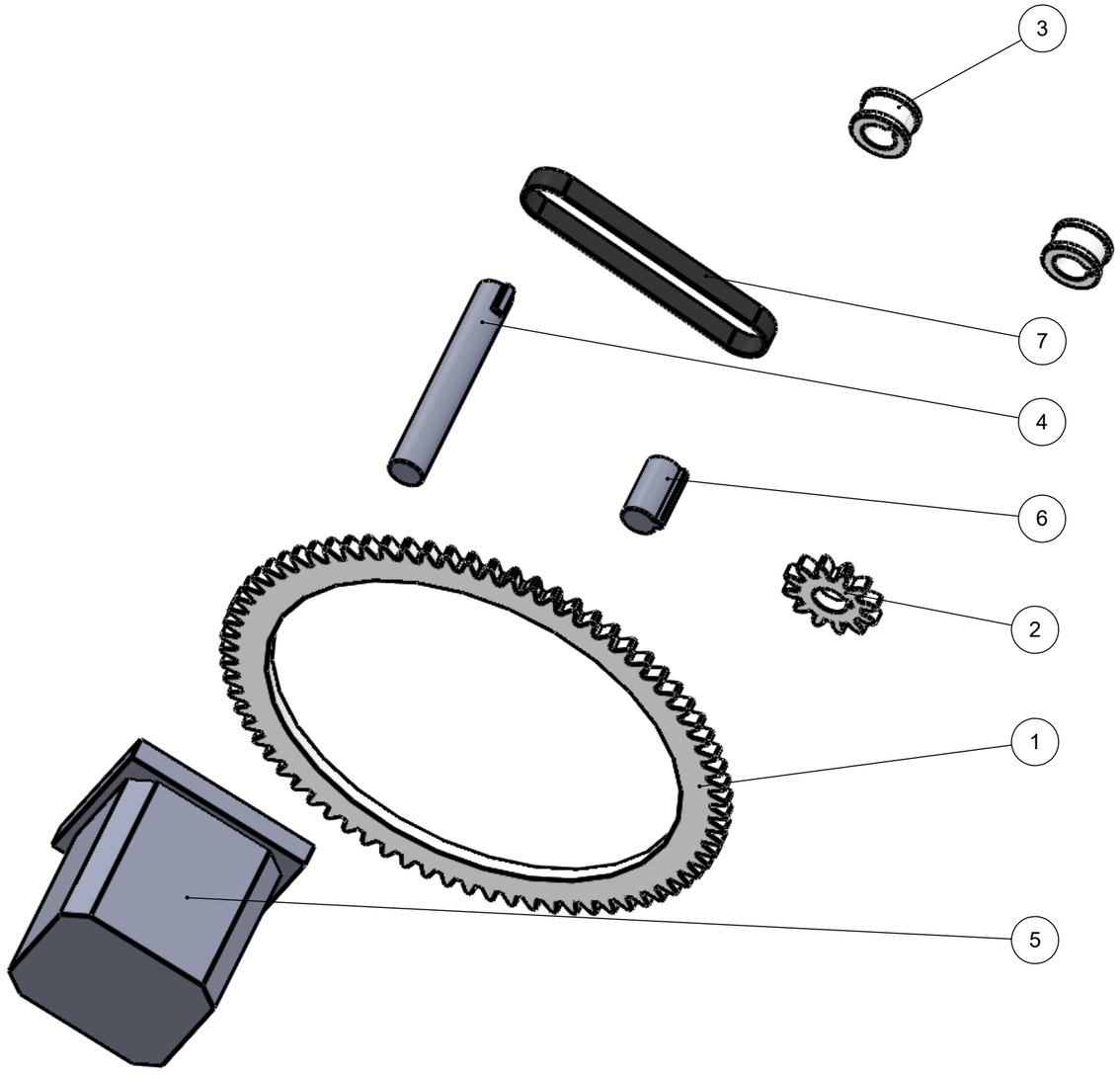

PEÇA	N.º	MATERIAL	DETALL	Q
ENGRANAJE VERTICAL_JF_BIS	1	ABS	ISO 6M73T20PA12FW	1
PIÑON CREMALLERA	2	ABS	ISO6M90T20PA12FW	1
RUEDA GRANDE TRASMISION ESPEJO	3	ABS	IMPRESION 3D	2
EJE VERTICAL MOTOR	4	ABS	IMPRESION 3D	1
MOTOR HORIZONTAL	5		IMPRESION 3D	1
EJE VERTICAL MOTOR2	6	ABS	IMPRESION 3D	1
CORREA MOTOR CORTA2_BIS	7	GOMA	IMPRESION 3D	1

ESCALA
1:5

PROJECTE		Escola Tècnica Superior de Enginyers de Barcelona		
CAPTADOR				
SUBPROJECTE	DEPARTAMENT	DATA INICI	RESPONSABLE	
CONJUNTO MOVIMIENTO VERTICAL		**01/03/2020**	***JOAQUIN FERNANDEZ***	

REVISIONS

ZONA	REV.	PEÇA	DATA	APROVAT
	A		**10/09/2020**	

Producto SOLIDWORKS Educational. Solo para uso en la enseñanza.

3. RUEDA GRANDE TRANSMISIÓN ESPEJO

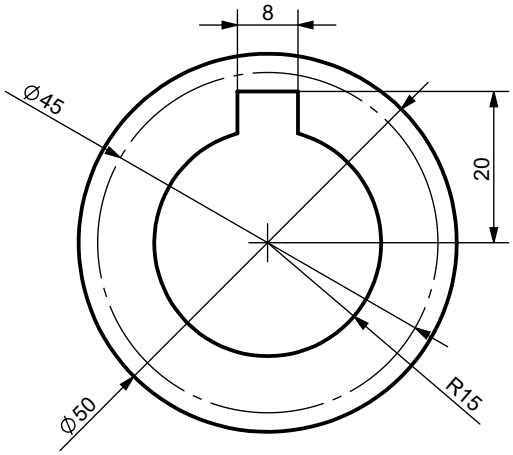

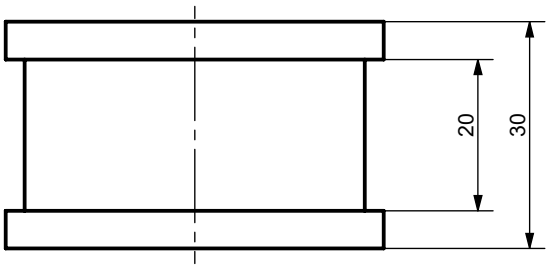

ESCALA
1:1

PROJECTE		*Escola Tècnica Superior de Enginyers de Barcelona*		
CAPTADOR				
SUBPROJECTE	DEPARTAMENT	DATA INICI	RESPONSABLE	
CONJUNTO MOVIMIENTO VERTICAL		**01/03/2020**	***JOAQUIN FERNANDEZ***	

REVISIONS

ZONA	REV.	PEÇA	DATA	APROVAT
	A	**PIEZA 2: PIÑÓN CREMALLERA / PIEZA 3: RUEDA GRANDE TRANSMISIÓN**	**10/09/2020**	

Producto SOLIDWORKS Educational. Solo para uso en la enseñanza.

4. EJE VERTICAL MOTOR

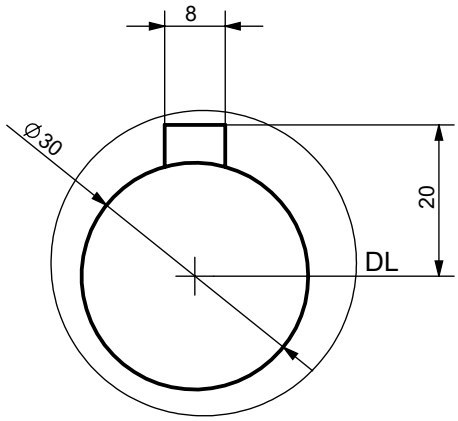

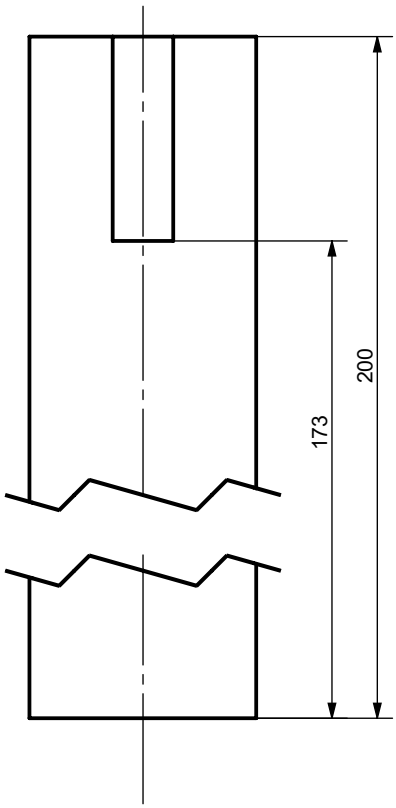

6. EJE VERTICAL MOTOR 2

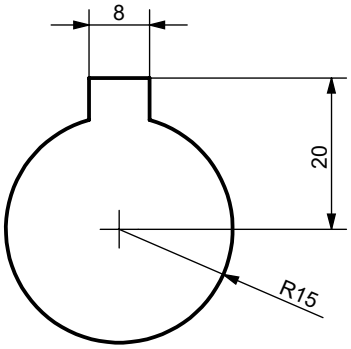

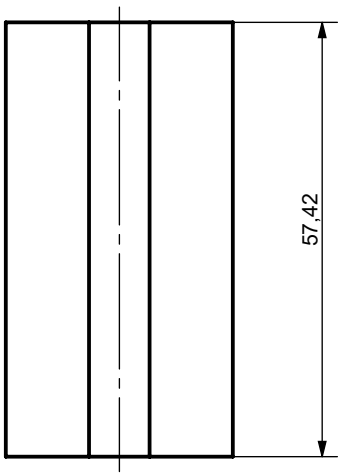

ESCALA
1:1

PROJECTE		Escola Tècnica Superior de Enginyers de Barcelona		
CAPTADOR				
SUBPROJECTE	DEPARTAMENT	DATA INICI	RESPONSABLE	
CONJUNTO MOVIMIENTO VERTICAL		**01/03/2020**	***JOAQUIN FERNANDEZ***	

REVISIONS				
ZONA	REV.	PEÇA	DATA	APROVAT
	A	**PIEZA 4: EJE VERTICAL MOTOR / PIEZA 6: EJE VERTICAL MOTOR**	**10/09/2020**	

Producto SOLIDWORKS Educational. Solo para uso en la enseñanza.

7 CORREA

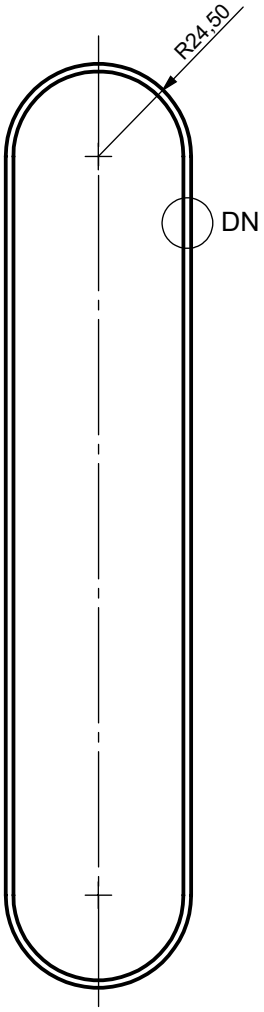

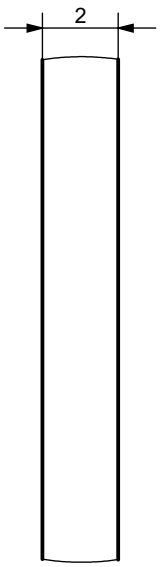

DN (5 : 1)

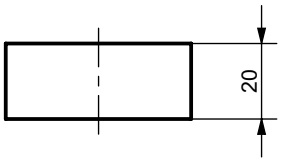

ESCALA
1:2

PROJECTE		*Escola Tècnica Superior de Enginyers de Barcelona*		
CAPTADOR				
SUBPROJECTE	DEPARTAMENT	DATA INICI	RESPONSABLE	
CONJUNTO MOVIMIENTO VERTICAL		**01/03/2020**	***JOAQUIN FERNANDEZ***	

REVISIONS				
ZONA	REV.	PEÇA	DATA	APROVAT
	A	**PIEZA 7: CORREA MOTOR CORTA**	**10/09/2020**	

Producto SOLIDWORKS Educational. Solo para uso en la enseñanza.

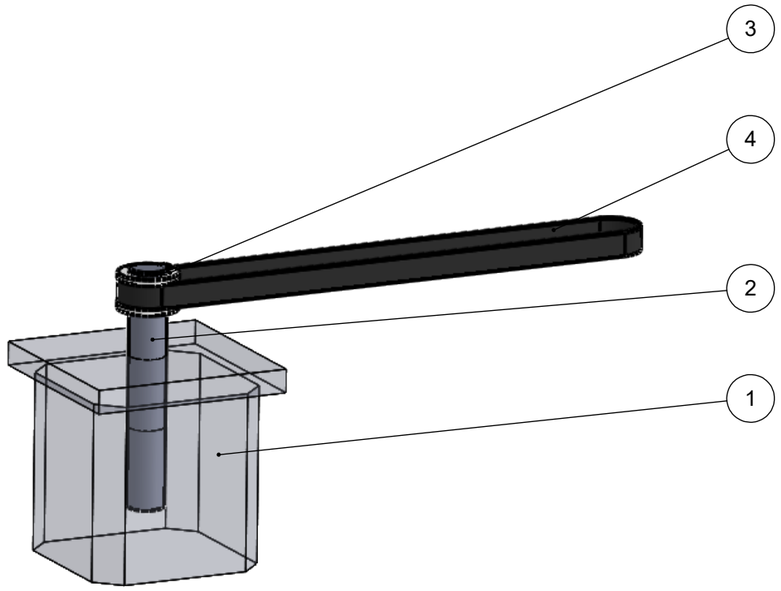

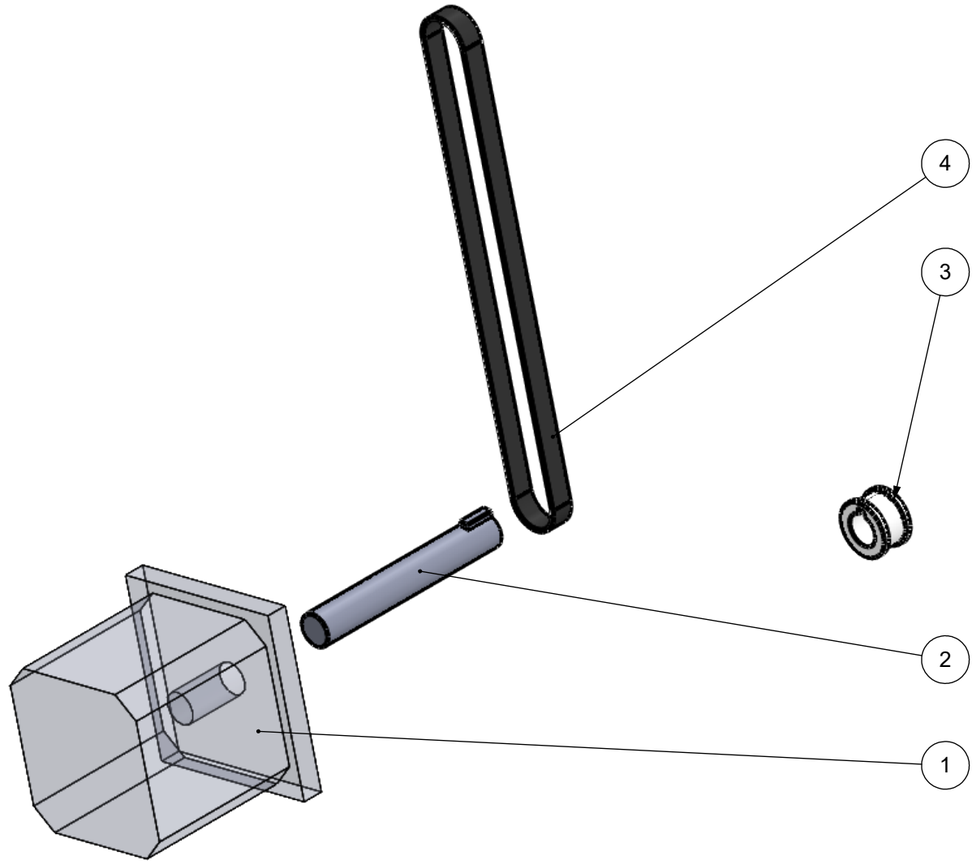

PEÇA	N.º	MATERIAL	DETALL	Q
MOTOR HORIZONTAL	1			1
EJE VERTICAL MOTOR	2	ABS	IMPRESION 3D	1
RUEDA GRANDE TRASMISION ESPEJO	3	ABS		1
CORREA MOTOR CORTA	4	CAUCHO		1

ESCALA

1:5

PROJECTE		Escola Tècnica Superior de Enginyers de Barcelona		
CAPTADOR				
	SUBPROJECTE	DEPARTAMENT	DATA INICI	RESPONSABLE
	CONJUNTO MOVIMIENTO HORIZONTAL		**01/03/2020**	***JOAQUIN FERNANDEZ***

REVISIONS				
ZONA	REV.	PEÇA	DATA	APROVAT
	A		**10/09/2020**	

Producto SOLIDWORKS Educational. Solo para uso en la enseñanza.

2 EJE VERTICAL

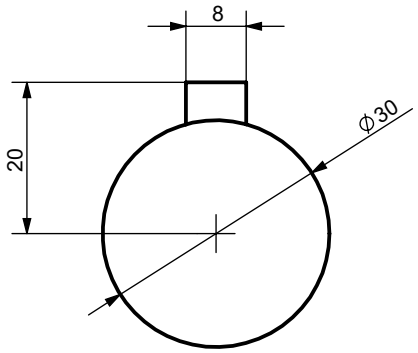

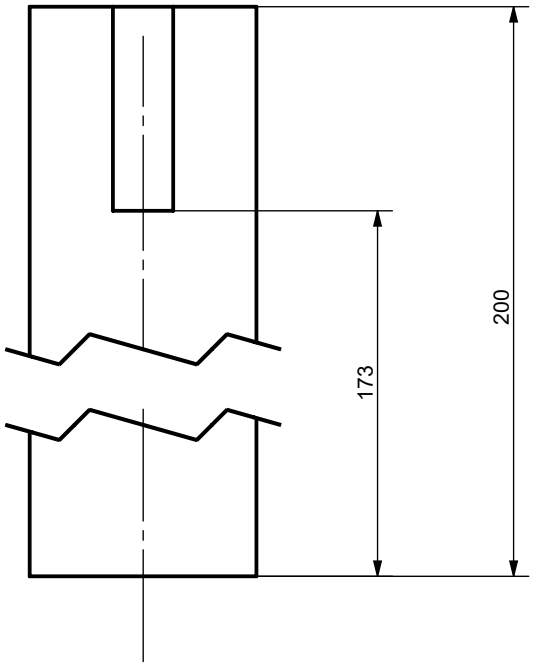

ESCALA
1:1

PROJECTE		Escola Tècnica Superior de Enginyers de Barcelona
CAPTADOR	ETSEIB	

SUBPROJECTE	DEPARTAMENT	DATA INICI	RESPONSABLE
CONJUNTO MOVIMIENTO HORIZONTAL		01/03/2020	*JOAQUIN FERNANDEZ*

REVISIONS

ZONA	REV.	PEÇA	DATA	APROVAT
	A	PIEZA 2: EJE VERTICAL MOTOR	10/09/2020	

Producto SOLIDWORKS Educational. Solo para uso en la enseñanza.

3. RUEDA GRANDE TRANSMISIÓN ESPEJO

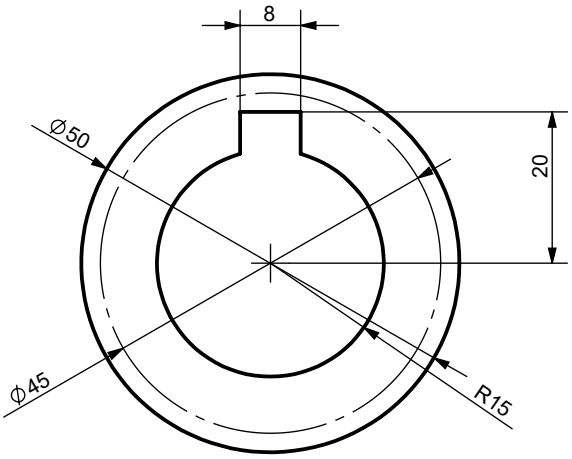

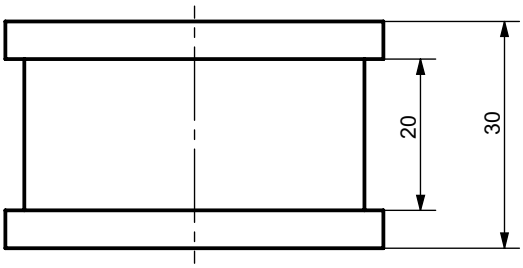

ESCALA
1:1

4. CORREA MOTOR CORTA

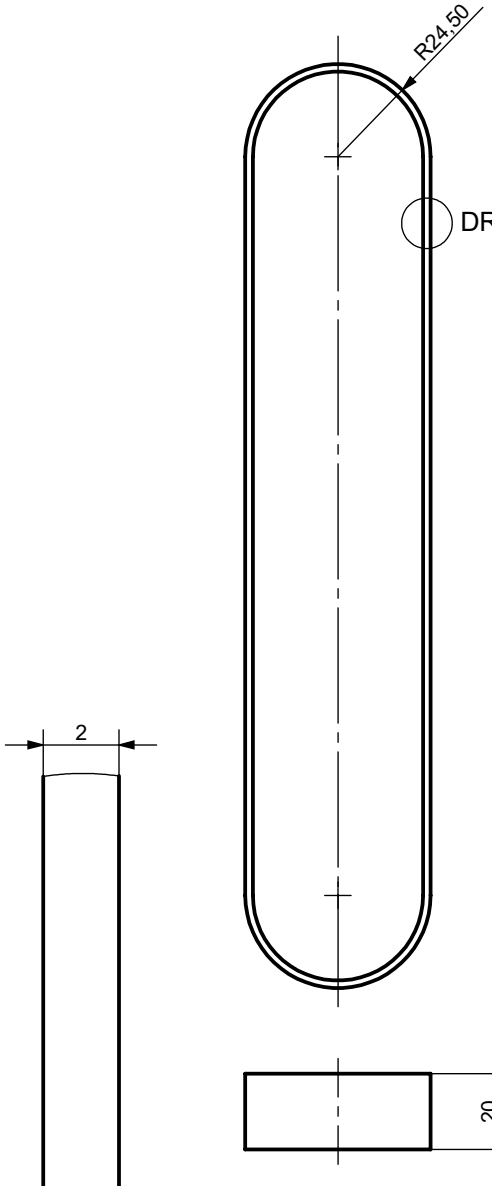

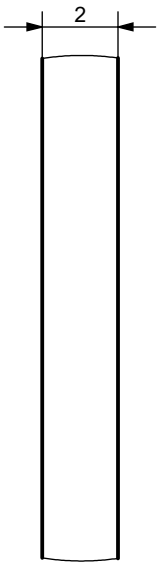

ESCALA
1:2

DR (5 : 1)

PROJECTE		Escola Tècnica Superior de Enginyers de Barcelona		
CAPTADOR				
SUBPROJECTE	DEPARTAMENT	DATA INICI	RESPONSABLE	
CONJUNTO MOVIMIENTO HORIZONTAL		**01/03/2020**	***JOAQUIN FERNANDEZ***	

REVISIONS				
ZONA	REV.	PEÇA	DATA	APROVAT
	A	PIEZA 3: RUEDA GRANDE TRANSMISIÓN / PIEZA 4: CORREA MOTOR	10/09/2020	

Producto SOLIDWORKS Educational. Solo para uso en la enseñanza.

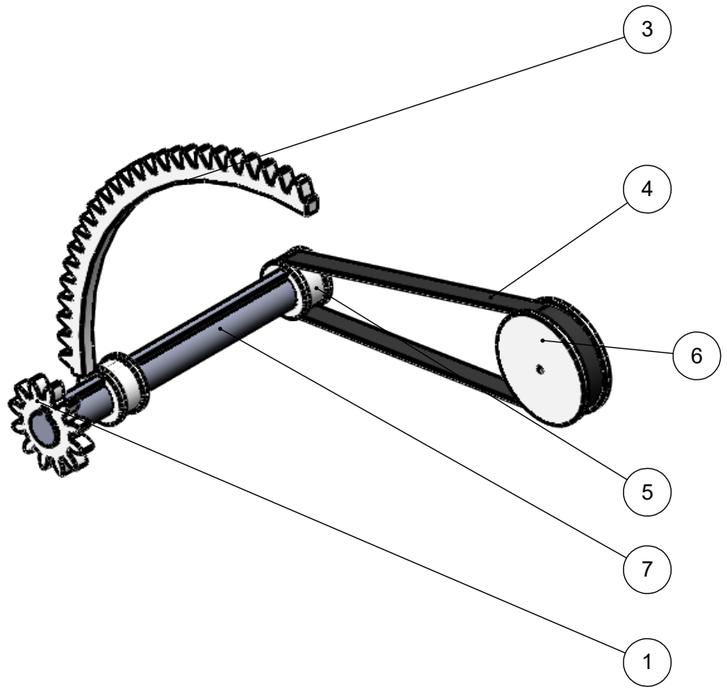

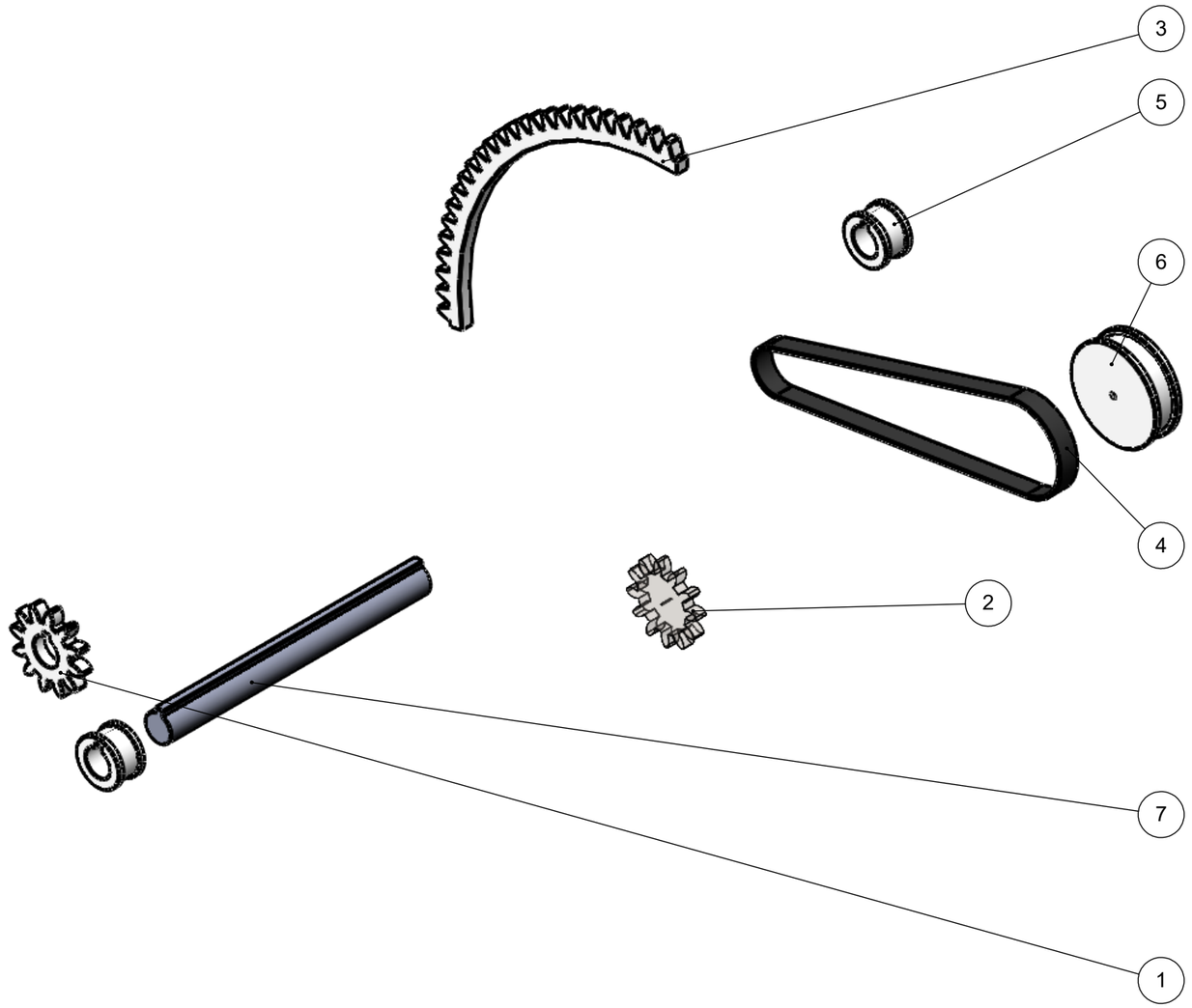

PEÇA	N.º	MATERIAL	DETALL	Q
PIÑON	2	ABS	ISO - 6M 12T 14.5PA 12FW	1
CREMALLERA	3	ABS	ISO6M90T20PA12FW	1
CORREA	4	CAUCHO	IMPRESION 3D	1
RUEDA GRANDE TRASMISION ESPEJO	5	ABS	IMPRESION 3D	2
RUEDA TRANSMISION ESPEJO	6	ABS	IMPRESION 3D	1
EJE HORIZONTAL CREMALLERA	7	ABS	IMPRESION 3D	1

ESCALA
1:5

PROJECTE			*Escola Tècnica Superior de Enginyers de Barcelona*
CAPTADOR			
SUBPROJECTE	DEPARTAMENT	DATA INICI	RESPONSABLE
CONJUNTO ENGRANAJE HORIZONTAL		**01/03/2020**	***JOAQUIN FERNANDEZ***

REVISIONS

ZONA	REV.	PEÇA	DATA	APROVAT
	A		**10/09/2020**	

Producto SOLIDWORKS Educational. Solo para uso en la enseñanza.

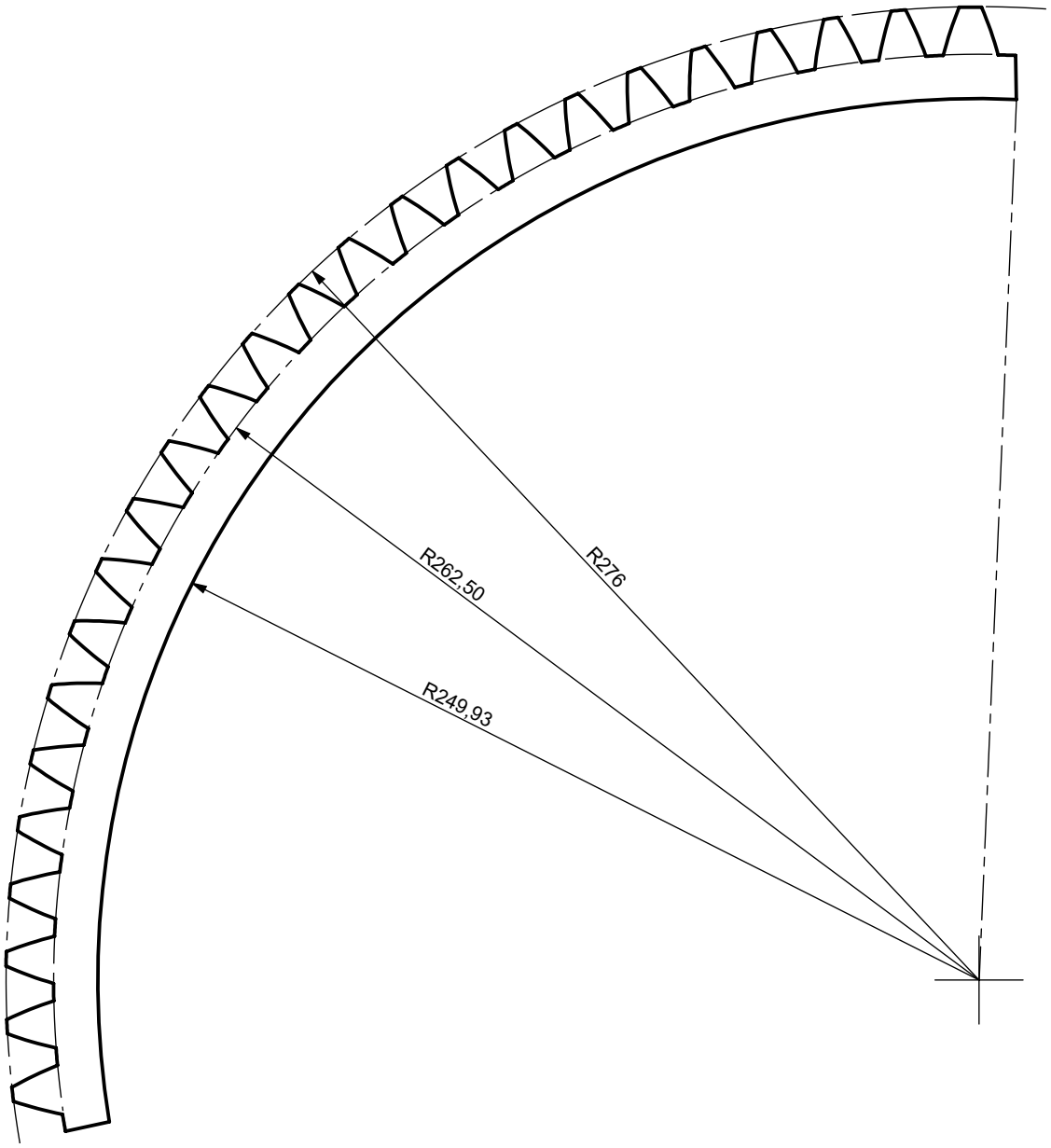

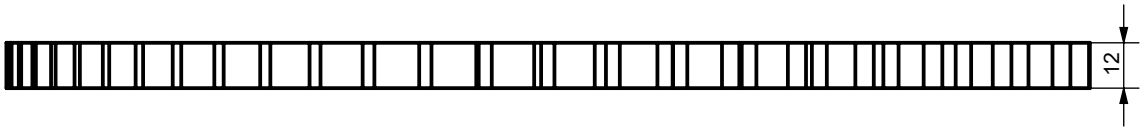

ESCALA
1:2

PROJECTE		*Escola Tècnica Superior de Enginyers de Barcelona*		
CAPTADOR				
	SUBPROJECTE	DEPARTAMENT	DATA INICI	RESPONSABLE
	CONJUNTO ENGRANAJE HORIZONTAL		**01/03/2020**	***JOAQUIN FERNANDEZ***

REVISIONS				
ZONA	REV.	PEÇA	DATA	APROVAT
	A	**PIEZA 3: CREMALLERA ISO**	**10/09/2020**	

Producto SOLIDWORKS Educational. Solo para uso en la enseñanza.

4. CORREA

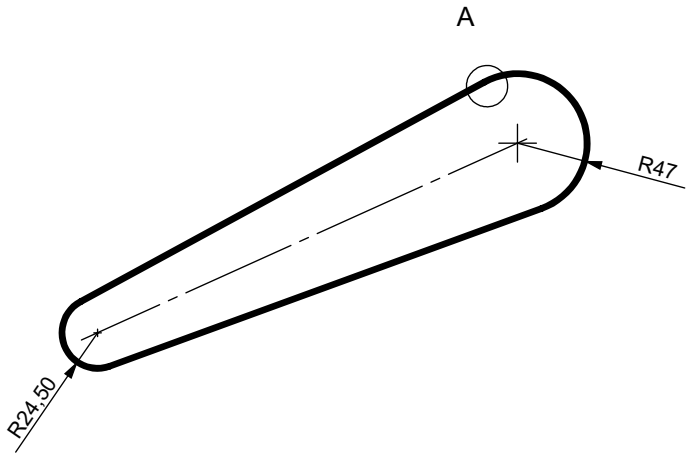

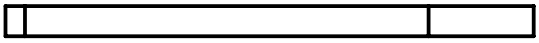

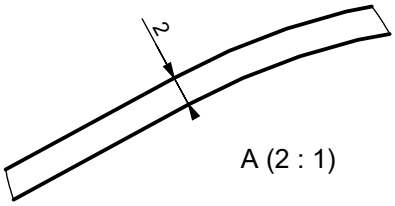

A (2 : 1)

ESCALA
1:5

5. RUEDA GRANDE TRANSMISIÓN ESPEJO

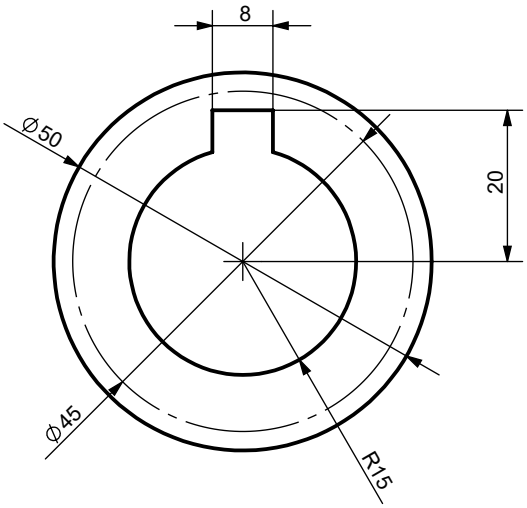

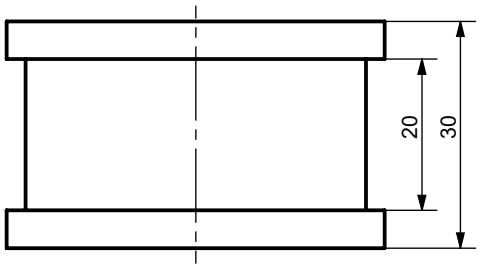

ESCALA
1:2

PROJECTE		*Escola Tècnica Superior de Enginyers de Barcelona*		
CAPTADOR				
	SUBPROJECTE	DEPARTAMENT	DATA INICI	RESPONSABLE
	CONJUNTO ENGRANAJE HORIZONTAL		**01/03/2020**	***JOAQUIN FERNANDEZ***

REVISIONS				
ZONA	REV.	PEÇA	DATA	APROVAT
	A	**PIEZA 4: CORREA / PIEZA 5: RUEDA GRANDE TRANSMISIÓN ESPEJO**	**10/09/2020**	

Producto SOLIDWORKS Educational. Solo para uso en la enseñanza.

6. RUEDA TRANSMISIÓN

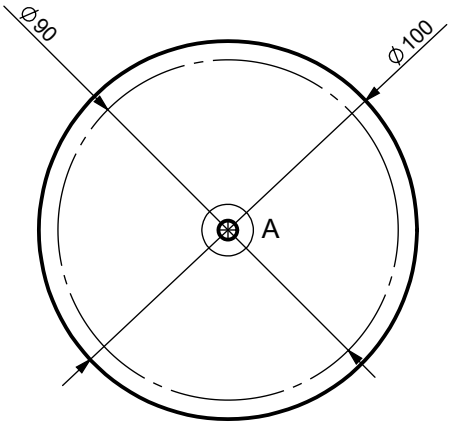

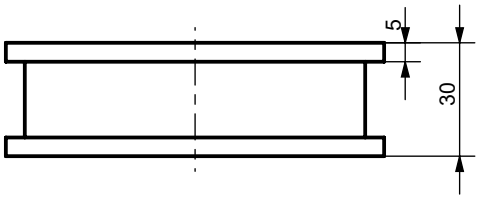

ESCALA
1:2

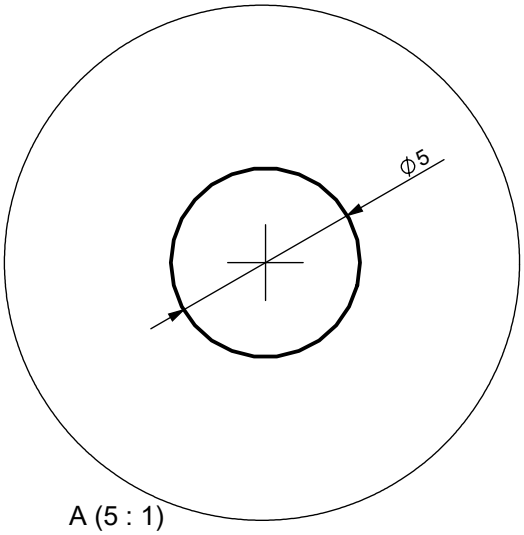

A (5 : 1)

7. EJE HORIZONTAL CREMALLERA

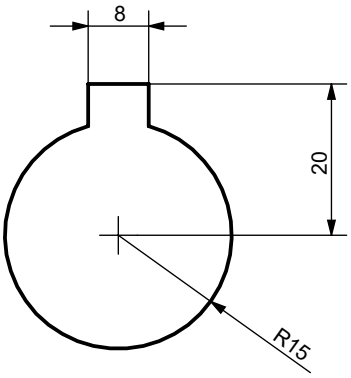

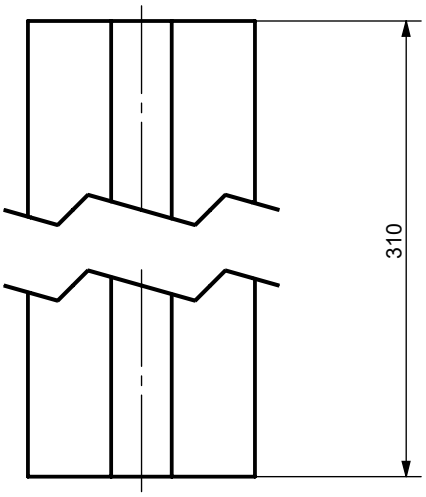

ESCALA
1:1

PROJECTE		Escola Tècnica Superior de Enginyers de Barcelona
CONJUNTO ENGRANAJE HORIZONTAL		

SUBPROJECTE	DEPARTAMENT	DATA INICI	RESPONSABLE
CONJUNTO ENGRANAJE HORIZONTAL		**01/03/2020**	***JOAQUIN FERNANDEZ***

REVISIONS

ZONA	REV.	PEÇA	DATA	APROVAT
	A	**PIEZA 6: RUEDA TRANSMISIÓN ESPEJO / PIEZA 7: EJE CREMALLERA**	**10/09/2020**	

Producto SOLIDWORKS Educational. Solo para uso en la enseñanza.

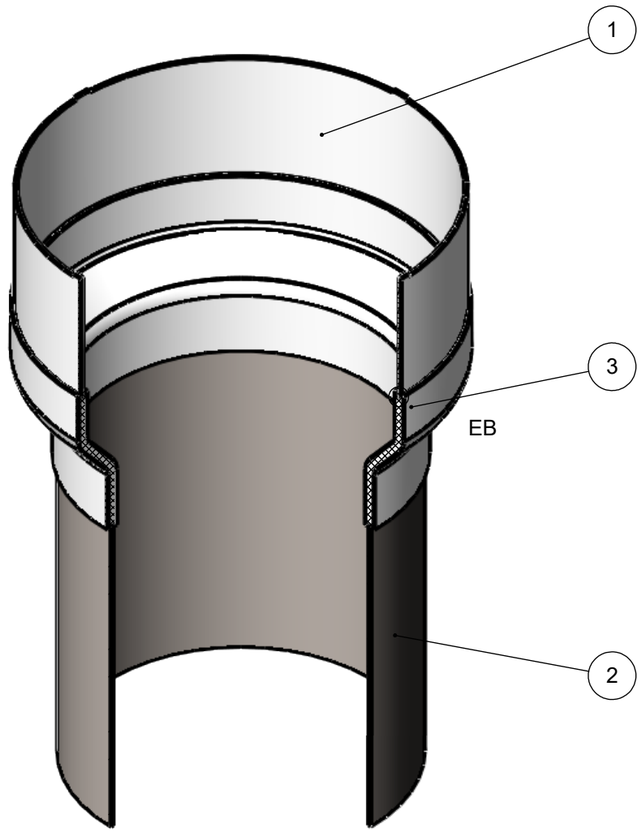

EA-EA (1 : 5)

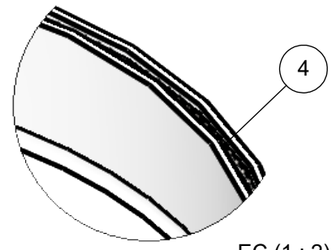

EC (1 : 2)

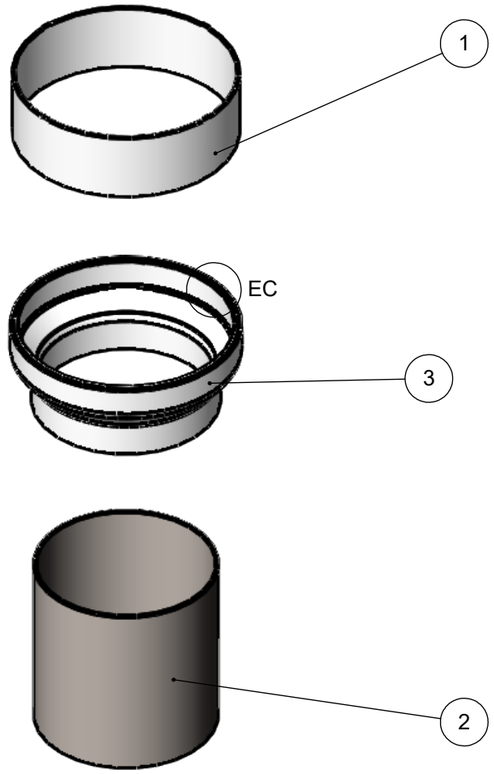

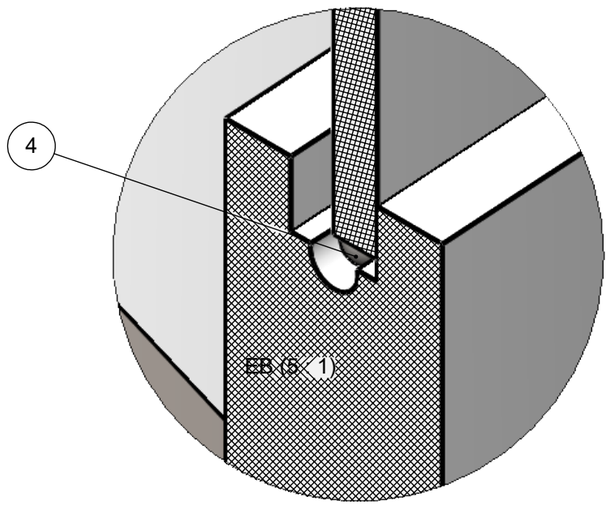

PEÇA	N.º	MATERIAL	DETALL	Q
CILINDRO CAUTIVO	1	ABS	IMPRESION 3D	1
TUBO SOLAR SOLARMAT TS300	2	ACERO INOXIDABLE	TUBO SOLAR SOLARMAT TS300	1
CONECTOR CON TUBO SOLAR	3	ABS	IMPRESION 3D	1
ESFERA RODAMIENTO CONEXION INFERIOR	4	ACERO INOXIDABLE	DIAMETRO 2	200

ESCALA

1:5

PROJECTE		*Escola Tècnica Superior de Enginyers de Barcelona*		
CAPTADOR				
SUBPROJECTE	DEPARTAMENT	DATA INICI	RESPONSABLE	
CONEXIÓN CON TUBO SOLAR		**01/03/2020**	***JOAQUIN FERNANDEZ***	

REVISIONS

ZONA	REV.	PEÇA	DATA	APROVAT
	A		**10/09/2020**	

Producto SOLIDWORKS Educational. Solo para uso en la enseñanza.

1. CILINDRO CAUTIVO

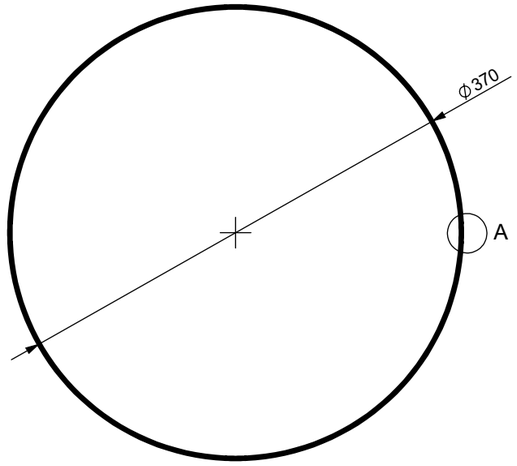

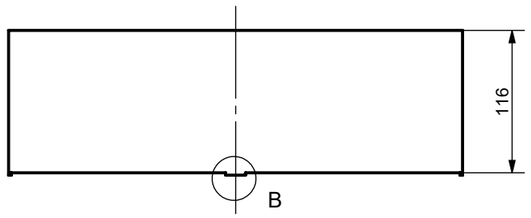

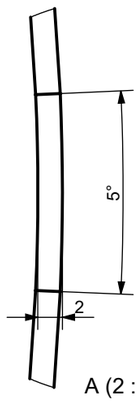

A (2 : 1)

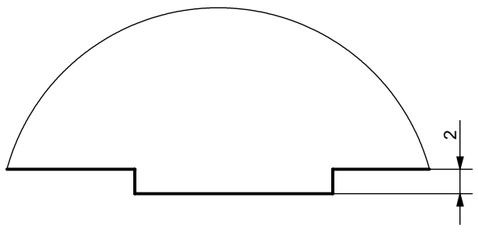

B (2 : 1)

3. CONECTOR

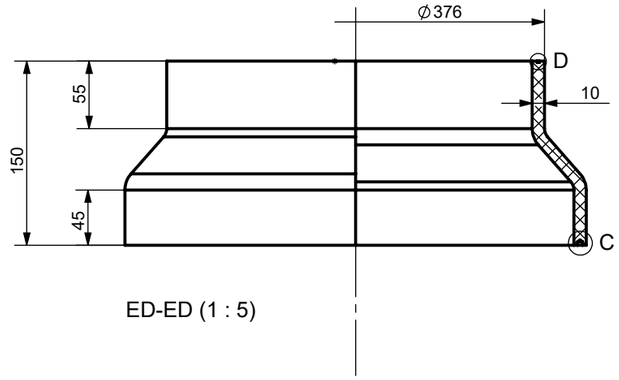

ED-ED (1 : 5)

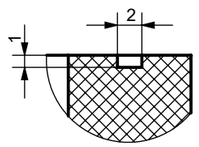

D (2 : 1)

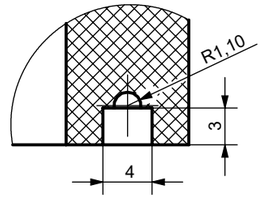

C (2 : 1)

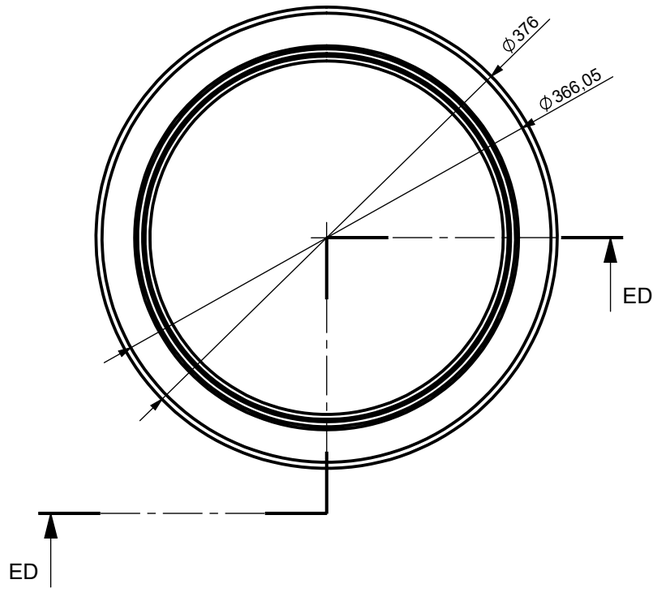

ESCALA
1:5

PROJECTE		Escola Tècnica Superior de Enginyers de Barcelona		
CAPTADOR				
SUBPROJECTE	DEPARTAMENT	DATA INICI	RESPONSABLE	
CONEXIÓN CON TUBO SOLAR		01/03/2020	JOAQUIN FERNANDEZ	

REVISIONS				
ZONA	REV.	PEÇA	DATA	APROVAT
	A	PIEZA 1: CILINDRO CAUTIVO / PIEZA 2: TUBO SOLAR	10/09/2020	

Producto SOLIDWORKS Educational. Solo para uso en la enseñanza.