GEOMETRIA I DETALLS_fonamentació

DADES DE LA FONAMENTACIÓ

Tensió admissible: 2kp/cm2

El replè del trasdós dels murs de contenció es farà amb terraplè de les següents característiques:

Angle de fregament intern	30º
Densitat aparent	1,80 T/m3
Cohesió	0,0 kg/cm2

El replè del trasdós dels murs s'executarà un cop s'hagin realitzat les lloses, forjats o jàsseres incidents en el mateix.

CARACTERÍSTIQUES I ESPECIFICACIONS DEL FORMIGÓ HA-30/P/20/IIb

Formigó:

- Especificació dels àrids	Tipus de ciment	CEM I-52,5
	Classe d'àrids	Rodats
	Tamany màxim de l'àrid	20mm
- Dossificació per m3	Ciment	398kg
RELACIÓ A/C < 0,50	Grava (m>=d.granul. 5,20)	1204kg
	Sorra (id.)	633kg
	Aigua	190l
	Additius	consultar D.F.
- Docilitat requerida	Consistència	Plàstica
	Compactació	Vibrat mecànic
	Assentament en Con d'Abrams	2-6 cm
- Resistència característica	als 7 dies	21 N/mm2
	als 28 dies	30 N/mm2

CARACTERÍSTIQUES I ESPECIFICACIONS DE L'ACER

Acer:

- Tipus d'acer (resistència característica)	B500S (510N/mm2)
- Recobriment nominal de les armadures a garantir mitjançant separadors homologats	40mm (80mm contra sol)

REFORÇ FONAMENTACIÓ

Per al predimensionat de les sabates corresponents als pòrtics tipus Vierendeel s'ha considerat la mateixa fonamentació existent. Fent els càlculs pertinents i comprovant els esforços axils i de moments dels pilars metàl.lics de la sala Canigó, s'extreu que caldria reforçar la fonamentació dels perfils HEB-180.

S'opta per a fer un efecte de cèrcol amb la pròpia retracció del formigó de l'anell, armat prèviament, sobretot per les cares verticals. Es necessiten 40cm com a mínim d'amplada per a que es pugui excavar una rasa i introduir els connectors a les cares verticals de la sabata existent.

Amb aquest mètode, reduïm la tensió de contacte entre la nova fonamentació i el terreny.

Exemple tipus:

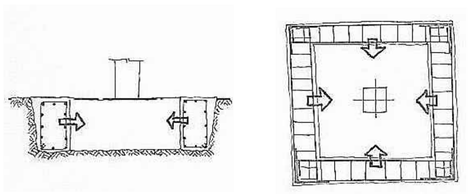

*Imatges extretes del llibre "Rehabilitar amb acer" _ Robert Brufau i Niubó

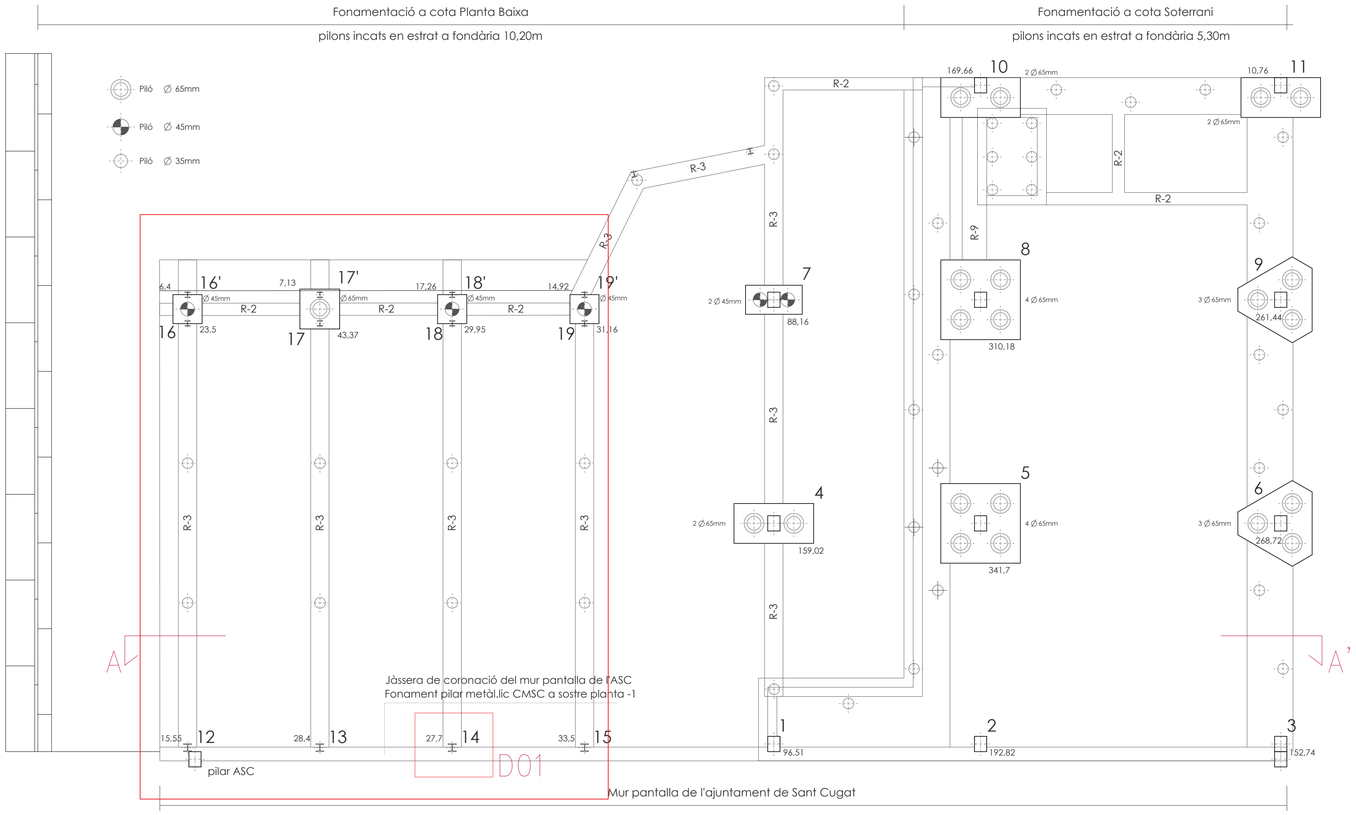

Planta fonamentació
e:1/100

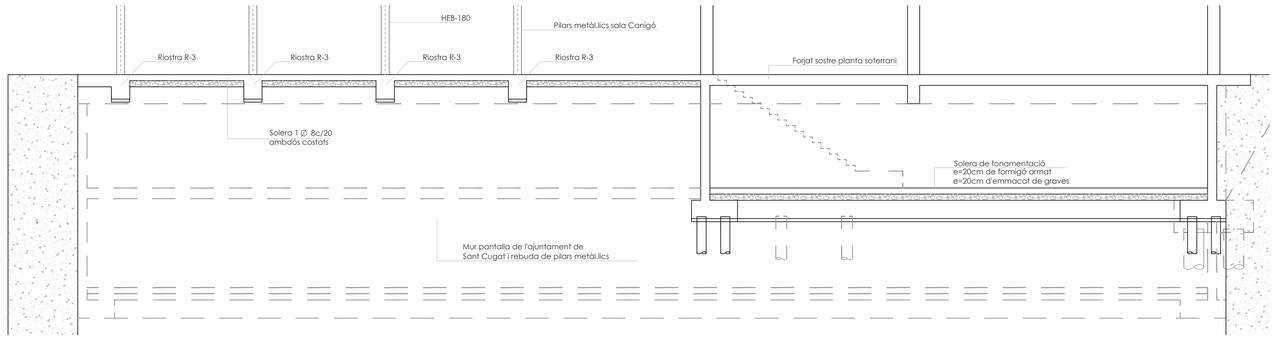

Secció A-A'
e:1/100

DETALL D'ARMAT DE PILONS e_1:20

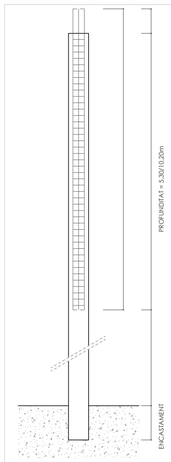

Tipus de piló	Formigó	Acer en armat
CPI - (NTE)	H-250	AEH-500-S

Els recobriments mínims d'armadures serà de 5cm.

Els pilons es descapçaran un mínim de 50cm i hauran de sortir un cop descapçats, 5cm mínim per damunt de la capa de formigó pobre.

CARACTERÍSTIQUES DEL PILONS

D	A	E	ENCASTAMENT	P	H
∅ 35	6 ∅ 12	1e ∅ 6c/18	70cm	6,00m	50cm
∅ 45	7 ∅ 12	1e ∅ 6c/18	90cm	6,00m	50cm
∅ 55	9 ∅ 12	1e ∅ 6c/18	110cm	6,00m	55cm
∅ 65	9 ∅ 16	1e ∅ 8c/24	130cm	6,00m	65cm
∅ 75	11∅ 16	1e ∅ 8c/24	150cm	6,00m	75cm

DETALL MÈNSULA DE PILARS METÀL.LICS EXCÈNTICS
EN JÀSSERA DE CORONACIÓ e_1:20 (D01)

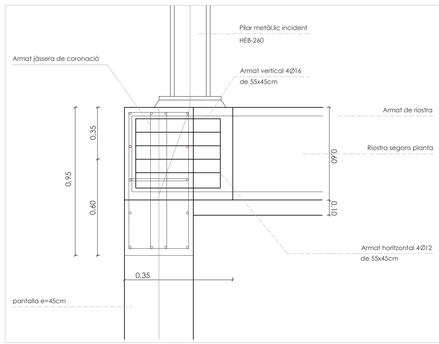

DETALL RIOSTRES e_1:20

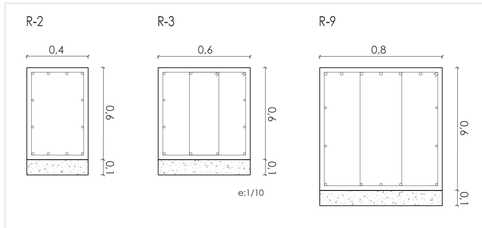

DETALL PILARS METÀL.LICS e_1:10

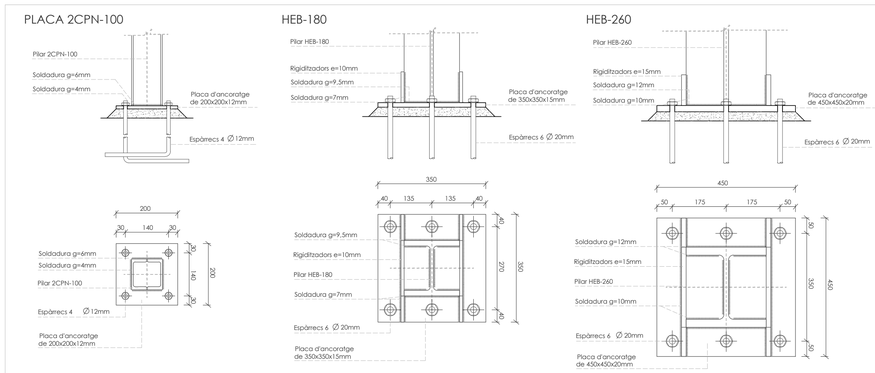

AXONOMETRIA D01

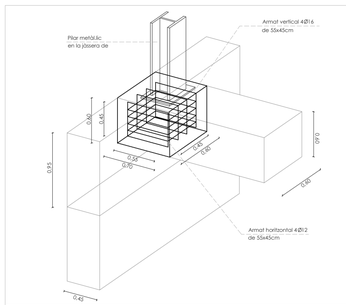

ESTRUCTURA