ESTAT DE CARREGUES
PORTIC SUD
ESCALA 1:100

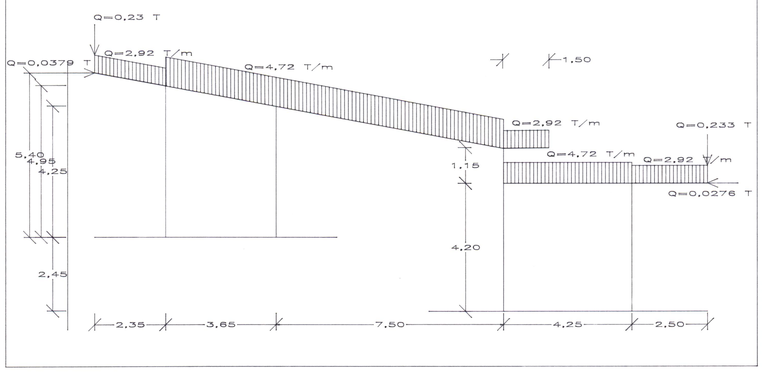

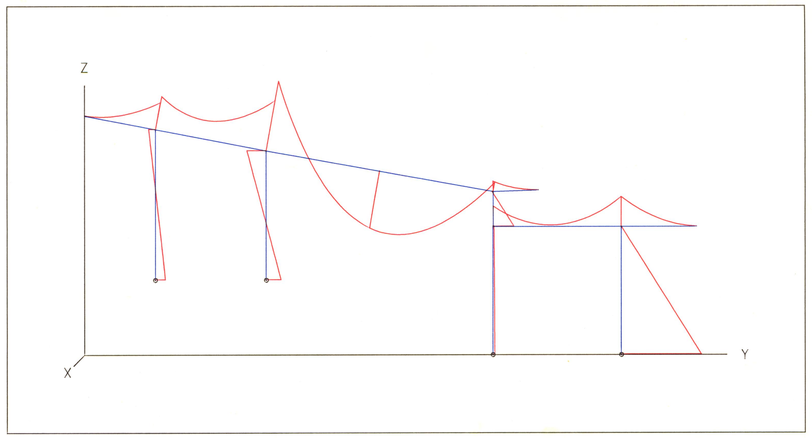

ESCALA: 1:100
FACTOR: 0.1000

PORTIC SUD - Momento-Z

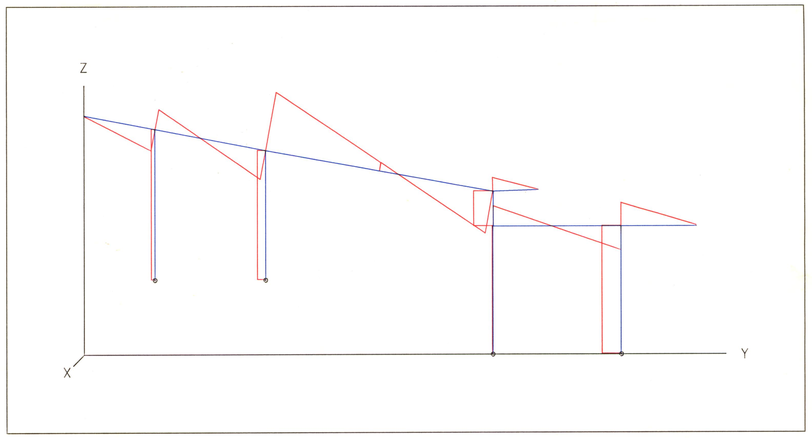

ESCALA: 1:100
FACTOR: 0.1000

PORTIC SUD - Cortante-Y

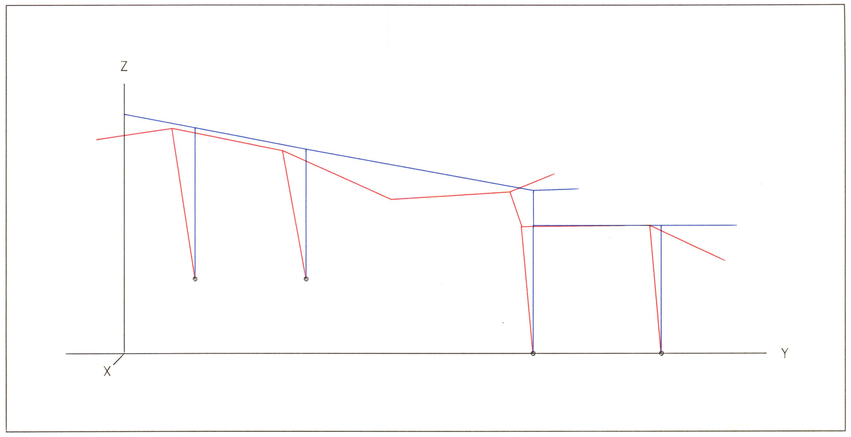

ESCALA: 1:100
FACTOR: 100.0

PORTIC SUD - Deformada

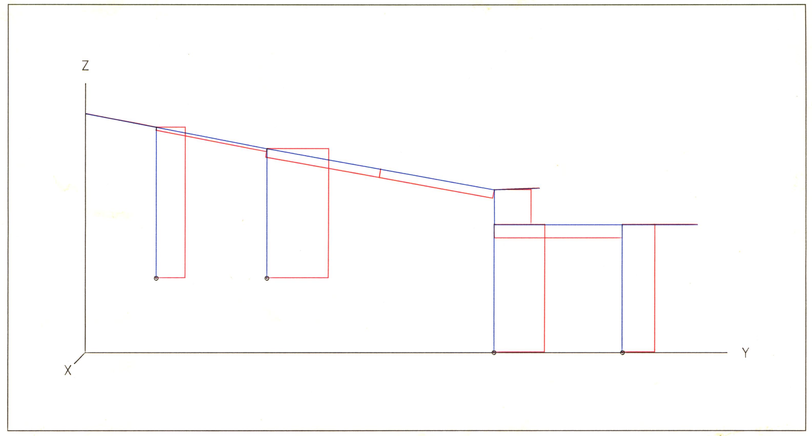

ESCALA: 1:100
FACTOR: 0.0700

PORTIC SUD - Axil

BIBLIOTECA