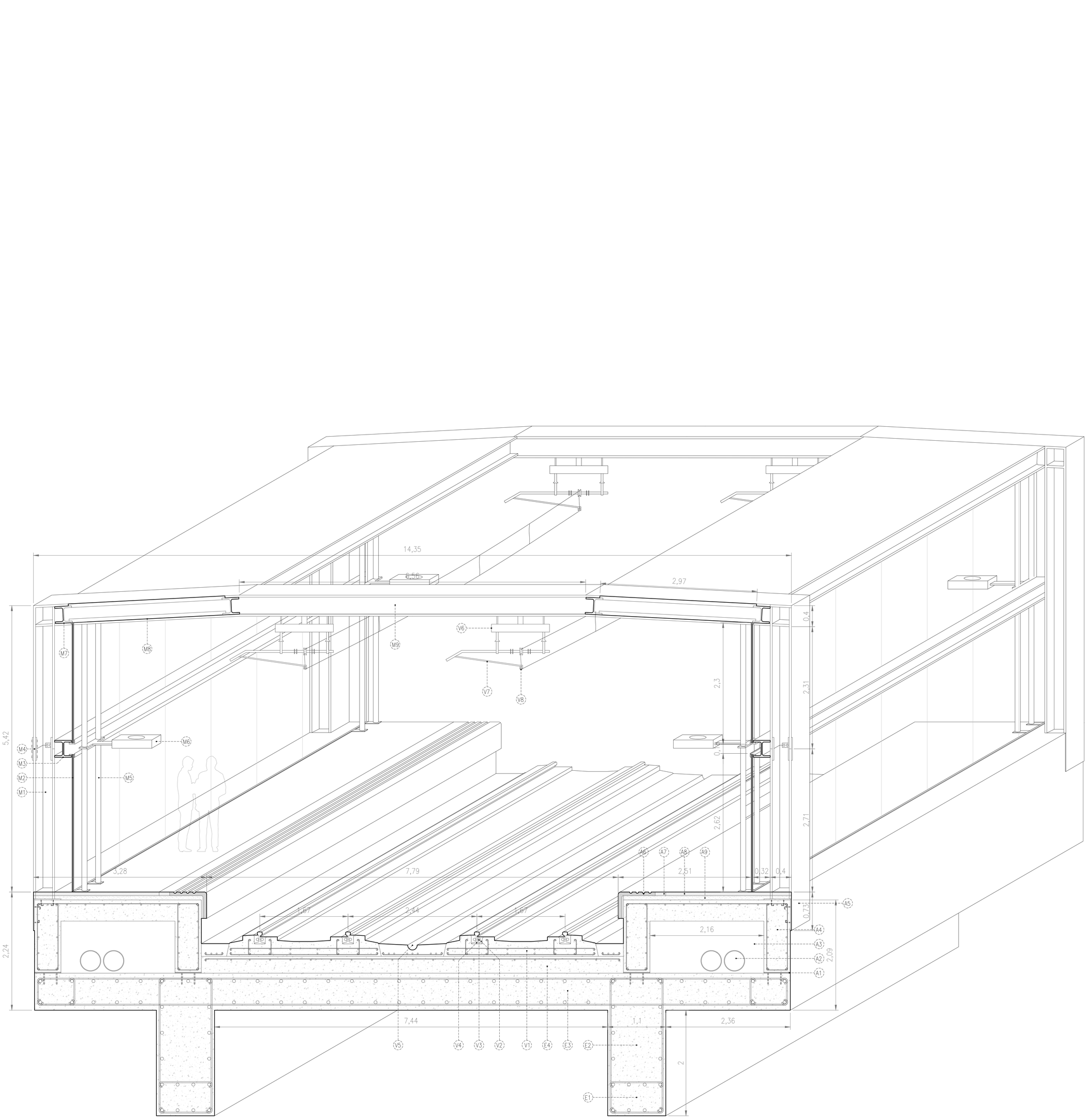

detall constructiu
mòdul marquesina
e 1:30

llegenda

estructura llosa

E1_ armadura d'unió al pilar
E2_ nervi formigó armat 'in situ'
E3_ llosa de formigó armat 'in situ'
E5_ capa d'anivellament de les vies

vies

V1_ travessa prefabricada de formigó armat HA-35
V2_ perfil tubular de pvc
V3_ corkelast (junta elàstica)
V4_ riell
V5_ canaló de recollida d'aigües andana
V6_ placa d'anclatge a la marquesina
V7_ mensula
V8_ fils de contacte

andana

A1_ placa d'acer amb connectors
A2_ electrificació andana
A3_ espai de pas per instal·lacions
A4_ llosa de formigó armat
A5_ perfil d'acer en L d'unió amb la marquesina
A6_ paviment de pedra calcària amb marques per a invidents
A7_ peça de pedra linia de seguretat
A8_ paviment de pedra calcària
A9_ capa de pendents de morter

marquesina

M1_ pilar HEB400
M2_ fulla de vidre
M3_ travessa HEB340
M4_ perfil d'unió entre HEB400
M5_ perfil tubular d'acer inoxidable
M6_ lluminària tipus
M7_ bigueta d'acer HEB340
M8_ cobertura de l'andana de xapa galvanitzada en negre
M9_ jàssera pòrtic metàlic HEB400

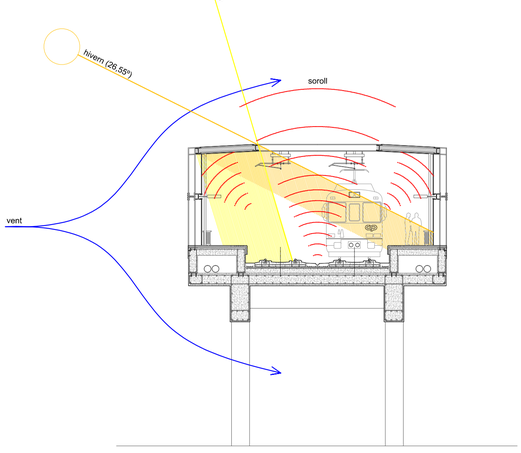

esquema 1
comfort climàtic
s/e

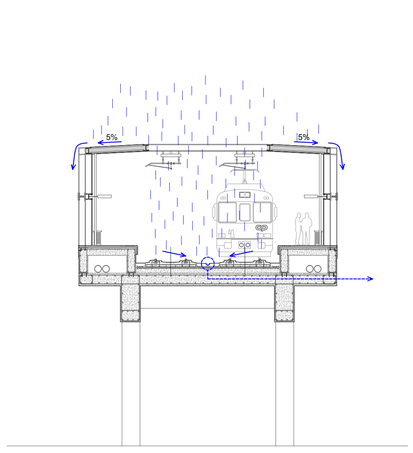

esquema 2
evaqüació d'aigües pluvials
s/e

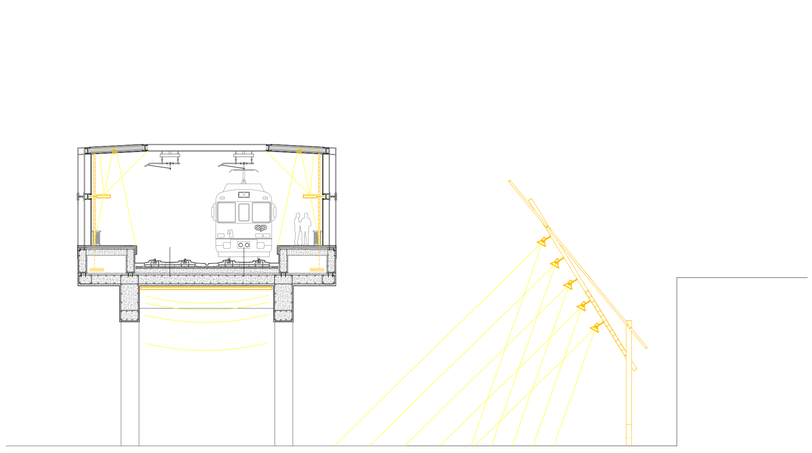

esquema 3
il·luminació
s/e