Planta Soterrani

Planta Baixa

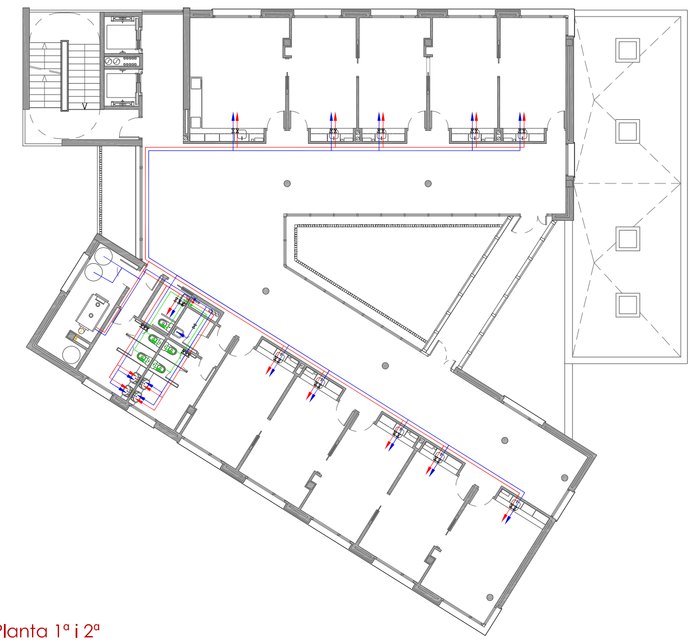

Planta 1º i 2º

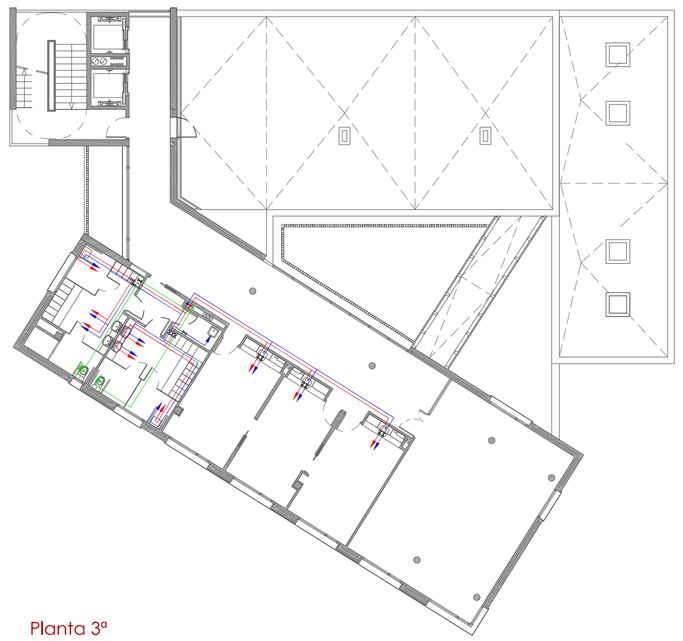

Planta 3º

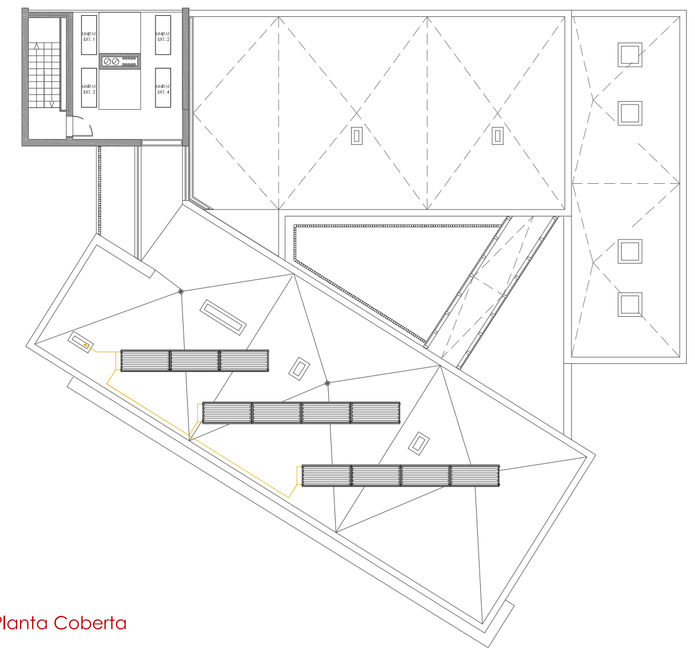

Planta Coberta

LLEGENDA. FONTANERIA
COMPTADOR GENERAL
CLAU ANTIRETORN
CLAU DE PAS
REDUCTOR DE PRESIÓ
TUB DE POLIETILÈ. AIGUA FREDA
TUB DE POLIETILÈ.AIGUA CALENTA
TUB DE POLIETILÈ. AIGUA PER A SISTERNES DE WC
TUB AÏLLAT. LÍQUID PLAQUES SOLARS
MUNTANT AIGUA FREDA
MUNTANT AIGUA CALENTA
MUNTANT AIGUA INODORS
AIXETA ALIMENTACIÓ AIGUA FREDA
AIXETA ALIMENTACIÓ AIGUA CALENTA
FLUXOR PER INODOR
MUNTANT DE GAS

Esquema de Principi de Gas Natural

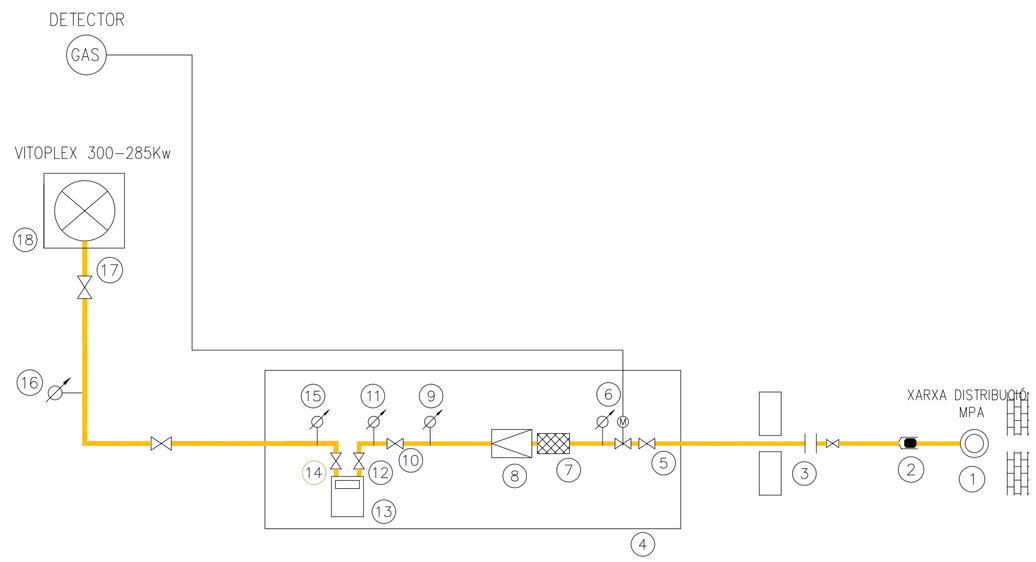

Llegenda de l'Esquema

1. ESCOMESA
2. TRONC GAS NATURAL
3. VÀLVULA DE L'ESCOMESA
4. ARMARI DEL REGULADOR I COMPTADOR S'UBICARÀ A L'EXTERIOR
5. CLAU DEL REGULADOR, SI LA DISTÀNCIA FINS LA CLAU DEL COMPTADOR ÉS CURTA, POT FER LES FUNCIONS DE CLAU DE COMPTADOR
6. PRESA DE PRESSIÓ A L'ENTRADA DEL REGULADOR
7. FILTRE
8. REGULADOR DE PRESSIÓ
9. PRESA DE PRESSIÓ A LA SORTIDA DEL REGULADOR
10. VÀLVULA DE SEGURETAT PER DEFECTE DE PRESSIÓ DE REARMAMENT MANUAL
11. PRESSA DE PRESSIÓ A L'ENTRADA DEL COMPTADOR
12. CLAU D'ENTRADA DEL COMPTADOR
13. COMPTADOR
14. CLAU DE SORTIDA DEL COMPTADOR
15. PRESSA DE PRESSIÓ A LA SORTIDA DEL COMPTADOR
16. PRESSA DE PRESSIÓ A L'ENTRADA DE L'APARELL
17. CLAU DE PAS ABNS DE L'APARELL
18. APARELL DE UTILITZACIÓ

Circuit d'Aigua Freda

L'aigua per a les necessitats sanitàries es pren de la xarxa pública realitzant la connexió mitjançant una arqueta ubicada a l'exterior. L'escomesa es realitzarà amb canonada de polietilè d'alta densitat de diàmetre DN65. A la central hidràulica s'instal·larà un dipòsit d'acumulació d'aigua freda de 2.500 l per a poder tenir una dotació de 100 l/dia de consulta.

Circuit d'Aigua per a Fluxors

Els fluxors estaran alimentats a través d'una xarxa independent de la d'aigua freda. Al soterrani hi haurà una sala amb dipòsits d'acomulació d'aigua provinent de la recollida i tractament d'aigües grises i de pluja que seran redistribuides fins a cada inodor en el moment necessari.

Circuit d'Aigua Calenta Sanitària

Disposaran de subministrament d'aigua calenta sanitària totes les consultes mèdiques així com els vestidors.

La producció d'aigua calenta sanitària es realitzarà a una sala destinada a aquest fi. Es preveu un consum diari de 1.250 l/dia i per tant es disposarà d'una acumulació de 750 l .

Criteri de Suministrament d'Aigua

El subministrament d'aigua freda i/o calenta a les diferents estances ha de seguir els criteris indicats a la següent taula

CARACTERÍSTIQUES DEL SUBMINISTRAMENT D'AIGUA A CADA DEPENDÈNCIA

Punts de subministrament de fontaneria	Aigüera	Pica	WC	Urinari	Dutxa	Abocador	Varis
Àrea d'entrada							
Lavabos		F	**F**	**F**			
Local de neteja						**F**	
Àrea de medicina general							
Sala de consulta	FC						
Sala de consulta d'infermeria	FC						
Àrea de pediatria							
Sala de consulta	FC						
Sala de consulta d'infermeria	FC						
Àrea polivalent							
Sala de consulta d'odontologia	FC						
Sala de treball d'odontologia	FC						F(1)
Sala de consulta polivalent	FC						
Àrea d'atenció continuada							
Sala de consulta	FC						
Sala de tractaments	FC						
Box polivalent	FC						
Zona brutal	FC					**F**	
Zona neta (espai de suport)	FC						
Presa de mostres d'orina/WC		F	**F**				
Sala de conservació de mostres	FC						
Àrea d'educació sanitària							
Aula d'educació sanitària	FC						
Vestidor per als usuaris		F	**F**		FC		
Lavabo		F	**F**				
Àrea del personal sanitari							
Vestidor		FC	**F**	**F**	FC		
Sala	FC						
Àrea d'emmagatzematge							
Local de residus							F(2)
Àrea d'instal·lacions							
Local per a la central tèrmica							F(3)
Taller de manteniment	FC						

F: Aigua freda C: Aigua calenta **F**: Aigua freda (fluxómetre)

Esquema Bàsic del funcionament d'A.C.S (amb anell de recirculació)

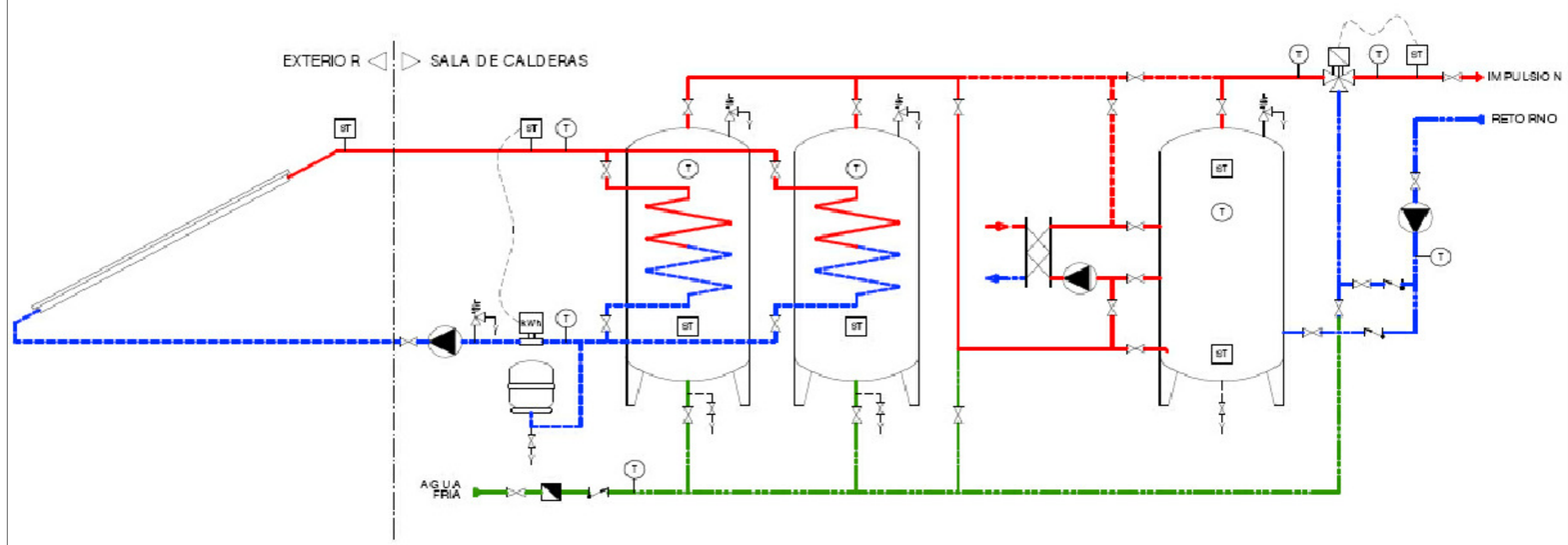

tribunal 4: jaume_freixa/albert_cuchí/pere_giol alumne: roger_pujol_rodon	PFC _entrega final	quadrimestre: tardor any: 2007	29.01 data	projecte: Centre d'Atenció Primaria situació: Illa d'equipaments al Guinardó (Barcelona)	1:200 escala A1	18_Fontaneria	N