ESQUEMA DE PANELLS ALÇAT EST
ESCALA: 1/250

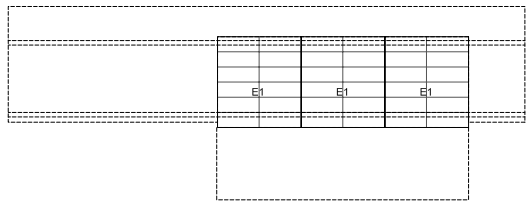

ESQUEMA DE PANELLS ALÇAT NORD
ESCALA: 1/250

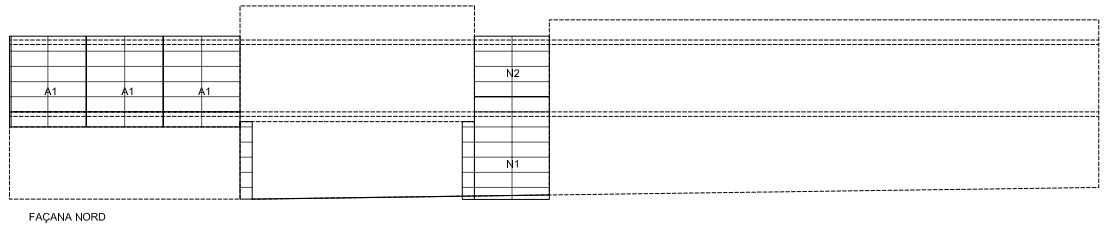

ESQUEMA DE PANELLS ALÇAT PORTIC OEST
ESCALA: 1/250

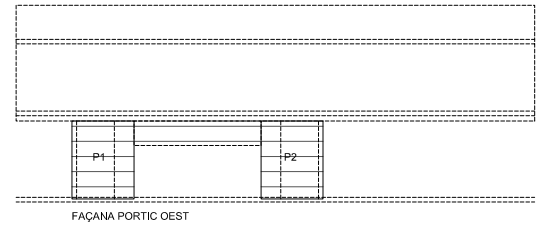

ESQUEMA DE PANELLS ALÇAT PORTIC EST
ESCALA: 1/250

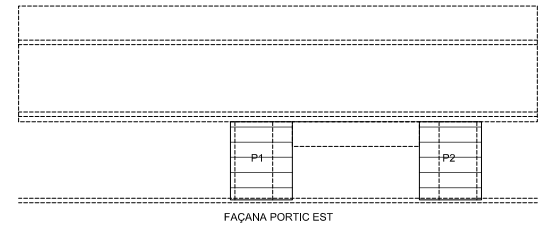

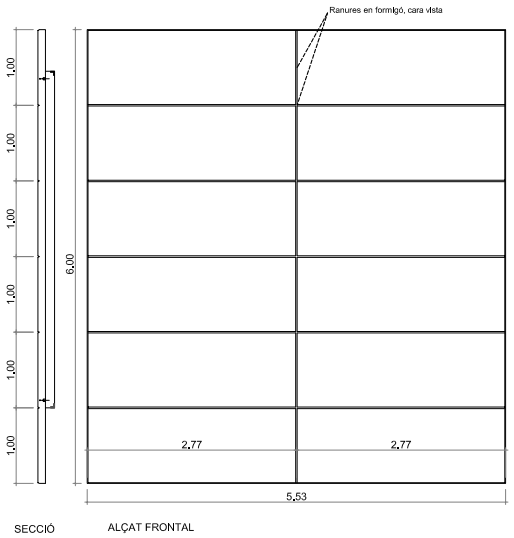

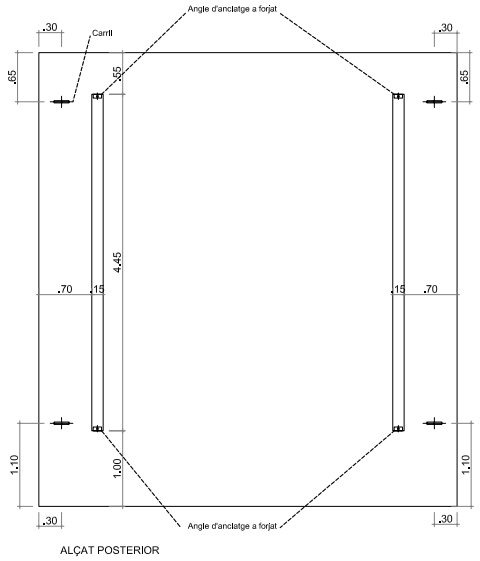

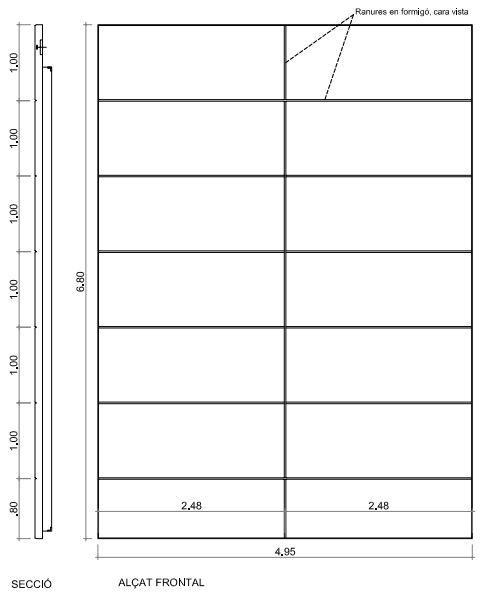

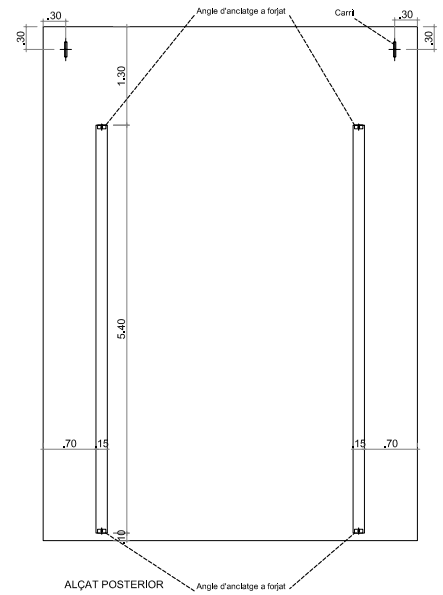

Tipo	Uds.
E-1	3

PANELLS PREFABRICATS EN FORMIGÓ BLANC

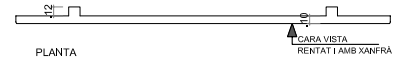

Tipo	Uds.
N-1	1

PANELLS PREFABRICATS EN FORMIGÓ BLANC

DETALLS D' ANCLATGES I CARRILS EN PANELLS PREFABRICATS DE FORMIGÓ
ESCALA: 1/5

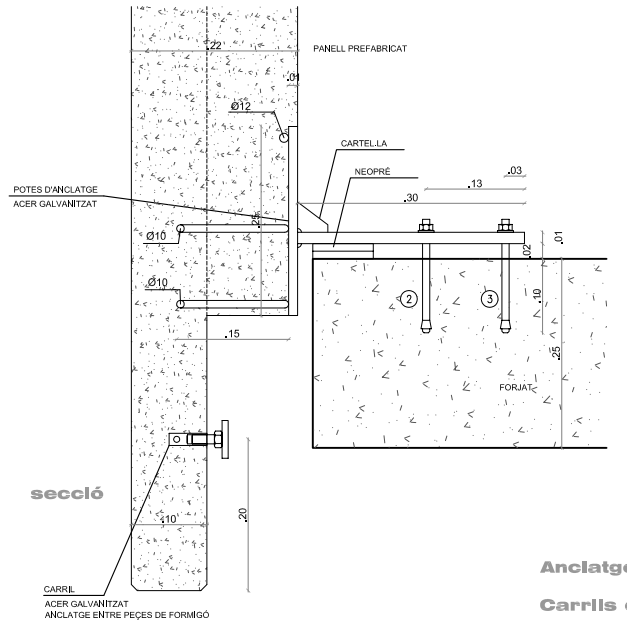

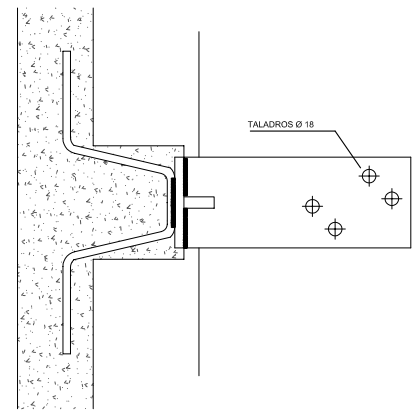

Anclatges d' acer Galvanitzat 111 ud.

Carrils d' acer Galvanitzat 73 ud.

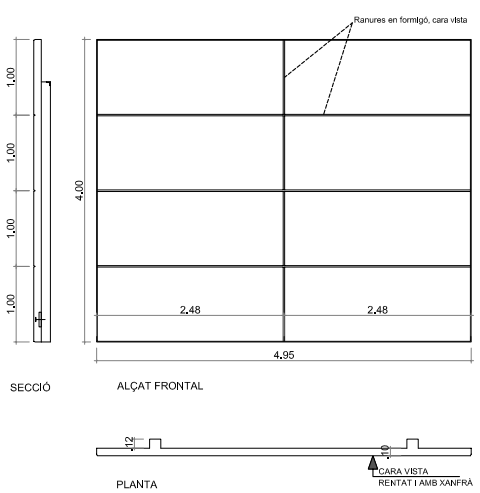

Tipo	Uds.
N-2	1

PANELLS PREFABRICATS EN FORMIGÓ BLANC

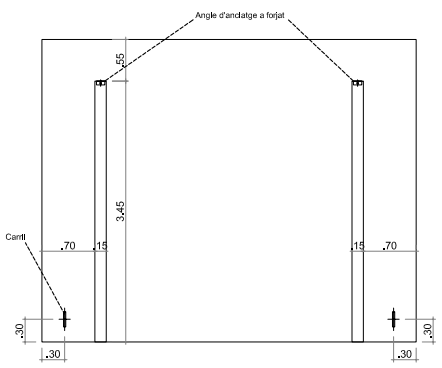

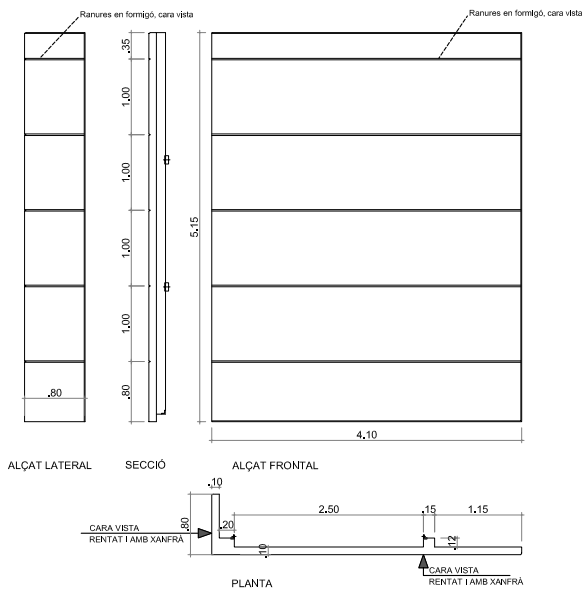

Tipo	Uds.
P-1	2

PANELLS PREFABRICATS EN FORMIGÓ BLANC

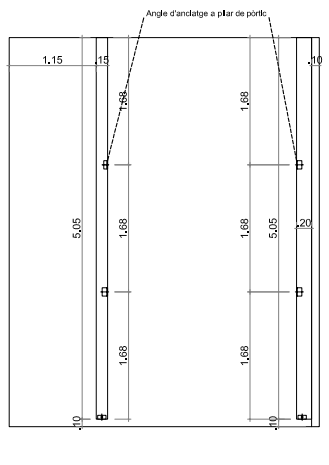

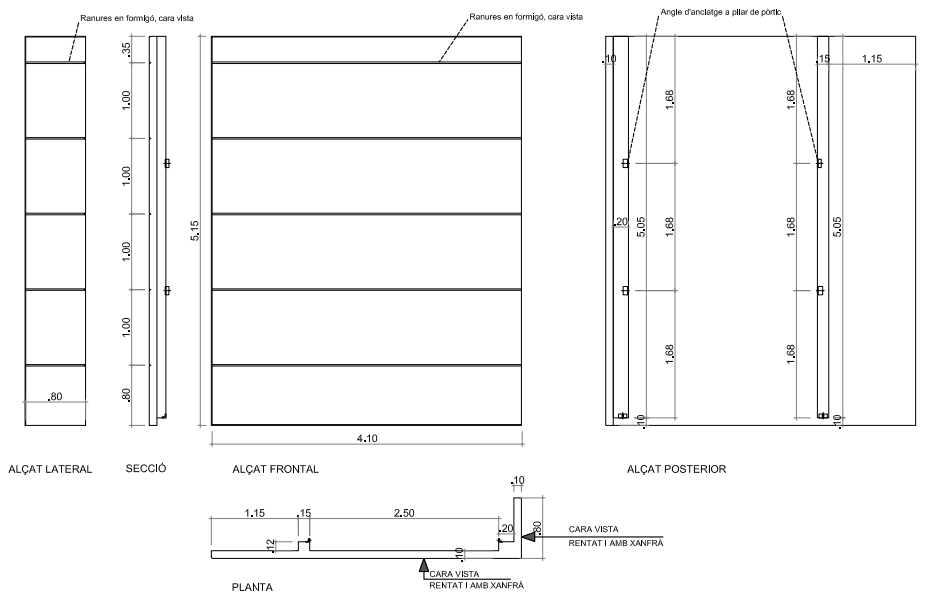

Tipo	Uds.
P-2	2

PANELLS PREFABRICATS EN FORMIGÓ BLANC

MERCAT DE SERRAPARERA

CERDANYOLA DEL VALLÈS

ALUMNE: ANNA SANCHEZ ROMERO

TRIBUNAL: 7

PLÀNOL Nº 19

GENER DEL 2008 PFC PANELLS PREFABRICATS FAÇANES E:1/50