DETALLS DE LA FAÇANA ESTACIÓ

Les façanes sud-oest i nord-est de l'estació es plantejen amb una franja baixa semitransparent i ventilada de planxes de deployé i una franja superior opaca de xapes d'acer corten. Les planxes de deployé doten així l'estació d'un caràcter més transparent, i als espais contigus d'un ambient ventilat semiobert, amb idea de ser espais temporals, de pas.

A més, a gran part de la façana sud-oest aquestes planxes de deployé són correderes, per a poder permetre l'extensió de l'espai per a exposicions temporals a l'exterior.

Així trobem dos tipus de solucions per a aquestes planxes de deployé: correderes o fixes.

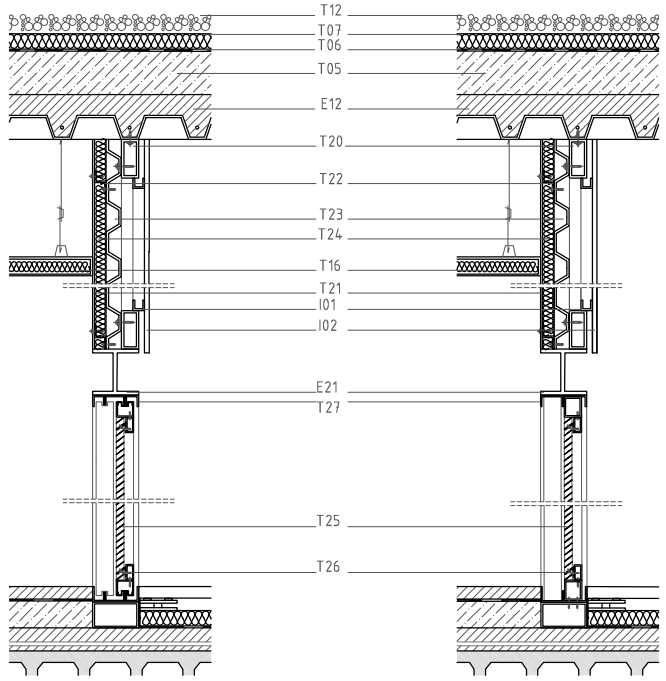

Detall de façana amb planxes correderes E 1:10

Detall de façana amb planxes fixes E 1:10

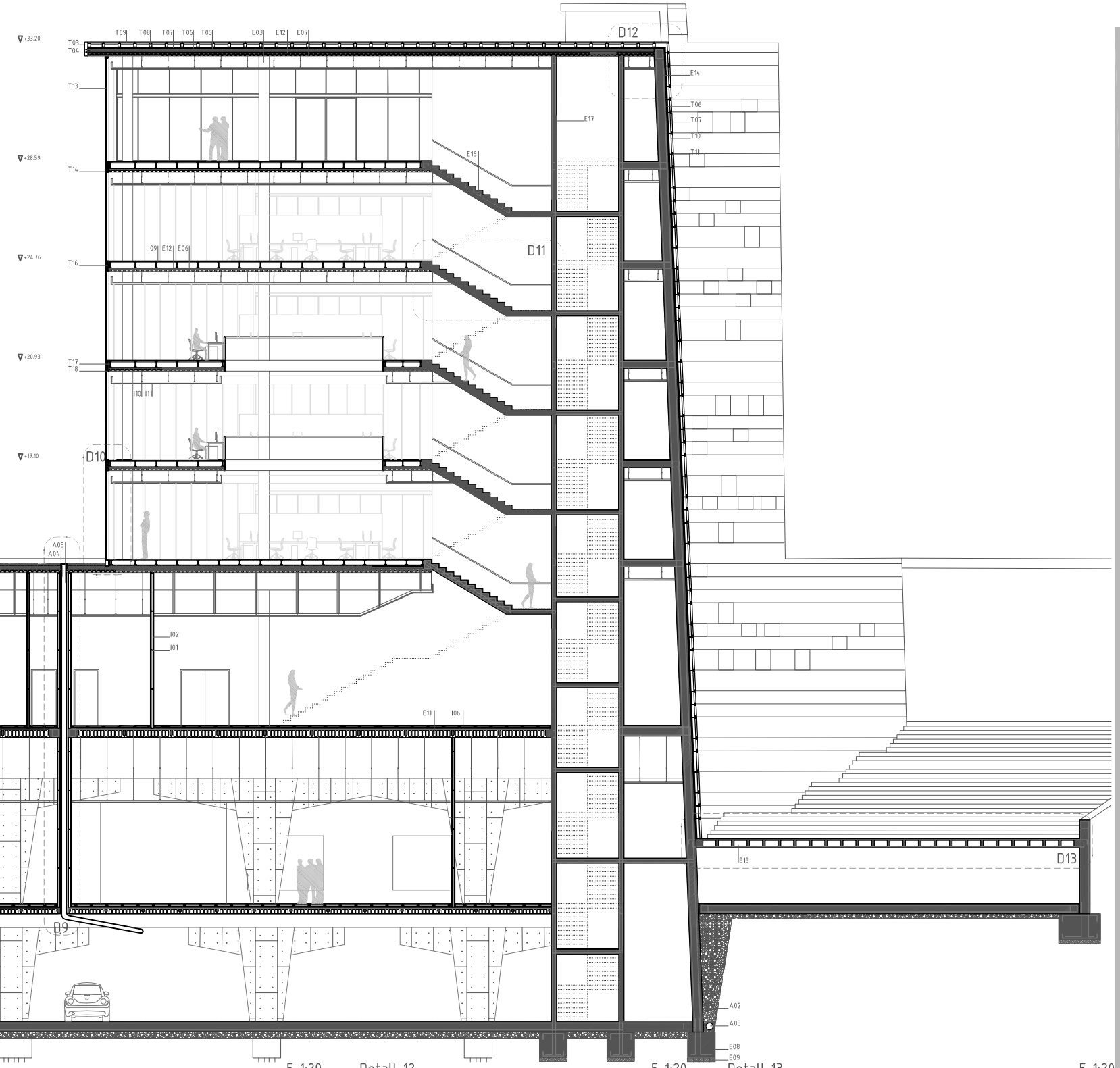

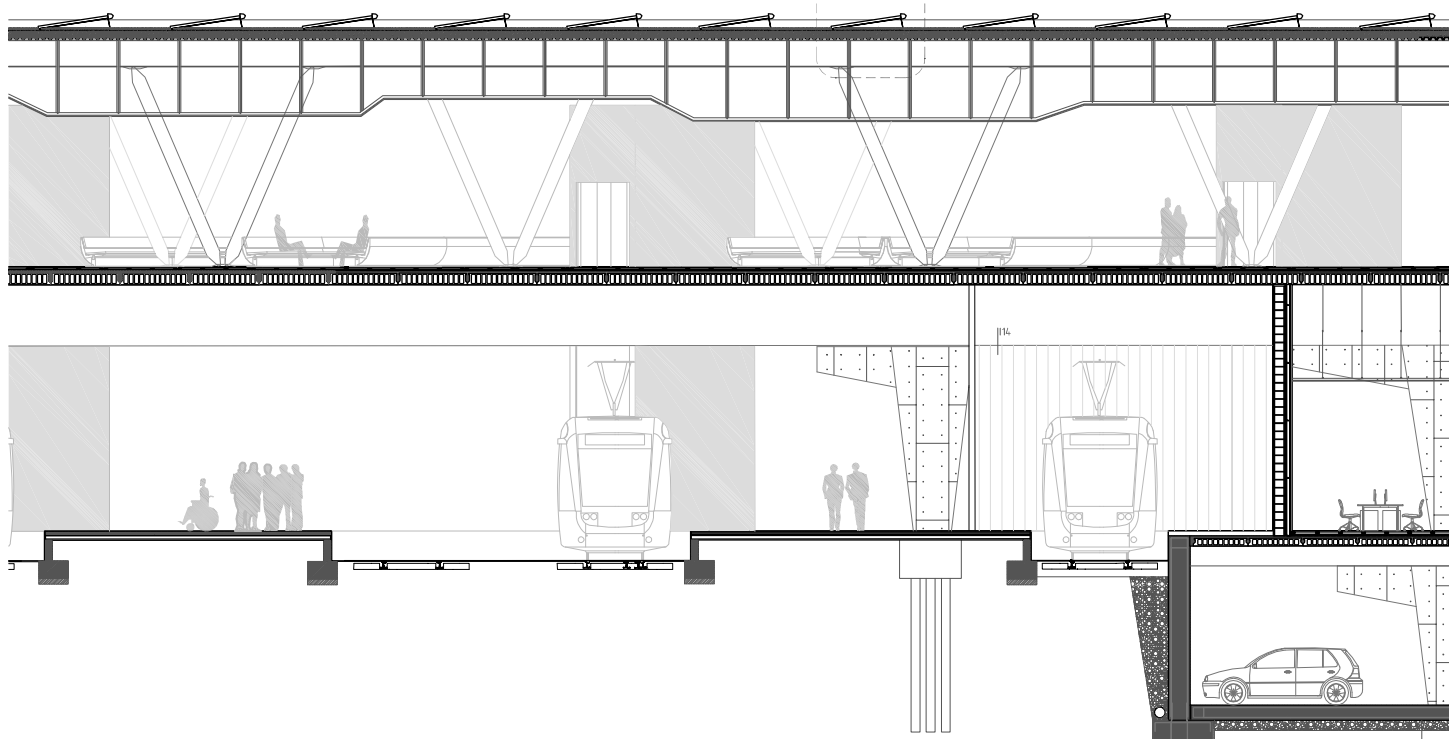

Detall 8 E 1:20

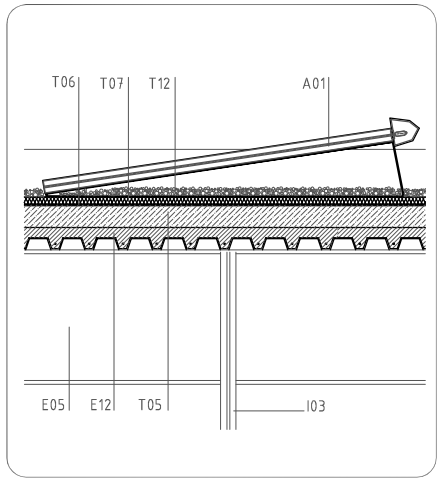

Detall 9 E 1:20

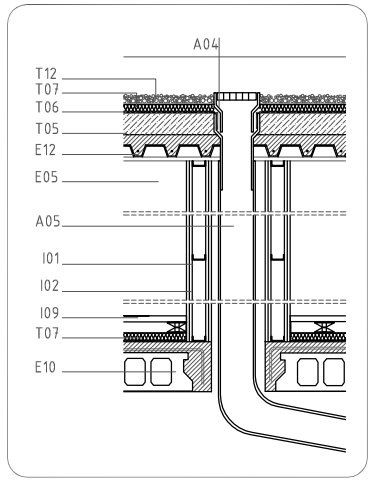

Detall 10 E 1:20

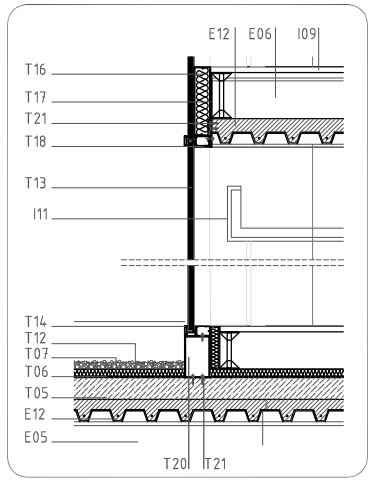

Detall 11 E 1:20

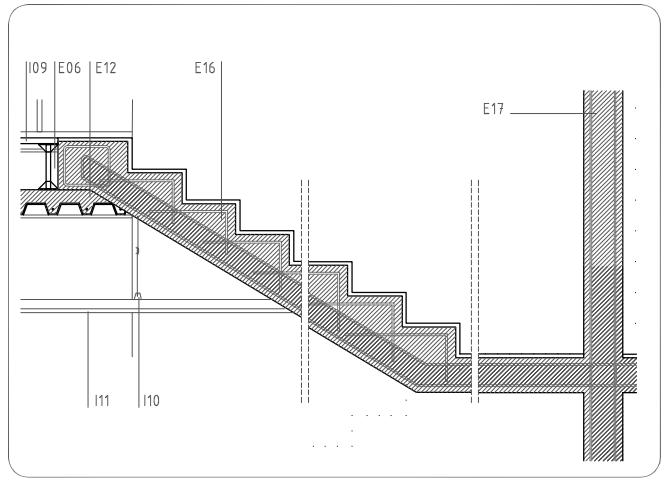

Detall 12 E 1:20

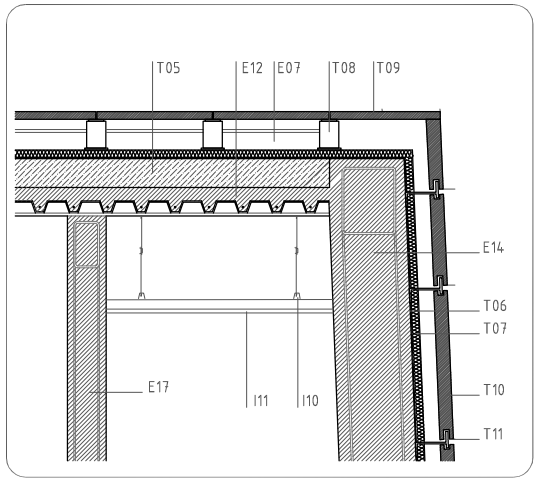
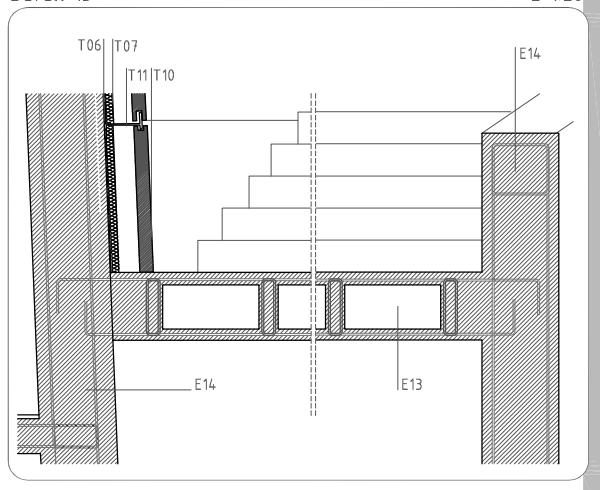
Detall 13 E 1:20