FORMIGO CARACTERISTIQUES			GENERAL
Tipus de ciment			CEM I/A 42,5-R
Aigua	Classe		SE PEDRERA
	Tamany màxim:	fonaments	20 mm.
FORMIGO Dosificació mínima	Resistencia Caracteristica	Kg/cm2	fck=250
	Ciment kg.		390 (>300)
	Grava kg.		1.275
	Sorra kg.		635
	Aigua envoltada l.		180 a0.6 a/c
Additius			<10% pes ciment
Dosificar	Consistencia	FLUÍDA (a batoches)	TOVA (resto)
	Compactació		VIBRAT MECANIC
	Assent. con Abrams	10-12(a batoches)	6-8(resto)
Resistencies característiques	Als 7 dies kg/cm2		175
	Als 28 dies kg/cm2		250
Armadures (descentrades)	Tipus d'acer		encoiat B-400S
	Limit elàstic	kg/cm2	5100
Control de la resistencia	Nivell		NORMAL
	Classe de proveta		C 15x30
	Edat de ruptura, en dies.		7 y 28
Assajos de control	Lots inferiors al limit superior (LOTS ≥3)		500 m3 sup. 1000 m3 (amb pilars d'acer) 100 m3 form. 2 plantes (1 sotterrani) (2 adhesos edifici)
	Series provetes		1 per assaig
	Provetes per serie (6)		1 a 7 dies 4 a 28 dies 1 de reserva
Altres assajos, realitzats segons E.H.E.			CON
Control de l'acer			NORMAL

CARACTERÍSTIQUES DEL FORMIGÓ ARMAT: FONAMENTS

FORMIGÓ

SUBSISTEMA ESTRUCTURAL	DESIGNACIÓ	EXPOSICIÓ ESPECÍFICA	RECOBRIMENT NOMINAL mm (1)	NIVELL DE CONTROL	COEFICIENT SEGURETAT	OBSERVACIONS
PILARS	HA-25/B/20/I	--	30	ESTADÍSTIC	δc=1.5	-
MURS	HA-25/B/30/IIa	--	ext 70 int 35	ESTADÍSTIC	δc=1.5	(2)
FONAMENTS (excepte bataches)	HA-25/B/30/IIa	--	70	ESTADÍSTIC	δc=1.5	(2)

ACER

SUBSISTEMA ESTRUCTURAL	DESIGNACIÓ	NIVELL DE CONTROL	COEFICIENT SEGURETAT
ARM. LONG., ARM. TRANS. MALLA ELECT.	B500S B500S B500T	NORMAL NORMAL NORMAL	δs=1.15 δs=1.15 δs=1.15

EXECUCIÓ

TIPUS D'ACCIÓ	NIVELL DE CONTROL	COEF. PARCIAL SEGURETAT: EFECTE FAVORABLE	COEF. PARCIAL SEGURETAT: EFECTE DESFAVORA.
PERMANENT	NORMAL	δg=1,00	δg=1,50
PERM. NO CONSTANT	NORMAL	δg'=1.00	δg'=1.60
VARIABLE	NORMAL	δq=0,00	δq=1,60

NOTES:

(1) ELS RECOBRIMENTS MÍNIMS SÓN EL NOMINAL MENYS 10mm.

(2) QUAN EL FORMIGÓ DE LA SABATA O MUR NO ESTIGUI EN CONTACTE DIRECTE AMB EL TERRENY (LÀMINA DREN O FORMIGÓ DE NETEJA) EL RECOBRIMENT NOMINAL ES PODRÀ REDUIR A 50 mm

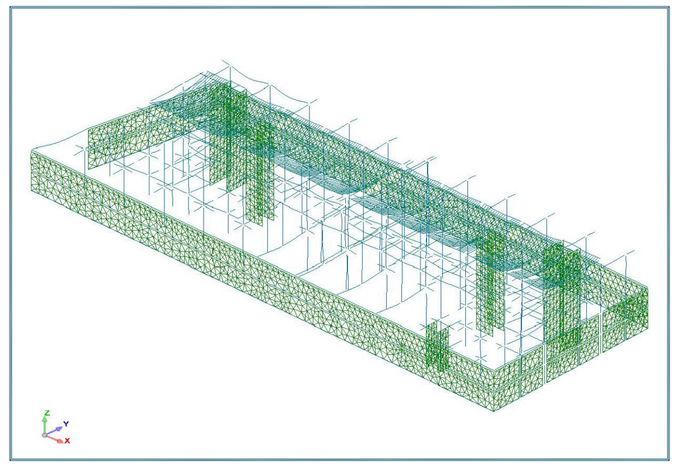

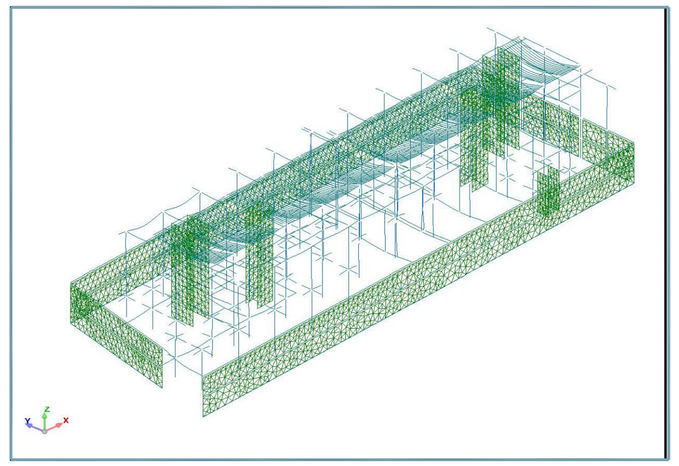

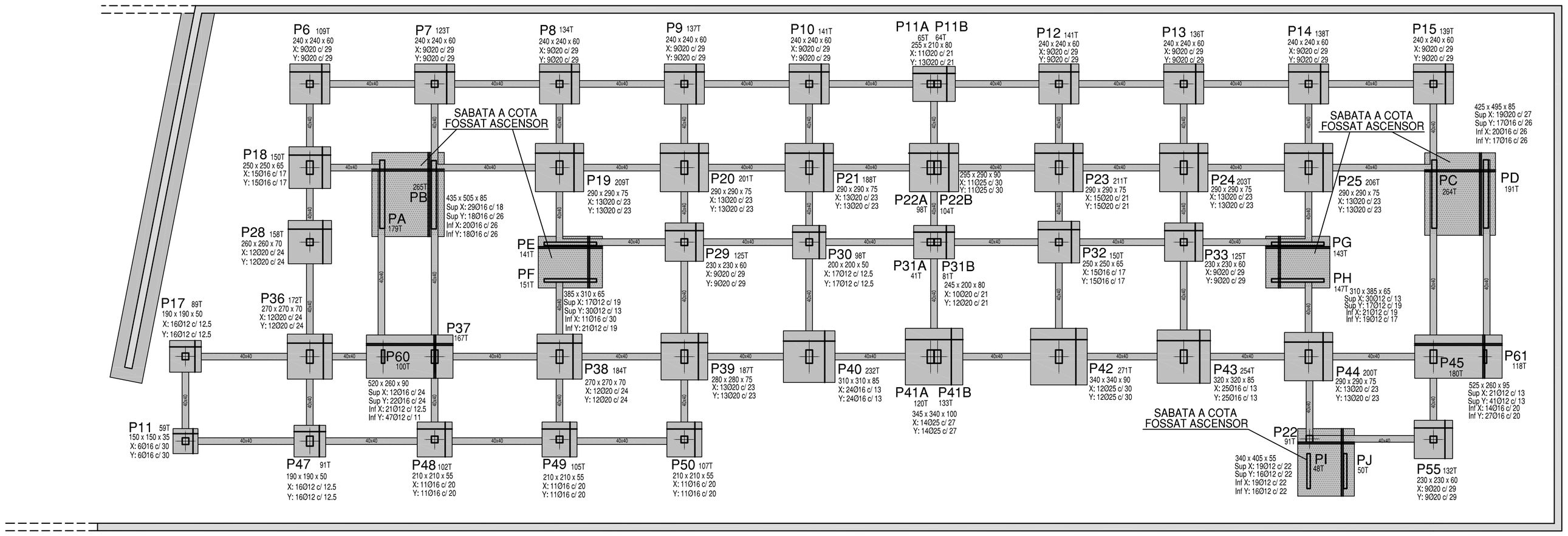

Mercat Municipal campoamor

Daniel Osete Otero

Mercat Municipal a Campoamor (Sabadell)

FONAMENTS

1/150

Tribunal 8: Robert Brufau, Enric Corbat, Victor Bonet

Projecte Final de Carrera

Qm Primavera 2007

DIN-A1

E-01