17 ESTRUCTURA
Sostre planta baixa

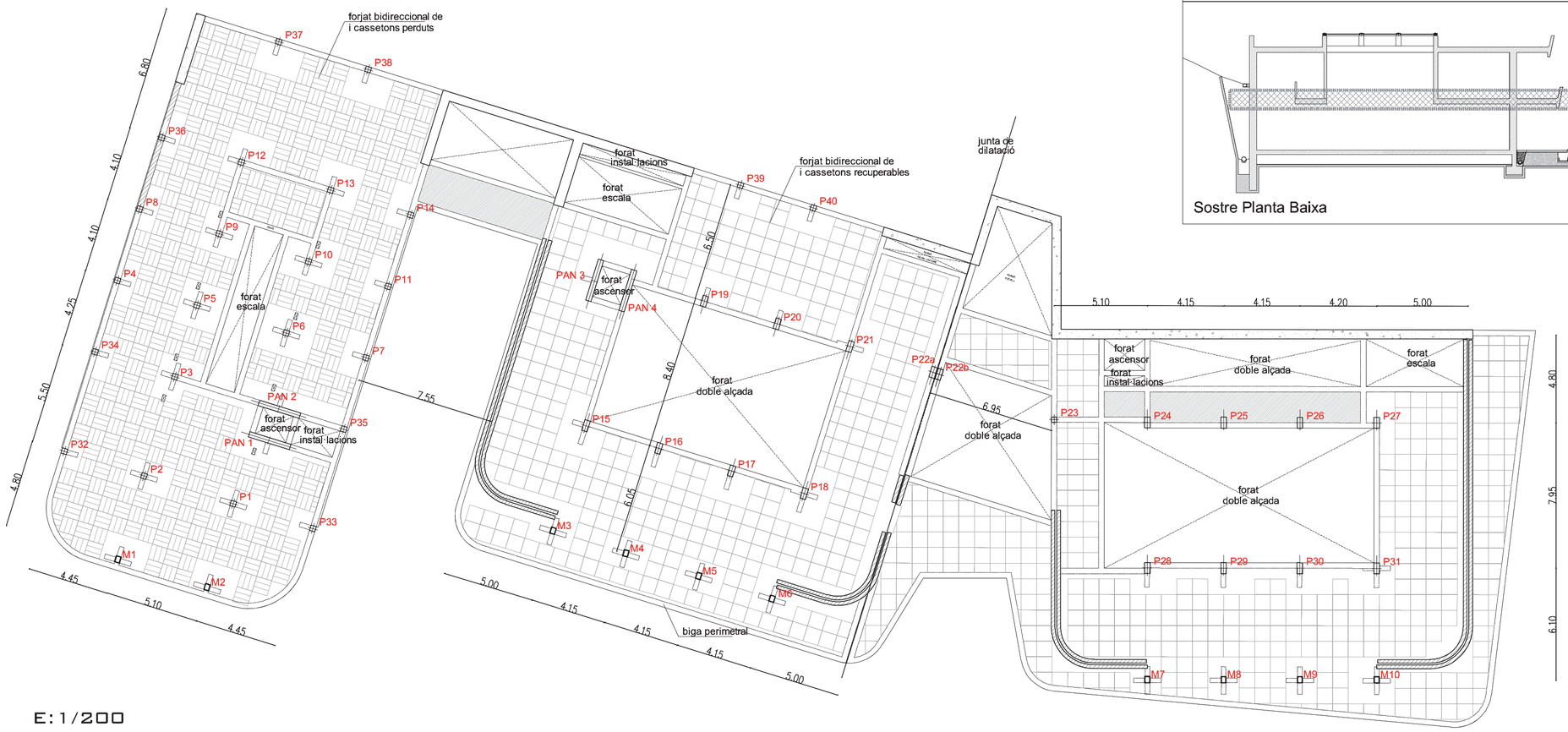

E: 1/200

Detall Secció

Sostre Planta Baixa

Característiques Forjat			
ZONA: SOSTRE PLANTA BAIXA			
Tipus de forjat	Bidireccional		
Revoltons	Cassetons recuperables		
Cantell	25+5 cm		
Intereix	82+82 cm		
Pes propi (ponderat)		500	Kg/m2
Sobrecàrrega d'ús		200	Kg/m2
Càrregues permanents		200	Kg/m2
Sobrecàrrega de neu		-	Kg/m2
TOTAL		900	Kg/m2
Armat a la xapa de compressió: Segons EHE 08 (Art. 59.2.2)			

Característiques Forjat			
ZONA: SOSTRE PLANTA BAIXA			
Tipus de forjat	Bidireccional		
Revoltons	Formigó lleuger (perduts)		
Cantell	25+5 cm		
Intereix	82x82 cm		
Pes propi (ponderat)		600	Kg/m2
Sobrecàrrega d'ús		500	Kg/m2
Càrregues permanents		200	Kg/m2
Sobrecàrrega de neu		-	Kg/m2
TOTAL		1300	Kg/m2
Armat a la xapa de compressió: Segons EHE 08 (Art. 59.2.2)			

Característiques Forjat			
ZONA: SOSTRE PLANTA BAIXA			
Tipus de forjat	Llosa massissa		
Revoltons	Formigó lleuger (perduts)		
Cantell	30 cm		
Intereix			
Pes propi (ponderat)		750	Kg/m2
Sobrecàrrega d'ús		500	Kg/m2
Càrregues permanents		200	Kg/m2
Sobrecàrrega de neu		-	Kg/m2
TOTAL		1450	Kg/m2
Armat a la xapa de compressió: Segons EHE 08 (Art. 59.2.2)			

Capitell de pilar de cantonada

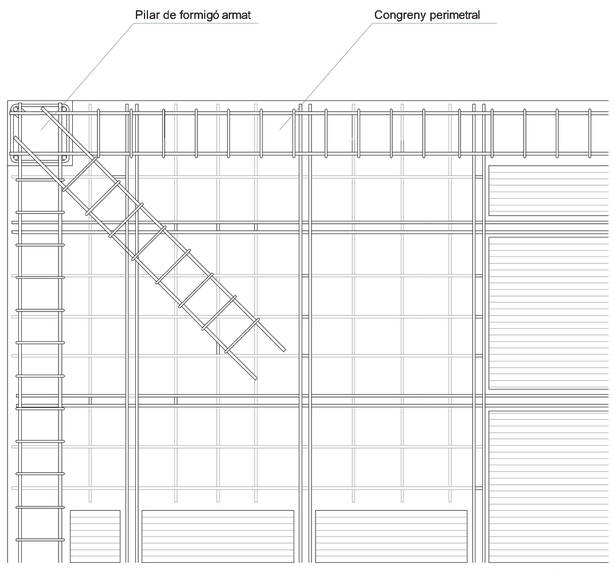

E: 1/20

Capitell de pilar perimetral

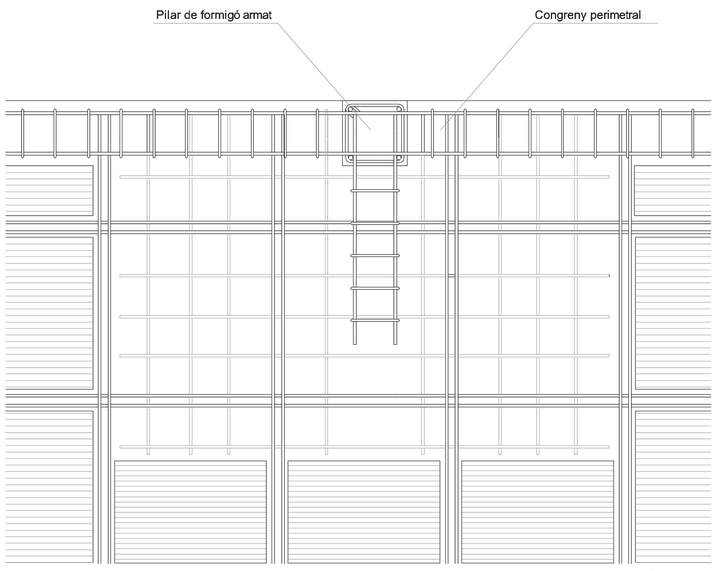

E: 1/20

Capitell de pilar central

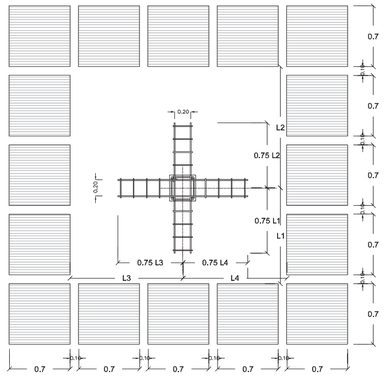

E: 1/50

Creueta de punxonament de pilar metàl·lic

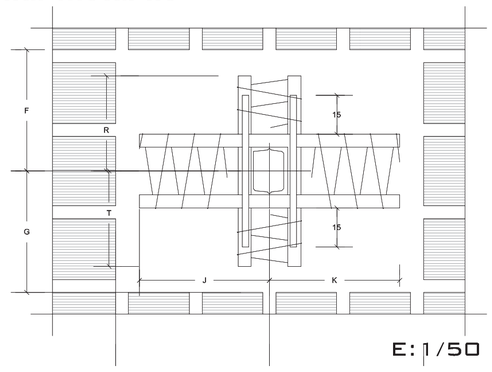

E: 1/50

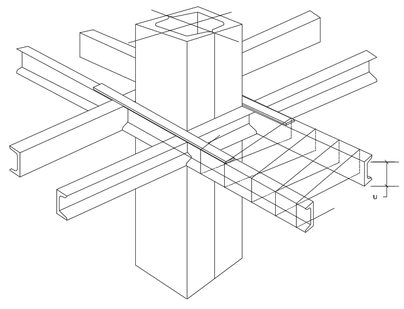

MARTA GORDALIZA BAGUENA
TRIBUNAL 1
TUTOR: FERNANDO MARZÀ

EL CASÓ
Estació Experimental Agrícola [clúster R+D+I]