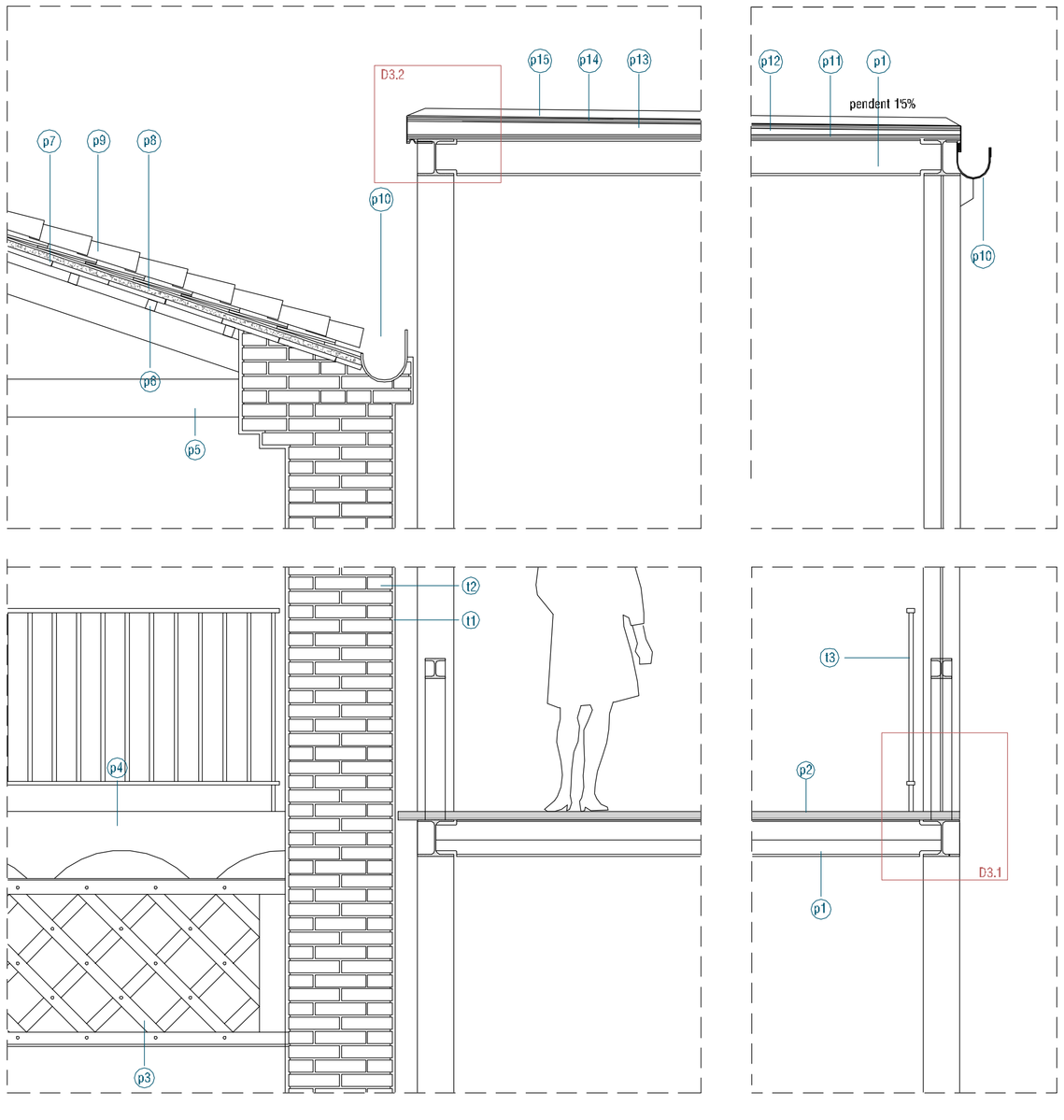

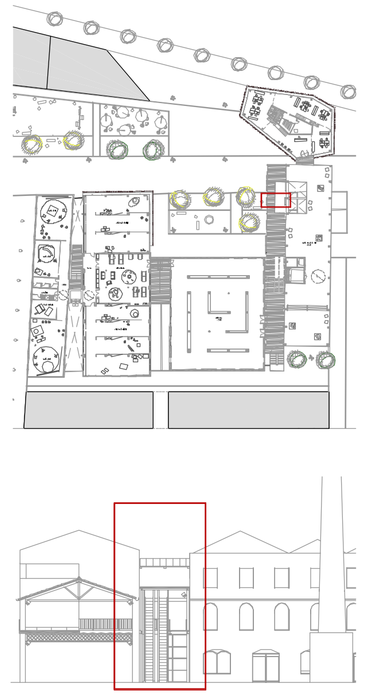

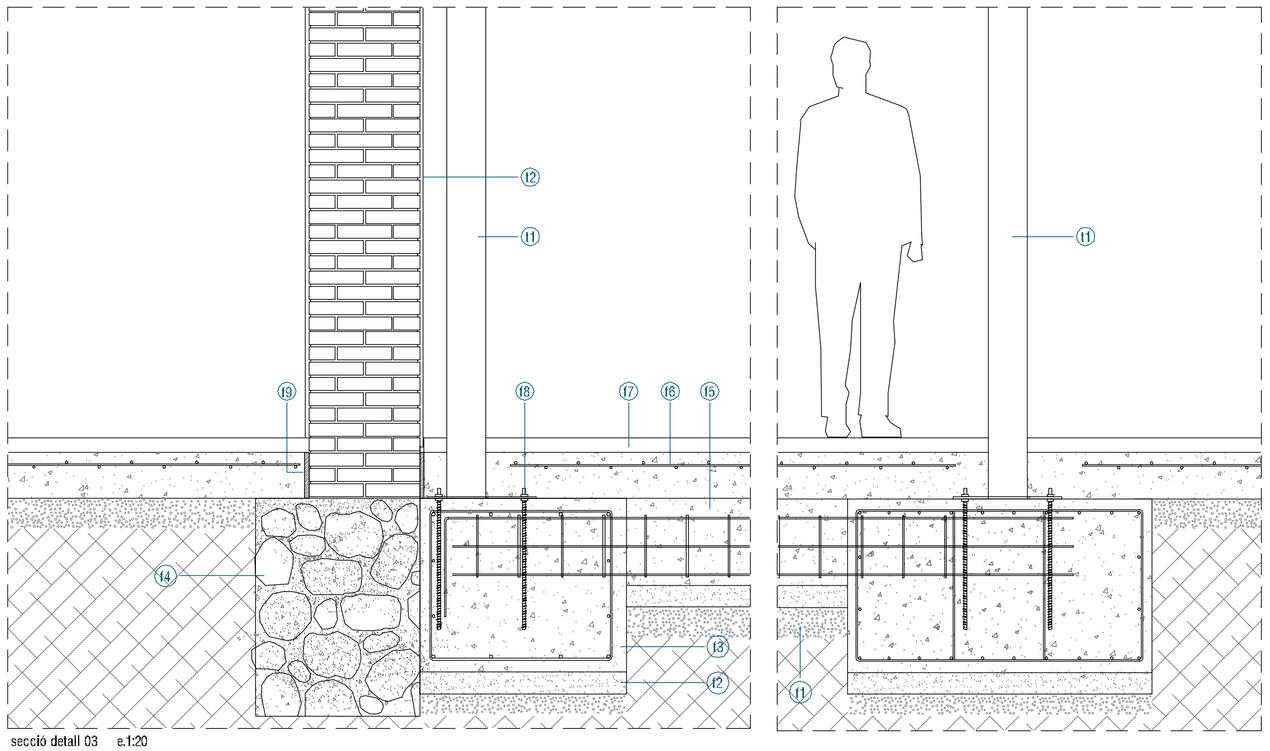

secció detall 03 e.1:20

Detall 3.1 estructura passera metàl.lica

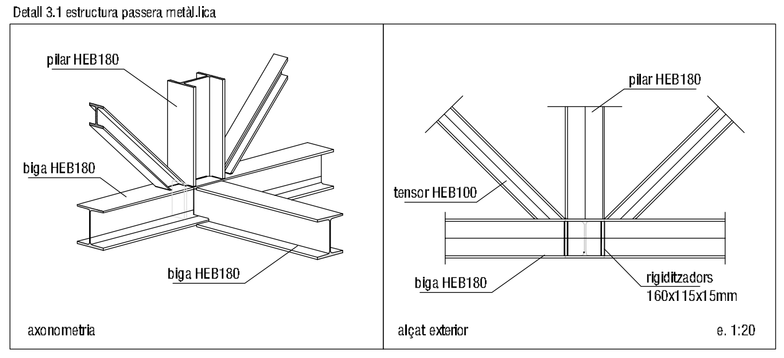

Detall 3.2 estructura passera metàl.lica

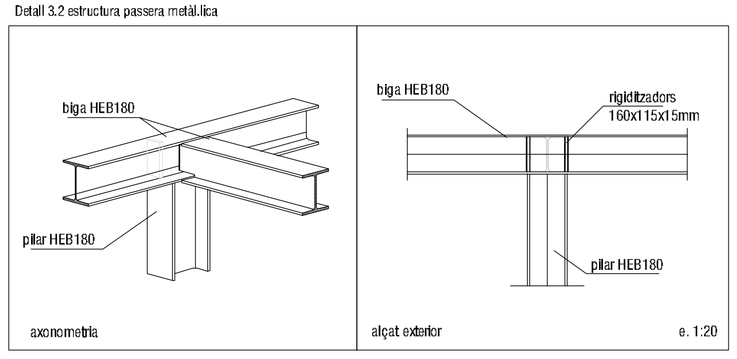

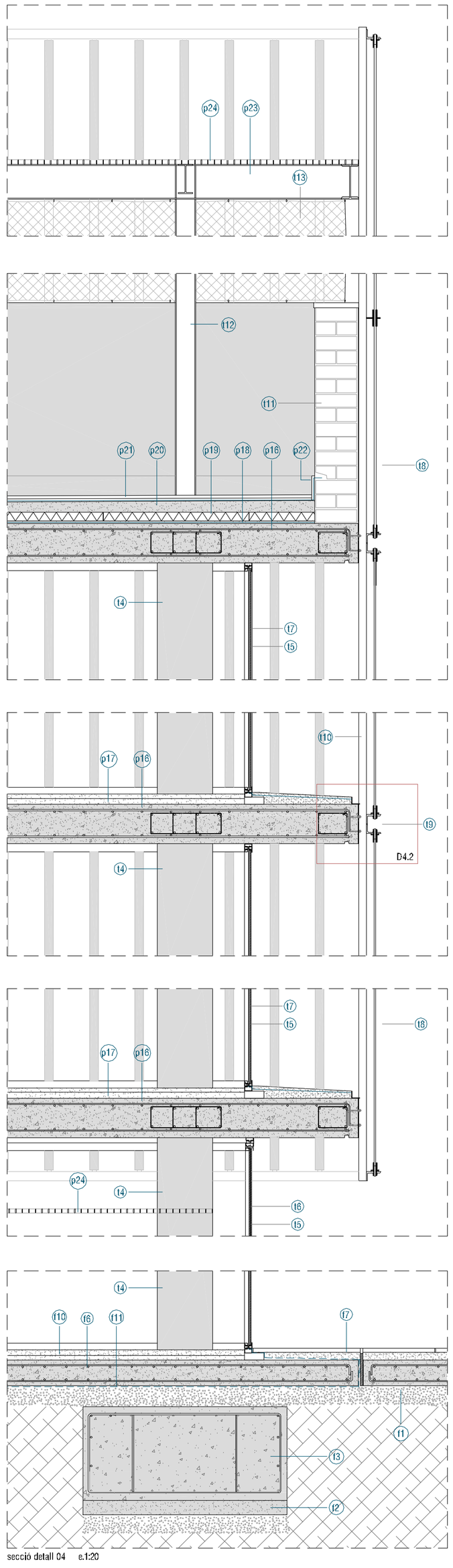

secció detall 04 e.1:20

Detall 4.1 finestra d'acer de la casa Jansen e. 1:2

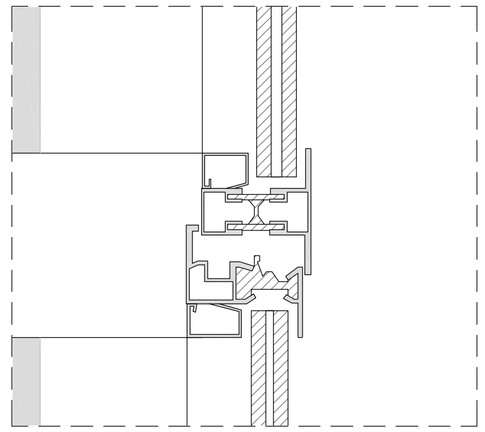

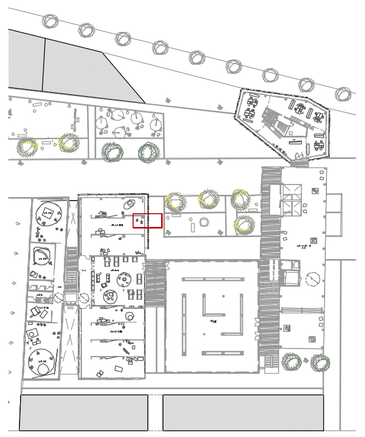

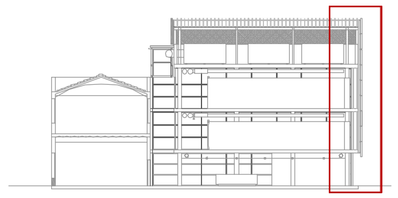

Detall 4.2 façana de lames e. 1:5

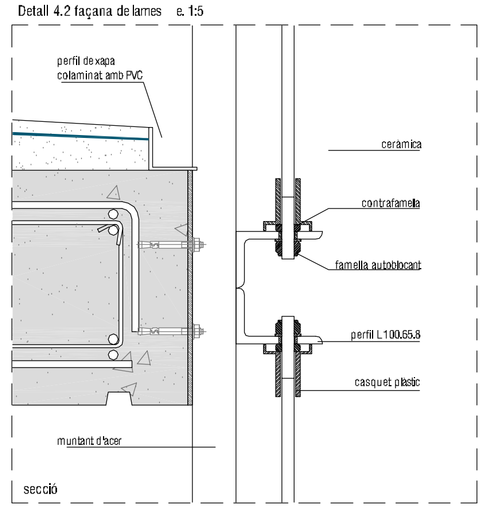

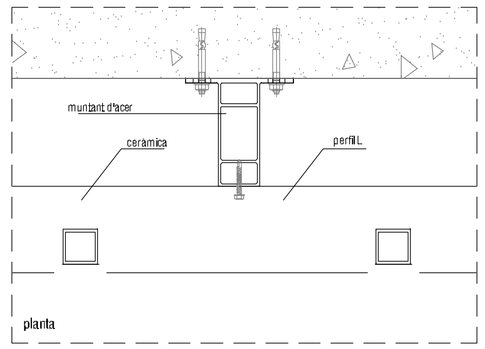

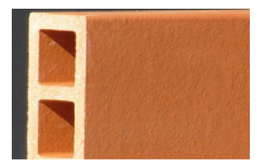

Façana Biblioteca Municipal
Vila-real
Edifici projectat per Carlos Ferrater

La façana és de lames ceràmiques tubulars de 8m d'alçada dividides amb vuit peces, el diàmetre de cada lama és de 5cm i en el seu interior hi ha una barra d'acer galvanitzat. Entre les barres d'acer i les peces ceràmiques s'hi col.loca una peça de polietilè resistent per aconseguir que les peces encaixin a la perfecció.

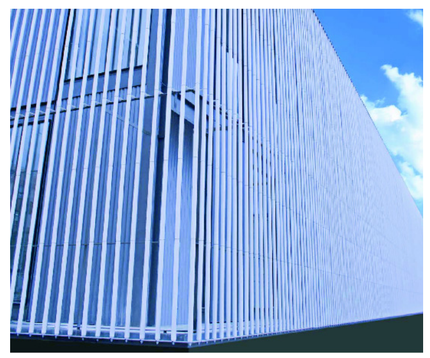

Fonaments i soleres

f1. Capa de grava e:15cm
f2. Formigó de neteja e:10cm
f3. Sabata excèntrica per suport d'estructura metàl.lica
f4. Fonaments existents de pedra i calç
f5. Biga riostra de secció 40x40cm
f6. Solera 15cm amb armat bàsic Ø 8/ 20cm
f7. Paviment exterior peça de formigó prefabricat
f8. Perns d'anclatge de pilar d'acer laminat HEB
f9. Separador de poliestirè expandit e=2cm
f10. Paviment interior contínu format per una capa de linolium i les capes de adhesió corresponents e=5cm
f11. Làmina impermeable de betum modificat amb elastòmers sobre geotèxtil

Tancaments façanes

t1. Pilar d'acer laminat HEB180 d'estructura metàl.lica
t2. Revestiment de morter monocapa existent restaurat i pintat
t3. Barana d'acer galvanitzat amb brendoles cada 12cm
t4. Pilar de formigó armat vist 40x40cm
Pilar d'acer laminat HEB180
t5. Finestra d'acer amb ruptura de pont tèrmic amb el marc i la fulla dels perfils enrasats entre sí, model Janisol de la casa Jansen en cas de no poder aprofitar les existents
t6. Vidre doble amb càmara d'aire 6+12+8mm considerat d'antiintrusió tipus climalit o similar
t7. Vidre doble amb càmara d'aire 6+12+8mm de seguretat per les persones tipus climalit o similar
t8. Lames ceràmiques de 120x60mm recolzada a estructura metàl.lica seguint el sistema de la casa Butech o similar
t9. Doble perfils d'acer L100.65.8 anclats a muntant d'acer
t10. Muntant d'acer anclat a forjat
t11. Mur de tobxana revocat
t12. Pilar d'acer HEB200 per coberta lleugera
t.13 Malla metàl.lica per evitar intrusió d'ocells

Fojats i paviments

p1. Perfil d'acer laminat HEB180
p2. Taulers de fusta 30x240x5cm fixats a estructura metàl.lica
p3. Biga d'acer existent
p4. Volta ceràmica existent
p5. Encavallada de fusta existent
p6. Llates existents aprofitades i en cas necessari substituïdes
p7. Peça ceràmica e=25cm
p8. Capa de morter
p9. Teula ceràmica aprofitada
p10. Canaló d'acer galvanitzat
p11. Tauler de fusta de pi vist e=2cm
p12. Perfils omega ancorat a tauler mecànicament h=60mm
p13. Càmara d'aire e=4cm
p14. Tauler aglomerat hidrofugat e=2cm
p15. Xapa de zinc col.locada a junta alçada
p16. Forjat de llosa de formigó armat e=26cm
p17. Paviment interior contínu format per una capa de linolium i les capes de adhesió corresponents e=5cm
p.18 Barrera de vapor
p.19 Aïllament tèrmic de poliestirè expandit e=5cm
p.20 Formigó alleugerit per realitzar pendents
p.21 Capa de formigó acabat llisca't
p.22 Acabat de morter per protecció de làmina impermeabilitzant
p.23 Perfil d'acer laminat IPN220
p.24 Reixa de religa

Albert Jané Playà
tutor: Josep Giner