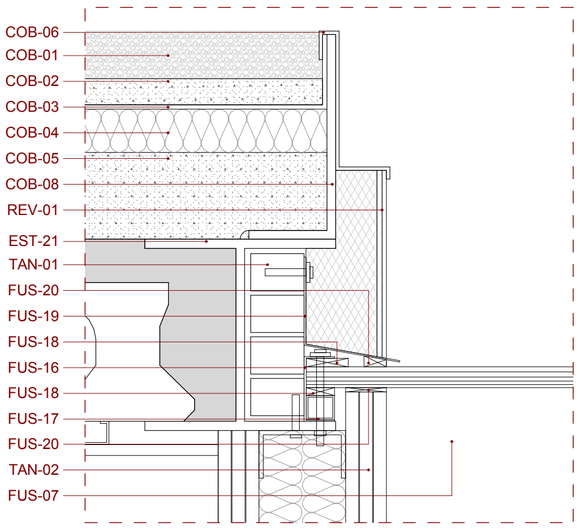

DETALL 07.01. RECOLZAMENT CLARABOIA A PARAMENT VERTICAL (Escala 1/5)

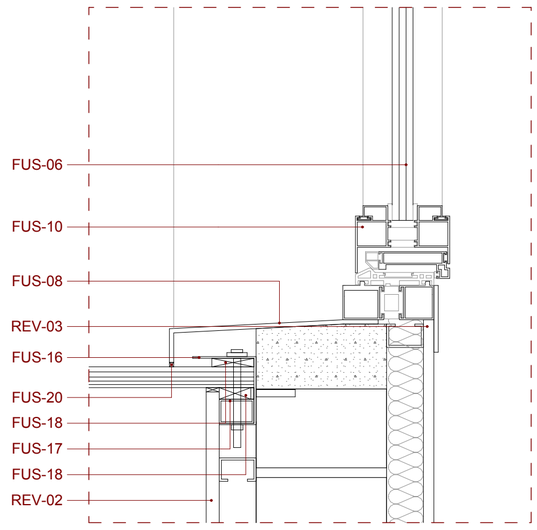

DETALL 07.02. RECOLZAMENT CLARABOIA A PARAMENT VERTICAL SOTA FINESTRA (Escala 1/5)

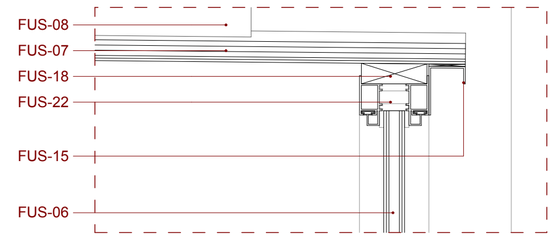

DETALL 07.03. UNIÓ DRETA PARAMENT VERTICAL I HORITZONTAL CLARABOIA (Escala 1/5)

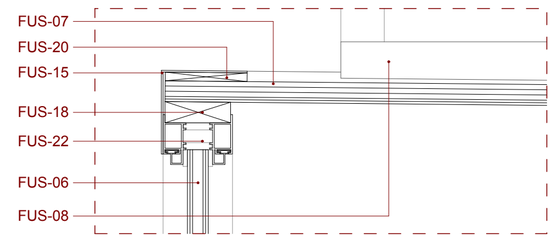

DETALL 07.04. UNIÓ ESQUERRA PARAMENT VERTICAL I HORITZONTAL CLARABOIA (Escala 1/5)

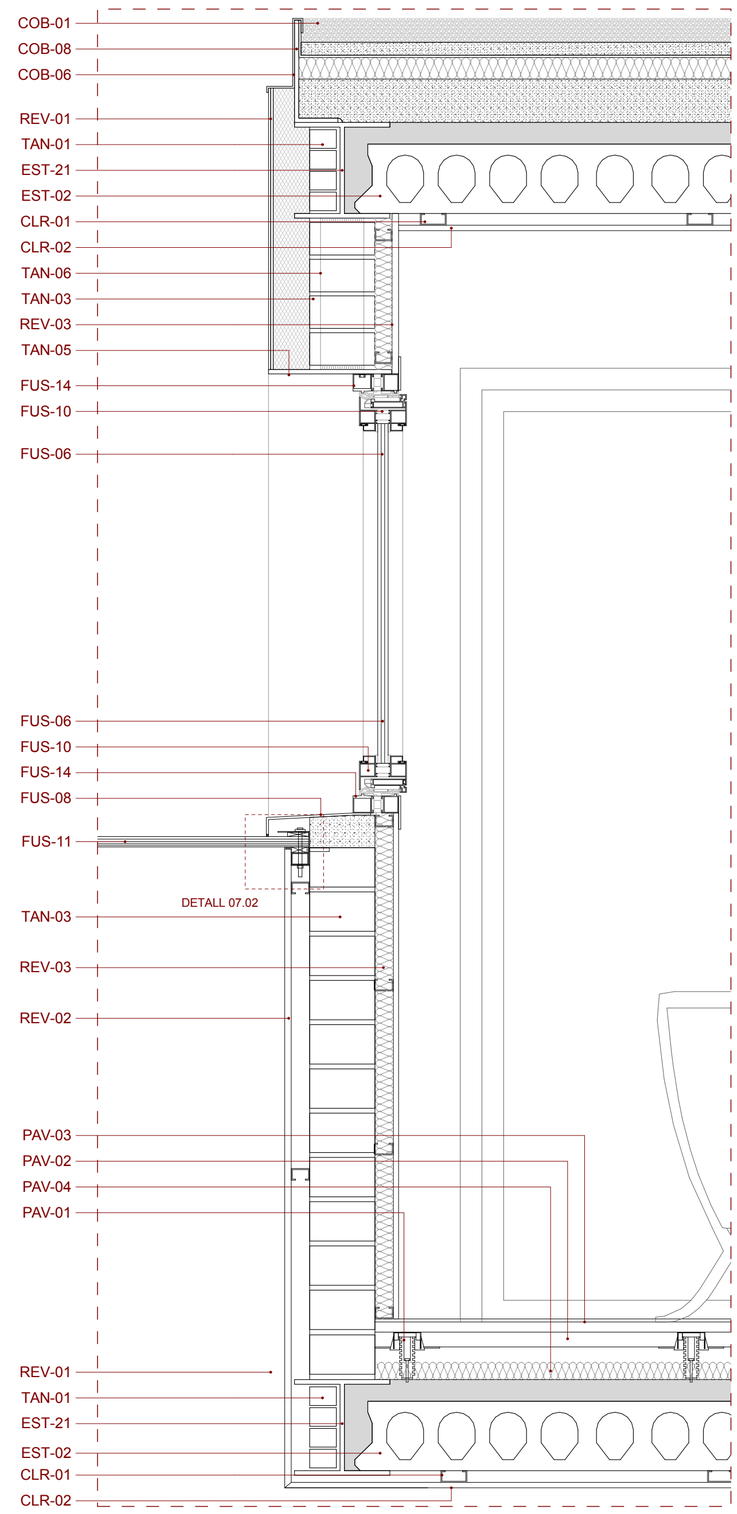

DETALL 05.04. FAÇANA APARTAMENT. SEPARACIÓ ENTRE ESPAIS PRIVATS I ESPAIS COMUNS (Escala 1/10)

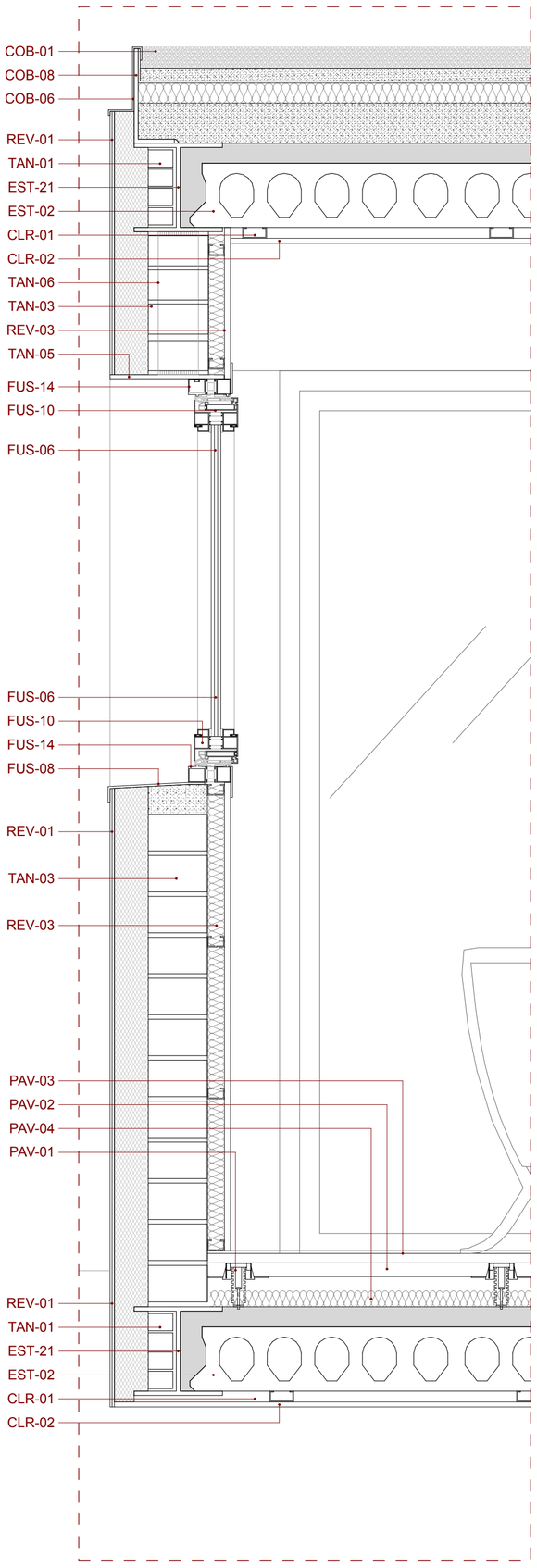

DETALL 05.01. FAÇANA APARTAMENT (Escala 1/100)

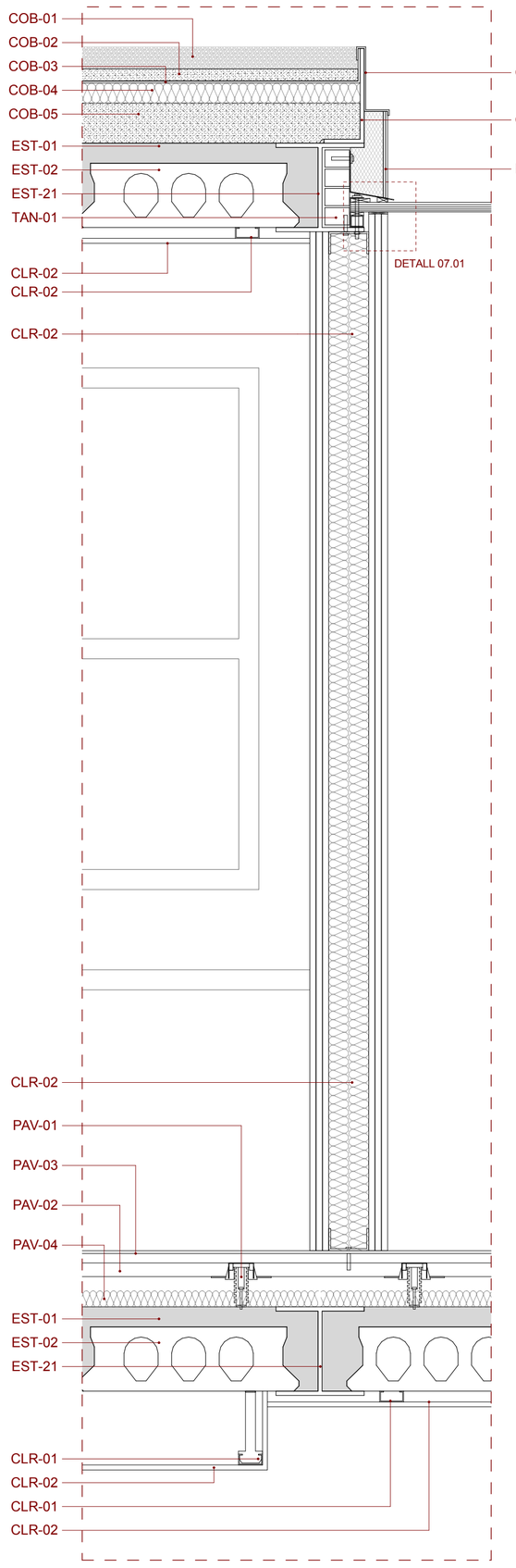

DETALL 05.02. SEPARACIÓ ENTRE ESPAIS PRIVATS I ESPAIS COMUNS (Escala 1/10)

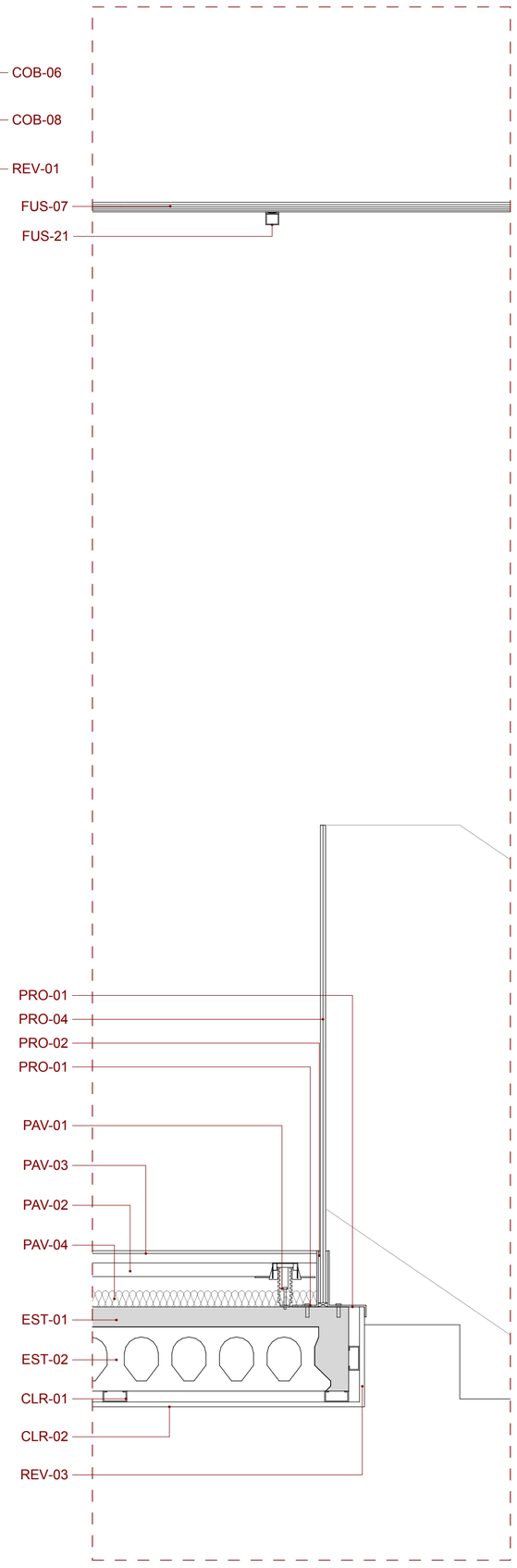

DETALL 05.03. REPLÀ DE L'ESCALA DELS APARTAMENTS. BARANA. (Escala 1/10)

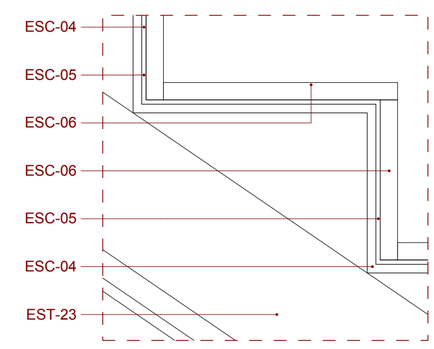

DETALL GRAONS. (Escala 1/5)

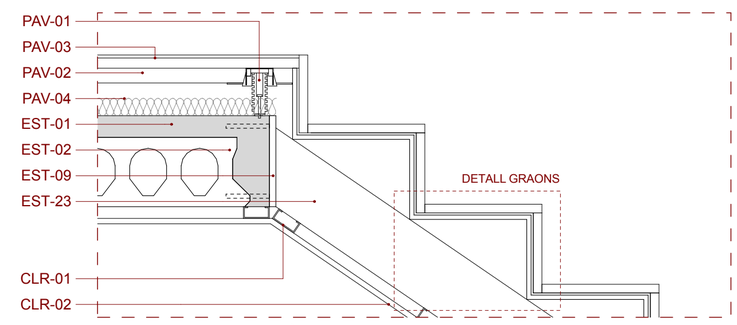

DETALL 06.01. REPLÀ SUPERIOR DE L'ESCALA DELS APARTAMENT. GRAONS. (Escala 1/10)

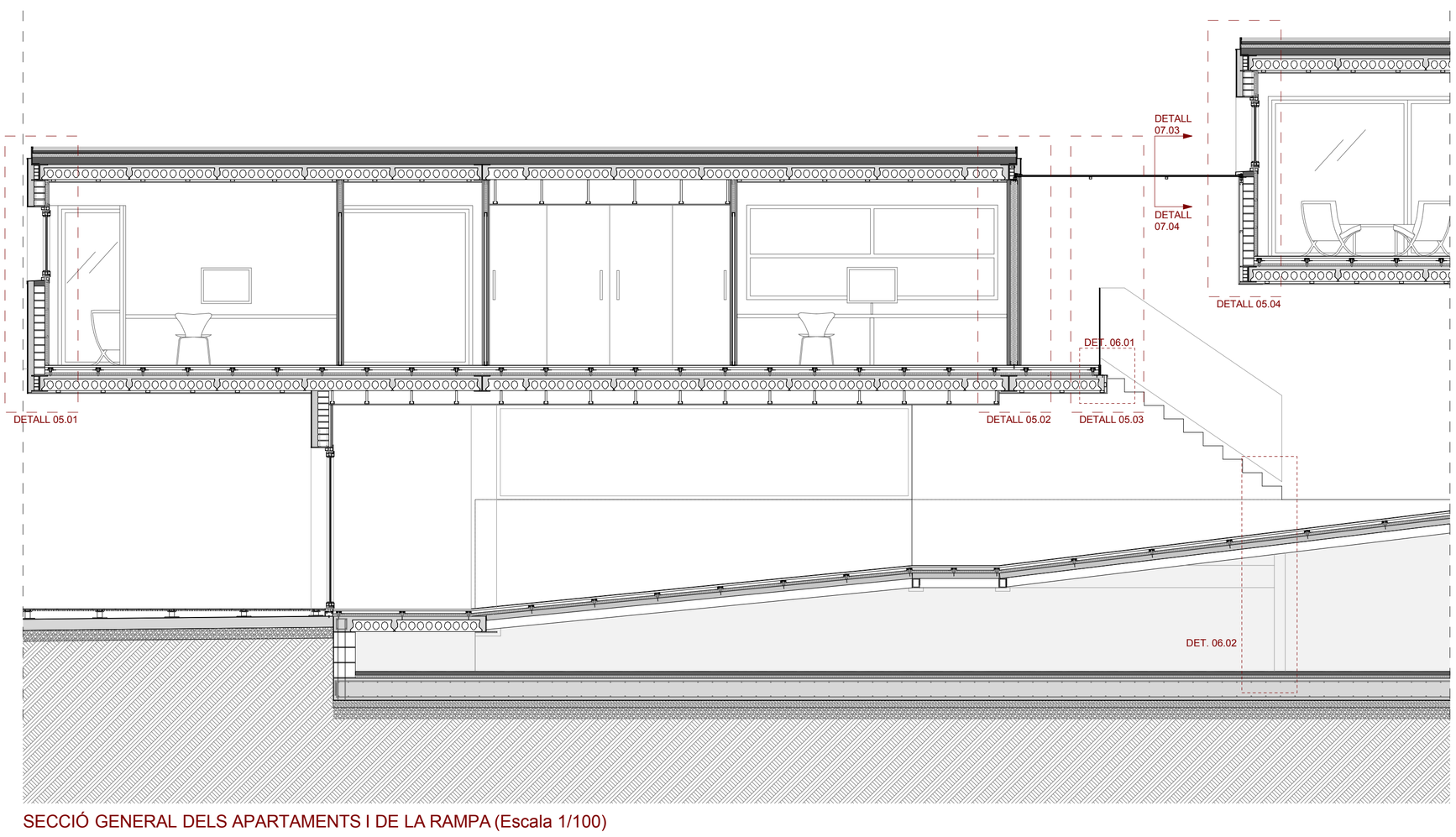

SECCIÓ GENERAL DELS APARTAMENTS I DE LA RAMPA (Escala 1/100)

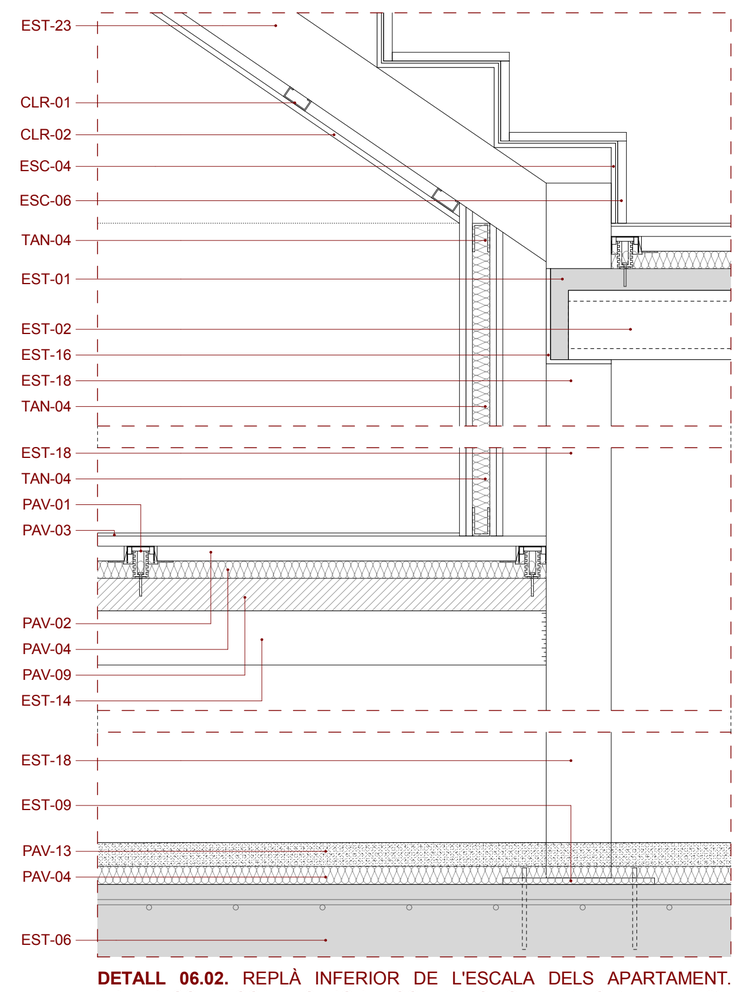

DETALL 06.02. REPLÀ INFERIOR DE L'ESCALA DELS APARTAMENT. ARMARI SOTA ESCALA. SUPORT ESCALA ALS FONAMENTS. (Escala 1/10)