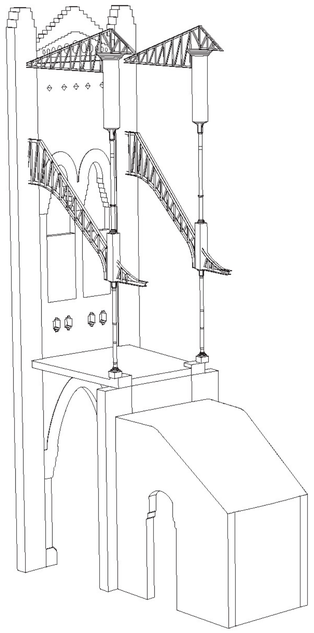

*Estructura existent, m[odul tipus del tambor.

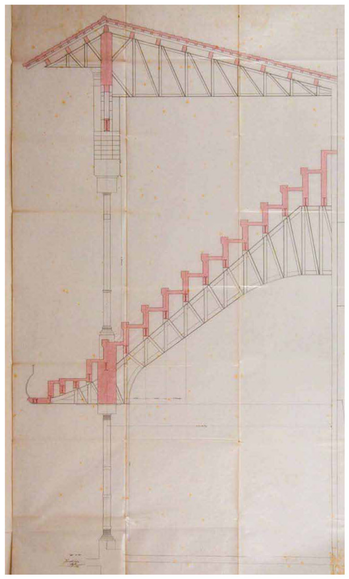

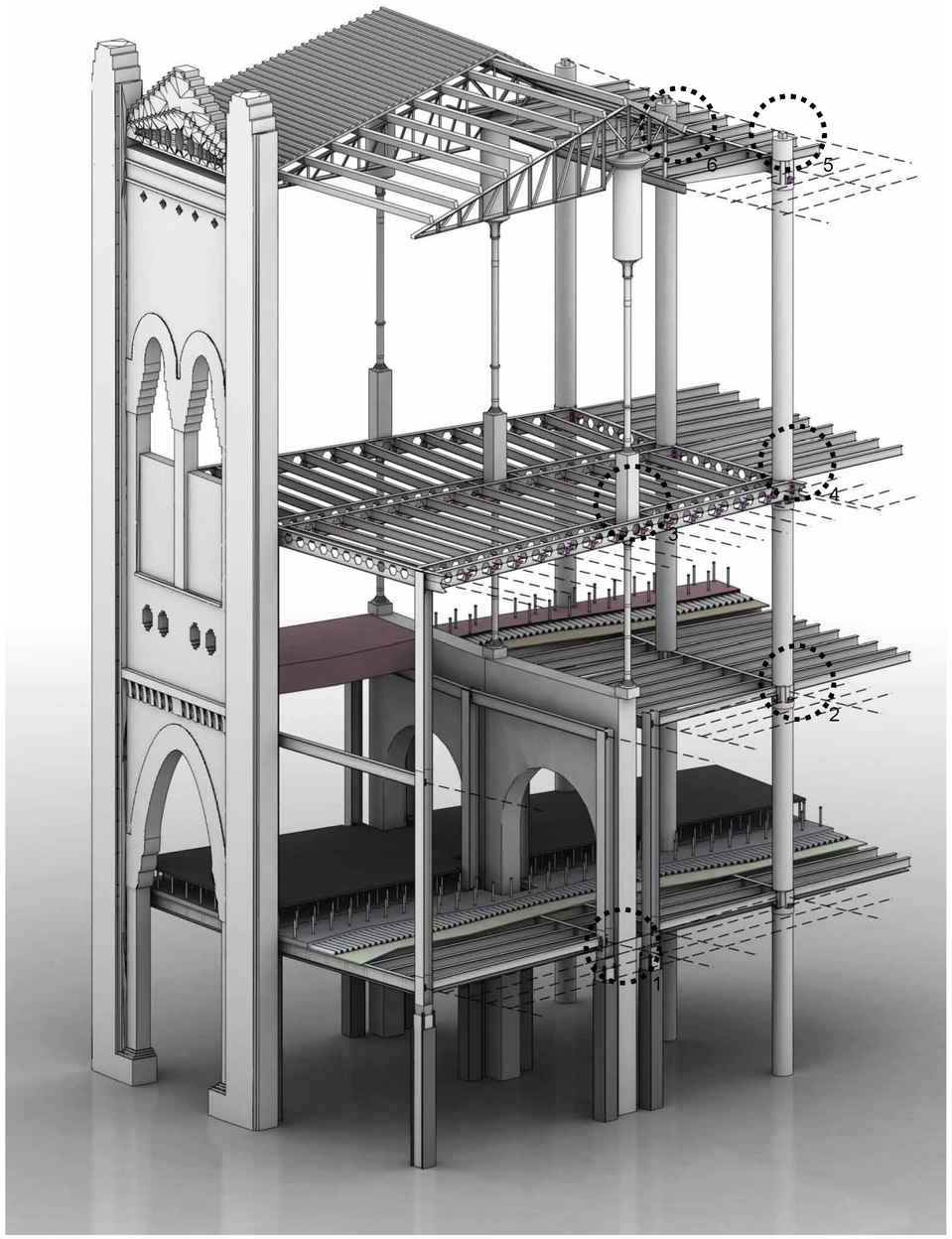

*Llegenda:

1. REVESTIMENT D'ACABAT DE PILAR TIPUS PLADUR 20MM
2. PERFILS DE MUNTATGE DEL REVESTIMENT TIPUS PLADUR PERFIL 34X34
3. PROTECCIÓ IGNIFUGA DE PROYECCIÓ DE MORTER PERLITA-VERMICULITA 30MM. R90
4. ENAMILLAR DEL PILAR AMB MALLA NERVADA METÀL·LICA DE 0.5MM PER A SUPORT DEL MORTER PROJECTAT
5. PILAR HEB 300
6. UNIÓ COLLADA PILAR HEB-JASSERA IPN DOBLE PLETITA 7X7X15CM
7. ANGLE D'UNIÓ PILAR HEB-VIGA IPN 1/2 PERFIL HEB 150
8. PLETINA D'ANCORATGE.
9. UNIO VIGA-JASSERA
10. JASERA IPE 300
11. VIGA IPE 220
12. MUR ORIGINAL
13. FALÇ SOSTRE DE PLAQUES PREFABRICADES DE GUIX, INCLOSA PROTECCIÓ IGNIFUGA DE L'ESTRUCTURA METÀL·LICA. PRJECCIÓ DE PERLITA-VERMICULITA 30MM REI 90
14. EIXOS D'ESTRUCTURA
15. PILAR DE FORMIGO 50
16. CAPITELL METAL·LIC
17. ANGLE D'UNIÓ PILAR FORMIGO-VIGA IPN 1/2 PERFIL HEB 150
18. ANGLE D'UNIÓ PILAR FORMIGO-JASSERA IPN 1/2 PERFIL HEB 150
19. VIGA ALLEUGERADA 420 / IPE 300
20. ANGLE D' UNIÓ JÀSSERA ALLEUGERIDA-JASSERA IPN 1/2 PERFIL HEB 150
21. RIOSTRA DE PERFIL IPN 220. TRAVA DE BIGUES ALLEUGERIDES PER A SUPORT DE LA JUNTA ESTRUCTURAL CONTRA EL MUR I ESTRUCTURA DE PILAR DE FOSA EXISTENT.
22. PREEXISTENCIES PILAR DE FORJA + MUR DE FABRICA
23. ANGLE D'UNIÓ PILAR FORMIGO-JASSERA ALLEUGERIDA 1/2 PERFIL HEB 150
24. UNIÓ COLLADA DE DOBLE PLETINA PER 2 JASSERES ALLEUGERIDES
25. JASSERA IPE 420
26. BIGA EN VOLADIS DE SUPORT DEL FORJAT TRANSITABLE DE VIDRE ARMAT A LA TEULADA
27. ANGLE D' UNIÓ PILAR FORMIGO-JASSERA IPE 400 1/2 PERFIL HEB 150
28. DAU DE RECOLZAMENT SOBRE PLACA METAL·LICA ANCORADA AL PILAR DE FORMIGÓ, PER A SUPORT DE LA NOVA COBERTA.
29. PERIMETRE COBERTA EXISTENT
30. REMAT DE VOLADIU PERFIL UPE 220
31. UNIÓ COLLADA DE 2 JASSERES ALLEUGERADES DOBLE PLETITA 7X7X22CM
32. ENCAVALLADA DE LA TEULADA EXISTENT. INCLOS CALAIX RECOLLIDA DE PLUVIALS I BAIXANTS EN ACER INOXIDABLE
33. FUSTERIA DE PERFILS D'ACER INOXIDABLE I VIDRE SECURITZAT AMB CAMBRA D'AIRE. INCLOSES JUNTES ESTRUCTURALS DE NEOPRE SOBRE PERILS D'ACER INOXIDABLE EN LA UNIO AMB LA ENCAVALLADA DE AL TEULADA EXISTENT I EN LA DEL FORJAT EN VOLADIS

*Detalls rehabilitació:

1. Formació d'estructura de suport del nou forjat, envoltant els murs dels arcs existents. Pilars HEB de suport del forjat i espai de separació entre el nou forjat i el mur dels arcs existents.

2. Encontre del forjat unidireccional nou amb el nou pilar de formigó de secció circular en el nivell dels arcs.

3. Nou forjat envoltant el mur de fàbrica de suport dels pilars de fosa existents. Es formarà un marc de suport d'una junta estructural per evitar transmetre esforços verticals i ajudar a la trava horitzontal de l'estructura existent.

4. Encontre del forjat col·laborant nou amb el nou pilar de formigó de secció circular en el nivell dels pilars de fosa.

5. Recolzament de la passera perimetral de la nova coberta sobre els pilars de formigó de la corona que el dau es recolza sobre una placa metàl·lica ancorada al pilar.

6. Nou forjat salvant els tacos de formigó de la façana existent entre pilar i pilar de fosa. Calaix de recollida de pluvials i baixants en acer inoxidable. Estructura de junta i transició entre nou i vell, formada per estructura en voladis de suport de vidre transitable securitzat amb cambra d'aire i estructura de perfils d'acer inoxidabel amb vidres amb cambra d'aire i securitzats. La unió amb l'estructura existent i el voladis transitable disposarà de junta estructural de neopré.

1

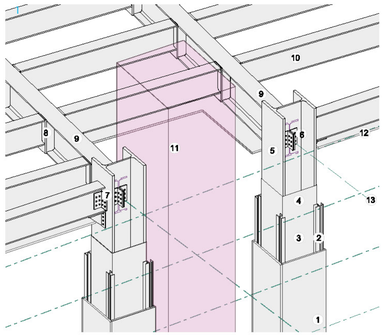

3

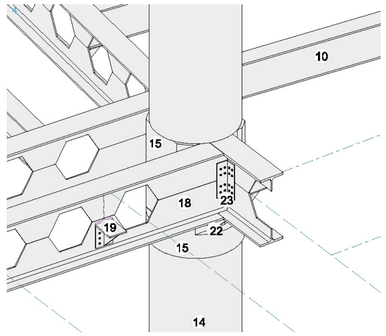

2

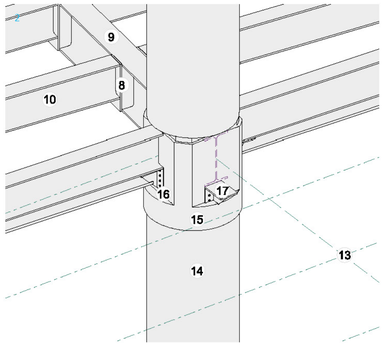

4

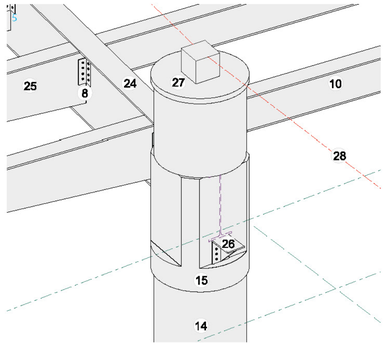

3

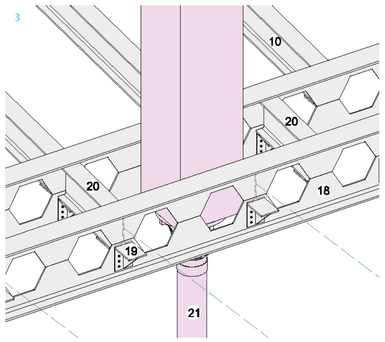

6

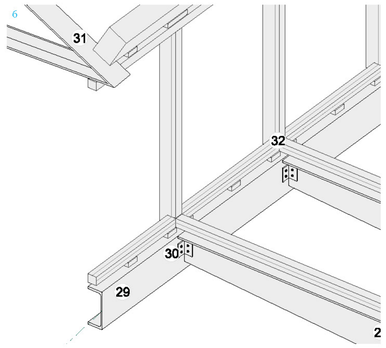

*Referents i estratègies de rehabilitació

Nou forjat al voltant de pilar de fosa

Mènsula de reforç pilar existent

Mur equipat

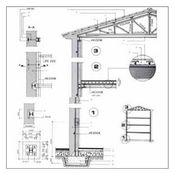
Reforç de façana de fàbrica

Protecció acer: perlita-verniculita

Estructura folrada de plaques de guix

Acondicionament d'espais

Formació d'espais - caixa

Apuntalat de la façana

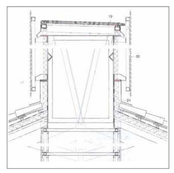
Restitució coberta i formació lluernes

Accessos en obra de fàbrica

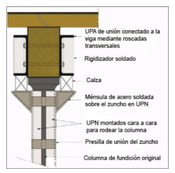

Reforç estructures històriques

Ampliació edificis històrics

Ruixadors estructura contra-incendi