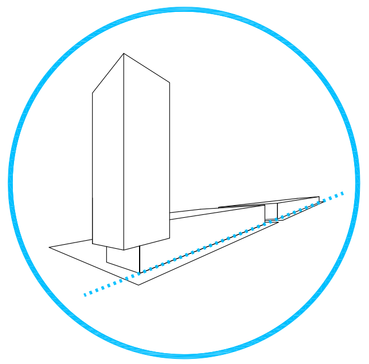

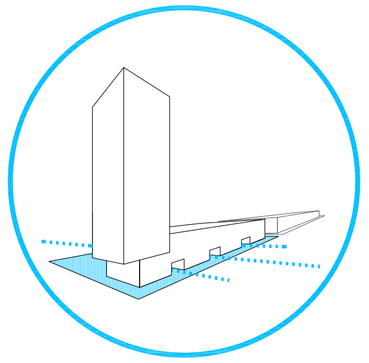

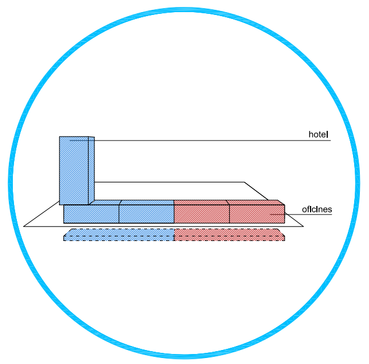


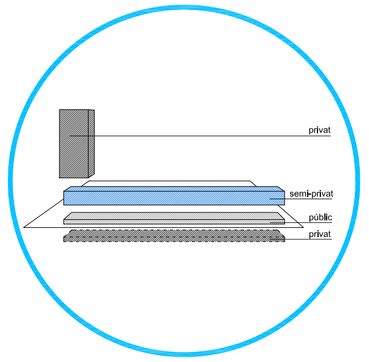


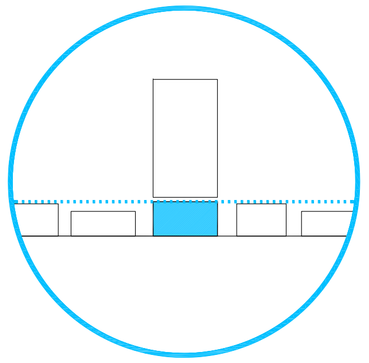

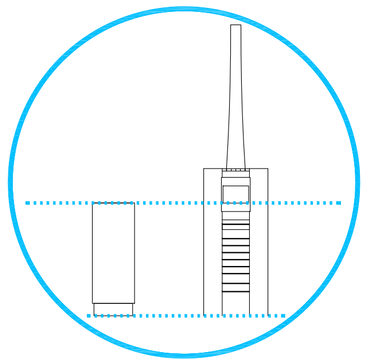

## _USOS DE L'EDIFICI

Podem dividir l'edifici en 2 grans usos, el de hotel i el de oficina. Pel que fa a l'hotel, a la **planta -1** esta situat l'aparcament, com també el magatzem de la cuina, una de les sales d'instal.lacions i els vestuaris dels treballadors, que connecten directament amb la part administrativa i de personal de **planta baixa**. En aquesta també tenim el Hall d'accès i un restaurant.

A la planta primera l'edifici disposa d'una sala per exposicions, una terrassa i una gran sala polivalent que es pot subdividir segons les necessitats, adaptada per fer grans banquets i altres events. Té connexió directa amb la cuina.
A la planta segona esta situat el gimnàs, i la zona de spa, pel que fa a la part pública del programa, mentre que a la part privada tenim els serveis de neteja, uns vestuaris, magatzems i sales de maquinaria.
A la planta tercera està la piscina, amb un lounge bar.
A la planta quarta hi ha un coixí entre la part mes pública de l'hotel i la part mes privada, es a dir les habitacions. Hi trobem una gran sala amb diversos usos,connexio a internet, zona de jocs, i bar.
Desde la planta cinquena fins la divulena estàn totes les habitacions de l'hotel. N'hi ha de dobles, suits, individuals, i matrimonials.
La darrera planta es una planta tecnica i superiorment ja ens trobem la coberta.
Pel que fa a la part d'oficina, aquesta esta dividida en dos de diverses, pero funcionalment son iguals, en planta -1 tenen el parquìng que conecta directament amb totes les plantes. En planta baixa tenen la part més pública, corresponent al hall d'accès i a locals comercials, mentre que a les 3 plantes superiors estàn els despatxos i sales comuns.

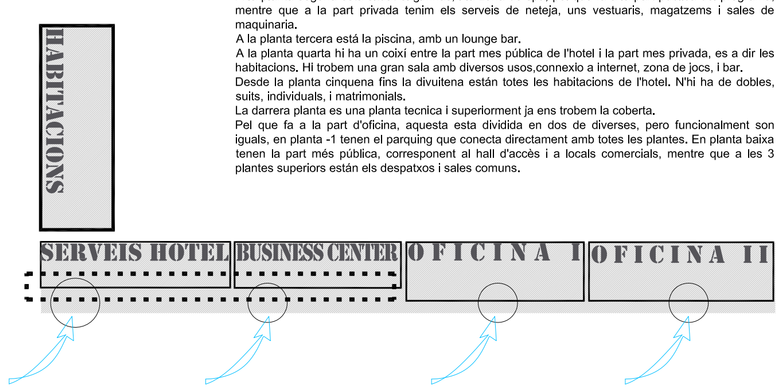


## _ESTRATÈGIA D'ACCÈS I FLUXES

A l'edifici s'hi pot accedir desde 4 punts diversos. Un correspondria a l'accès al hall de l'hotel. Aquest es un accès a doble alçada,protegit per un ràfec a una cota inferior, creant un espai intermig entre l'interior i exterior per acollir i acompanyar a la gent que s'allotja a l'interior d'aquest. El segón accès correspondria a l'accès a les sales de conferències i sales de reunions que l'hotel ofereix a lloguer. Aquest es un accès de mides molt mes reduìdes. Els altres dos accessos correspondrien a les dos oficines. Aquests ja de mides encara mes reduìdes. seguint l'ordre de la composició de la façana. Tots els accessos consten d'unes escales d'emergècia i de dos ascensors que comuniquen la planta -1 fins la quarta, passant per totes les intermitges.
El nucli de comunicació de l'hotel no finalitza el seu recorregut a la planta quarta sinò que continua fins arribar a l'alçada de la divulena planta. En aquest nucli hi ha 3 ascensors publics i un ascensor destinat al servei de l'hotel, de manera que els recoreguts i fluxes d'un i altres no es creuarien.

Fluxes interiors_
Podem parlar de 4 fluxes diferenciats, el del personal de l'hotel, els hospedes, els visitants i el dels treballadors de les oficines.
L'hotel té tres fluxes principals de movimet. Els clients en formen un, els treballadors en formen un altre, mentre que els visitants esporàdics en formen el darrer. Cadascú te els seus recorreguts i es barregen en aquells punts en els que serveis i hospedes o visitants han d'interaccionar. Sino cadascú te els seus ascensors i espais diferenciats.

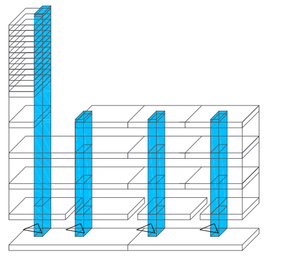

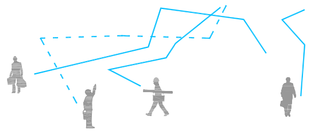

## _CONTACTE AMB EL TERRA

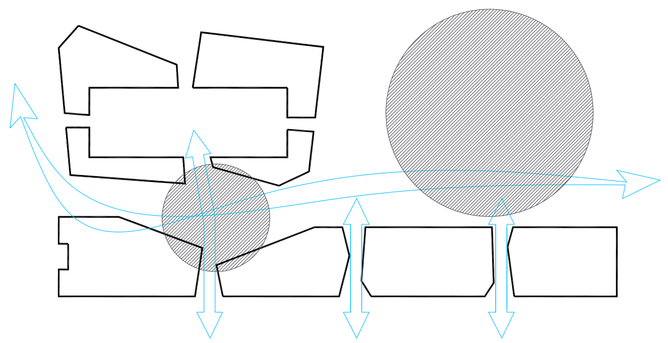

La planta baixa de l'hotel experimenta unes permeabilitats i giris segons els espais que es volen crear. La trobada amb el terra de l'edifici es formalitza molt lleugerament, a contraposició amb la resta de l'edifici, però amb sintonia amb el mercat que té davant.
Entre el mercat i l'hotel es crea un espai públic, tant d'estada com de pas, formalitzat en un elx que conduèix cap a la gran zona verda de la que gaudeix el complex. Dins d'aquest eix els espais van variant de profunditat, generant punts d'estada allà on entren en contacte amb la part més pública de l'hotel i l'accès al mercat. Cal remarcar també el fet que la part del mercat que dóna a aquest carrer està proveïda de petits comerços que al seu torn generen també activitat.

## _ESTRATÈGIA DE FAÇANA

L'edifici es composa amb dos tipologies diverses de façana, una correspondent a la base de l'edifici i l'altre a la torre. La intenció es marcar una gran diferència entre ambdues, creant alxí un element excent de la seva base, que es separa i té un caràcter propi.

Aquest canvi de façana també ve donat per les exigències del programa interior, mentre que a la base la il.lumnació mitjançant lames ja es suficient, a la torre, degut a l'us que alberga es pretenia donar una il.luminació i visibilitat major, permetent alxí unes visuals cap a Barcelona, cap al mar, i cap als altres elements que l'envolten.

El material que conforma la torre es a base de plaques de xapa microperforada. Aquesta, segons el parament que cobreix va variant els espessors dels forats. S'ha triat aquest material ja que es un material molt industrial, alxí com també ho es la zona en la que es situa l'edifici.

El material que recobreix la base, es de lames de metacrilat, tintades de diversos colors. La base esta dividida en 4 colors diversos, però en dos games cromàtiques, una, que respòn a l'ús d'hotel, i l'altre que respòn al de oficines. Entre ells però, hi ha dos tonalitats, que marquen el canvi entre una i altre oficina i entre els dos usos diferenciats de l'hotel.

Viviendas de Protección Oficial (V.P.O.) en Zizur Mayor, Navarra_
Alfonso Alzugaray Los Arcos

Edificio de oficinas INDRA_
B720 Fermín Vázquez

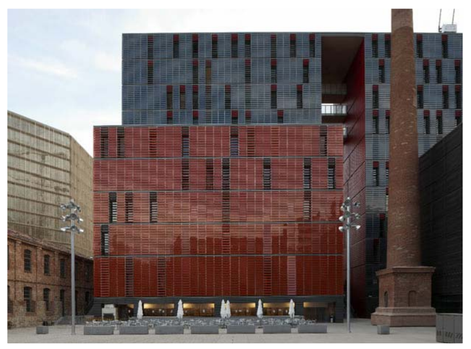

Universitat Pompeu Fabra. Facultat comunicació_
Ramón Valls I Josep Benedito

Edifici sede central GAES_
Mizien arquitectura + Mur&Garnate

# RECONVERSIÓ DE L'AREA INDUSTRIAL DE SANT ADRIÀ NOVA CENTRALITAT

ESTRATÈGIA URBANA ☐ ☐ ESTRATÈGIA PROJECTE ☐ ■ ☐ ARQUITECTURA ☐ ☐ ☐ ☐ ☐ ☐ ☐ ☐ CONSTRUCCIÓ ☐ ☐ ESTRUCTURA ☐ ☐ INSTAL.LACIONS ☐ ☐ ☐ ☐ ☐

AIDA DEL RIO PEREZ | TUTOR_ JOSEP MARIA GARCIA FUENTES | TRIBUNAL Nº 2 | PFC JUNY 2011