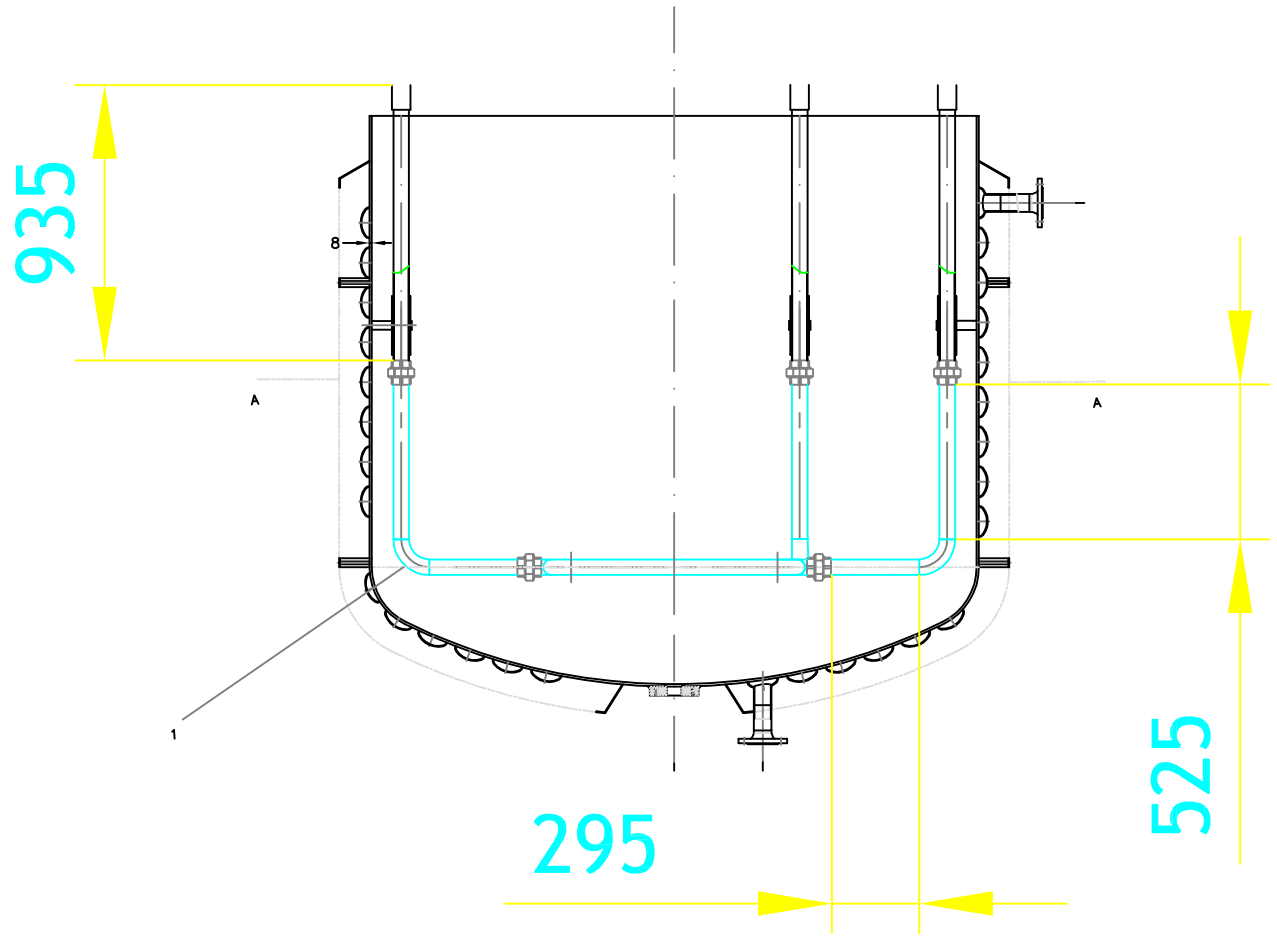

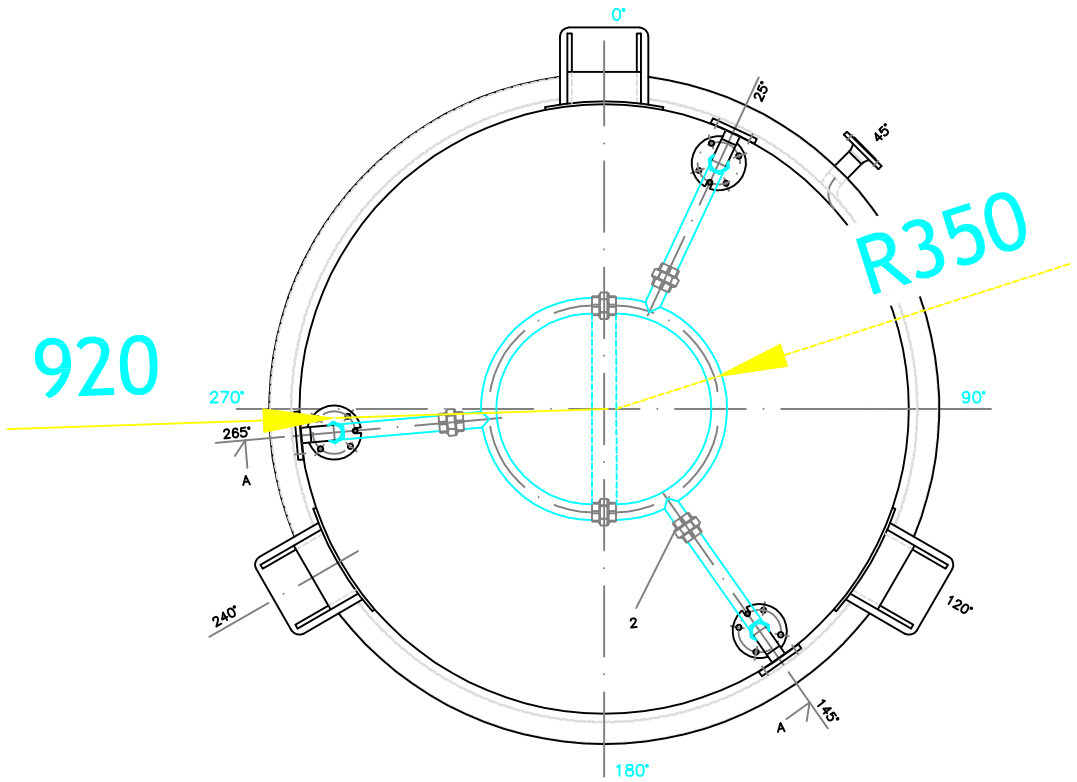

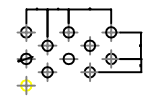

DETALLE DESARROLLO
TALADROS ZONAS CENTRALES TUBO.

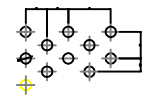

DETALLE DESARROLLO
TALADROS ZONAS LATERALES TUBO.

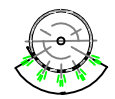

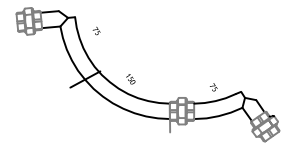

Proporción perforado

Accesorios
1. Codo 90º Milimetrico R 75 53 x 1,5
2. Enlace Macho-Macho Fig. 340

Tubo milimetrico 50/53 316-L

Perforaciones
Nº total perforaciones: 900
Diametro perforaciones: 5mm
Proporción por segmento: 75/150/75

MEJORA EN EL PROCESO DE VALORIZACIÓN DE ACEITES USADOS		
Anillo difusor REACTOR OXIDACIÓN		PLANO Nº 6
	Dibujado por: F.Funes 14/10/2010 Aprobado por: C.Bergas 20/10/2010	
	ESCALA 1:30	