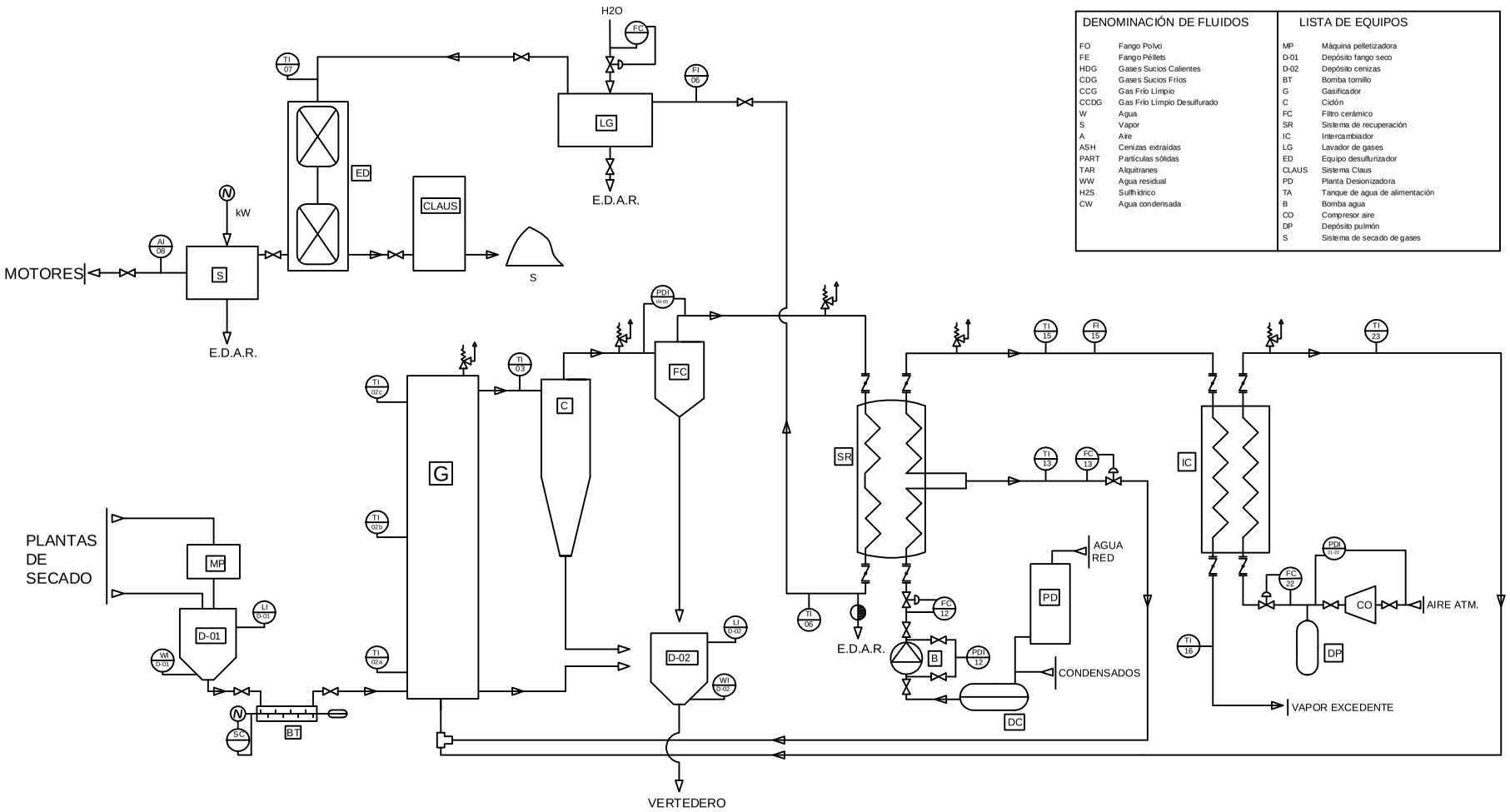

DENOMINACIÓN DE FLUIDOS	
FO	Fango Polvo
FE	Fango Péllets
HDG	Gases Sucios Calientes
CDG	Gases Sucios Fríos
CCG	Gas Frío Límpio
CCDG	Gas Frío Límpio Desulfurado
W	Agua
S	Vapor
A	Aire
ASH	Cenizas extraídas
PART	Partículas sólidas
TAR	Alquitranes
WW	Agua residual
H2S	Sulfhídrico
CW	Agua condensada

LISTA DE EQUIPOS	
MP	Máquina pelletizadora
D-01	Depósito fango seco
D-02	Depósito cenizas
BT	Bomba tornillo
G	Gasificador
C	Ciclón
FC	Filtro cerámico
SR	Sistema de recuperación
IC	Intercambiador
LG	Lavador de gases
ED	Equipo desulfurizador
CLAUS	Sistema Claus
PD	Planta Desionizadora
TA	Tanque de agua de alimentación
B	Bomba agua
CO	Compresor aire
DP	Depósito pulmón
S	Sistema de secado de gases

SIMBOLOGÍA			
Válvula de bola	T	Temperatura	Indicador
Válvula de control	F	Caudal	Controlador
Válvula de mariposa	L	Nivel	
Válvula tres vías	PD	Presión	
Válvula de seguridad	S	Velocidad	
Purgador	W	Peso	
	A	Análisis	

Nº INSTRUMENTACIÓN	
00	Fango-Gas Producto
10	Agua
20	Aire
30	Residuos

Escola Tècnica Superior d'Enginyeria Industrial de Barcelona		PROYECTO FIN DE CARRERA	
		TÍTULO	ING. BÁSICA DE UNA PLANTA DE GASIFICACIÓN DE LODOS DE E.D.A.R. PARA EL TRATAMIENTO DE 14.000 Mg/AÑO DE LODO SECO
DIBUJADO POR: B. MUNIESA	FECHA: 10-10-2005	DENOMINACIÓN	DIAGRAMA DE INSTRUMENTOS
VISADO POR: E. VELO	FECHA: 10-10-2005	ALUMNO	BLANCA MUNIESA BASTIDA
ANEXO	F	DIRECTOR	ENRIC VELO
DIBUJO Nº	2	Nº DE DIBUJOS	2