Detall s.1.1 escala 1:20

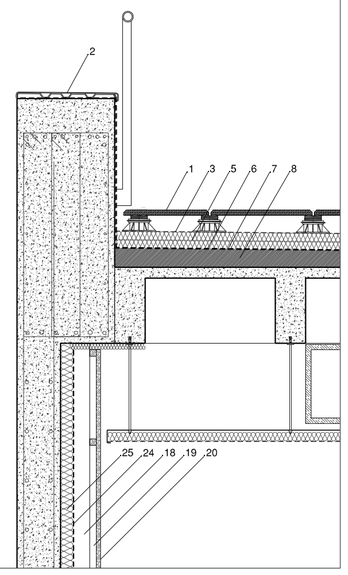

Detall d.1 escala 1:20

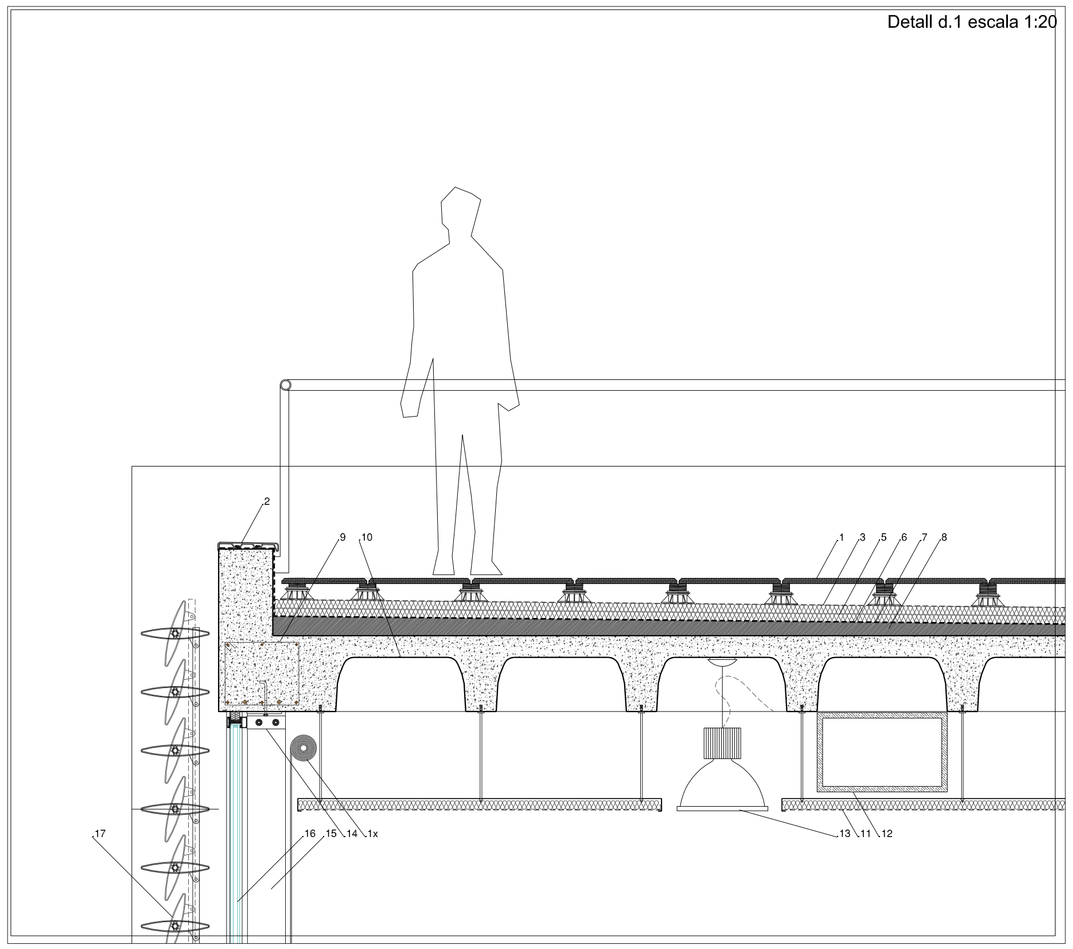

Detall d.3 escala 1:20

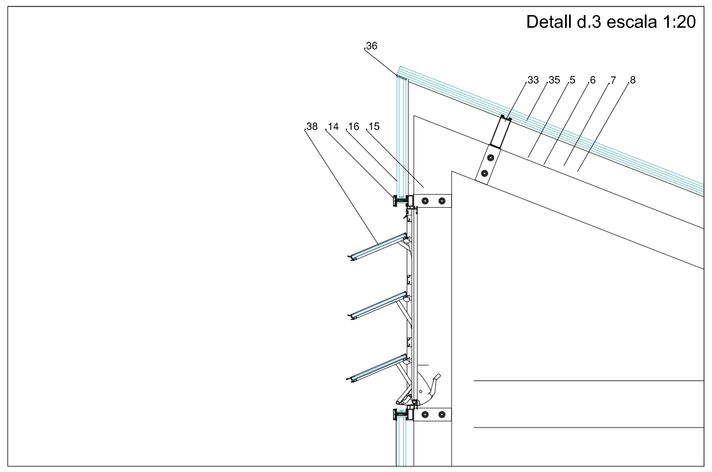

Detall d.4 escala 1:20

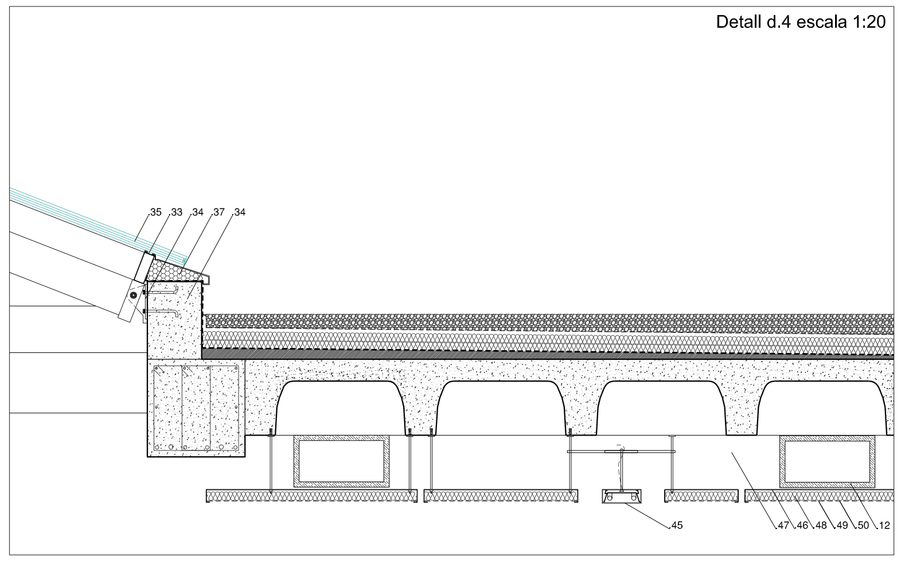

Detall d.5 escala 1:20

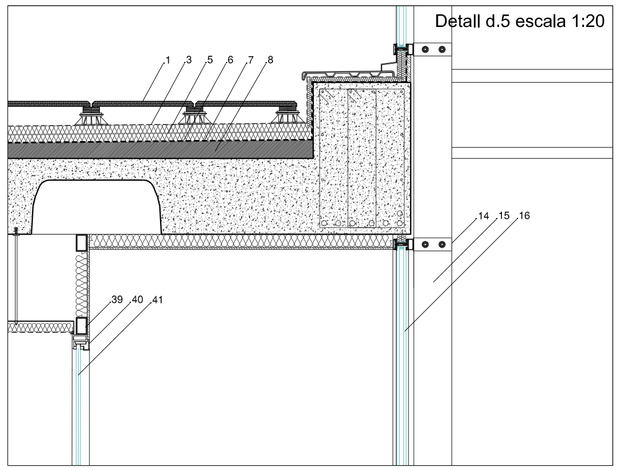

1. Llosetas de fusta DALLES BOISES sobre recolzaments PLOT ZOOM
2. Cavalló panell Composite Lucobond e=4mm
3. Làmina geotextil
4. Làmina gofrada
5. Poliestirè extrudit e=8cm
6. Làmina geotextil
7. Impermeabilitzant de pulioretà
8. Morter de formació de pendents
9. Viga plana de forjat 35x40 cm
10. Forjat reticular de cassetons recuperables e=35cm
11. Cel ras autoportant penjat
12. Conducte rectangular de fibre climatitzacióProtector solar de tela opac
13. Luminaria Downlight iGuzzini
14. Travesser Mur Cortina SCHUCO FW50
15. Muntant Mur Cortina SCHUCO FW50
16. Vidre 6+6.2 amb càmera d'aire de 20mm
17. Gelosia de lamas orientables automàtiques TAMILUZ
18. Càmera d'aire
19. Travessers d'acabat interior de fusta
20. Acabat interior de fusta d'abet tractada per sonoritat
21. Paviment de linòlium
22. Capa de anivellament
23. Morter alleugerit
24. Barrera de vapor
25. Poliestirè extrudit e=6cm
26. Làmina Geotèxtil
27. Viga plana de forjat 35x40 cm
28. Pilar d'acer HEB240
29. Panot hidràuilic sobre capa de morter aceres de barcelona
30. Base de formigó e=10cm
31. Graves
32. Sabata rectangular de pilar HEB
33. Lluernari amb estructura Mur Cortina SCHUCO
34. Enclatge a forjat amb ròtula
35. Vidre armat laminat
36. Junta de silicona
37. Poliestirè projectat
38. Finestra de mòduls basculants amb tancament hermètic (HERVENT)
39. Sub-Estructura per envans metàl·lica
40. Fusteria no practicable d'alumini
41. Vidre climalit amb càmera d'aire
42. fàbrica de totxana
43. Solera flotant de formigó armat e=15cm
44. Viga centradora de fonamentació
45. Luminària fluorescent iGuzzini
46. Omega d'acer lacat
47. Varilla enroscada
48. LLana de roca acústica
49. Vel acústic
50. Italfilm deployé
51. Estructura autoportant de ferro massís
52. Esglaons de vidre laminat amb dibuix antilliscant
53. Barana de ferro amb estructura plana de ferro
54. Passamà de ferro cilíndric

Detall s.1.2 escala 1:20

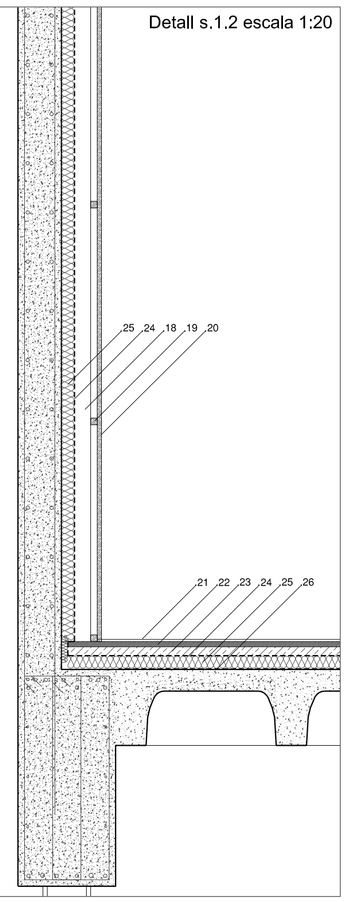

Detall d.2 escala 1:20

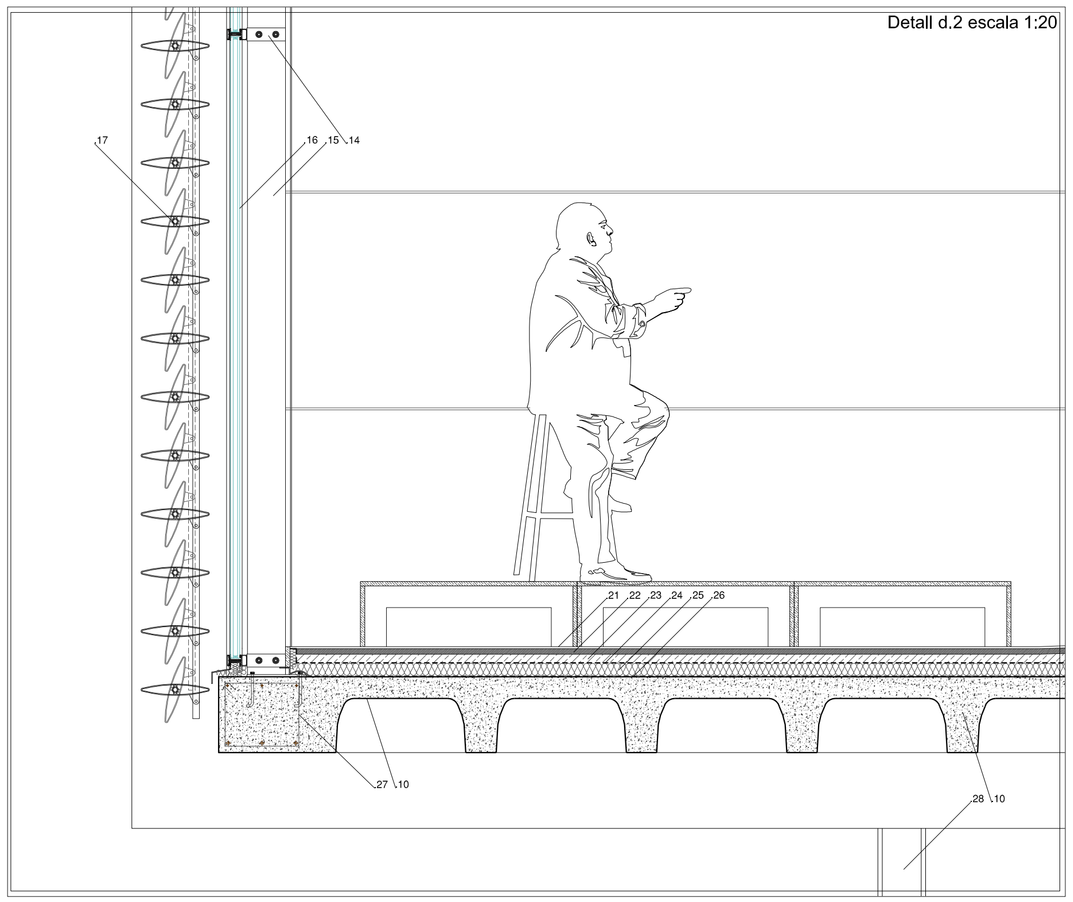

Detall d.6 escala 1:20

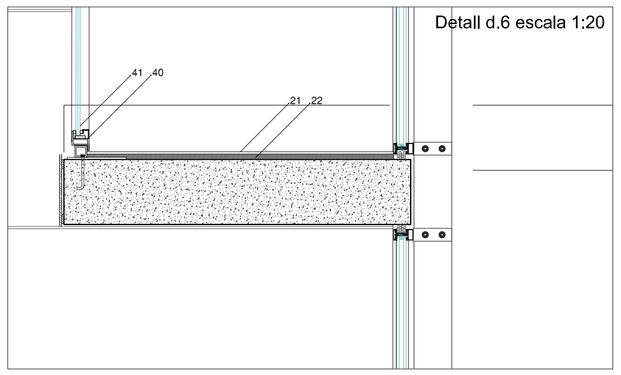

Detall d.7 escala 1:20

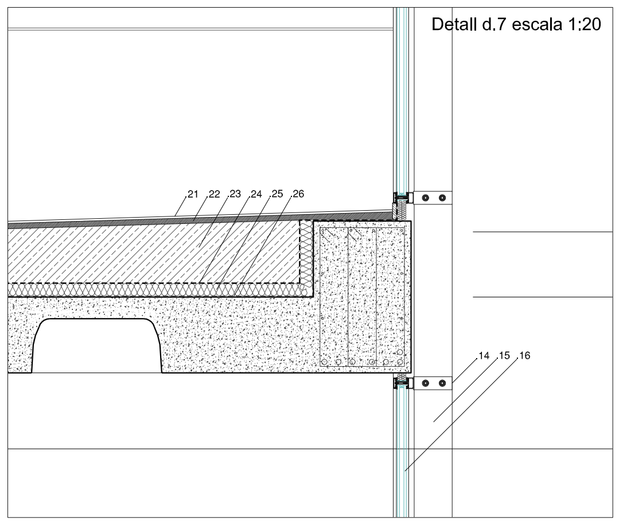

Detall escala principal 1:20

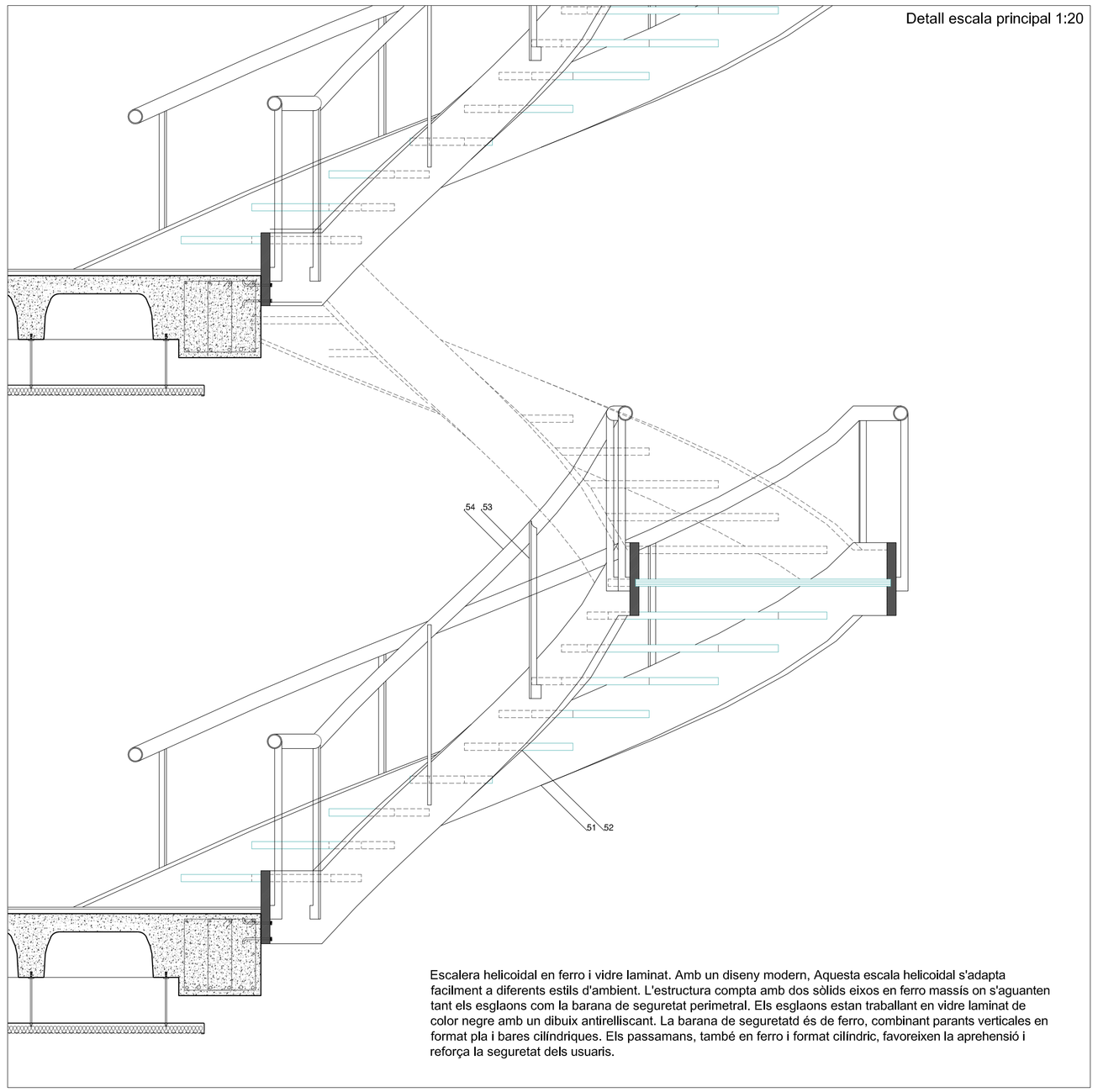

Escalera helicoidal en ferro i vidre laminat. Amb un diseny modern, Aquesta escala helicoidal s'adapta facilment a diferents estils d'ambient. L'estructura compta amb dos sòlids eixos en ferro massís on s'aguanten tant els esglaons com la barana de seguretat perimetral. Els esglaons estan traballant en vidre laminat de color negre amb un dibuix antirelliscant. La barana de seguretatd és de ferro, combinant parants verticales en format pla i bares cilíndriques. Els passamans, també en ferro i format cilíndric, favoreixen la aprehensió i reforça la seguretat dels usuaris.

Detall s.1.3 escala 1:20

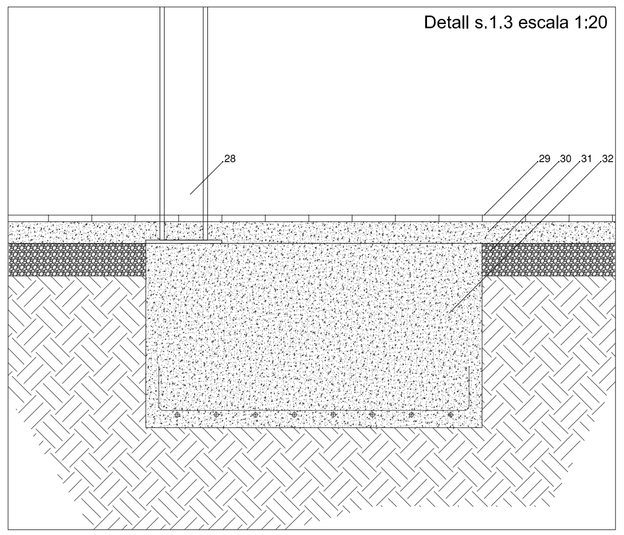

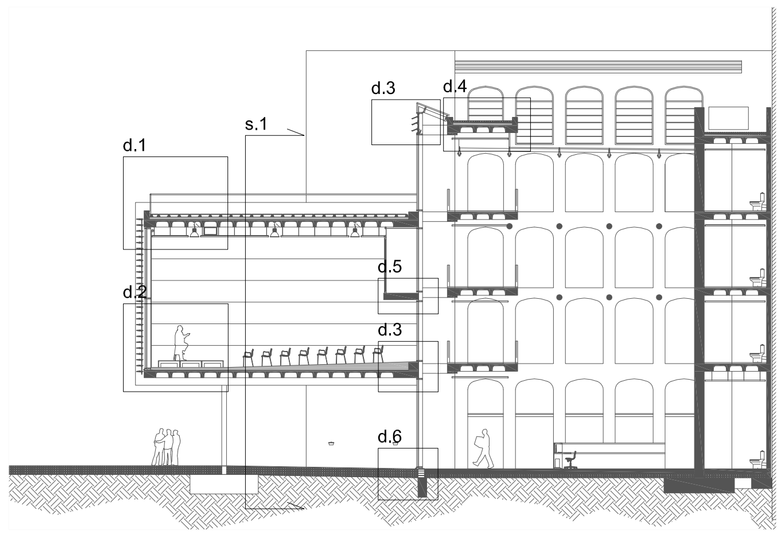
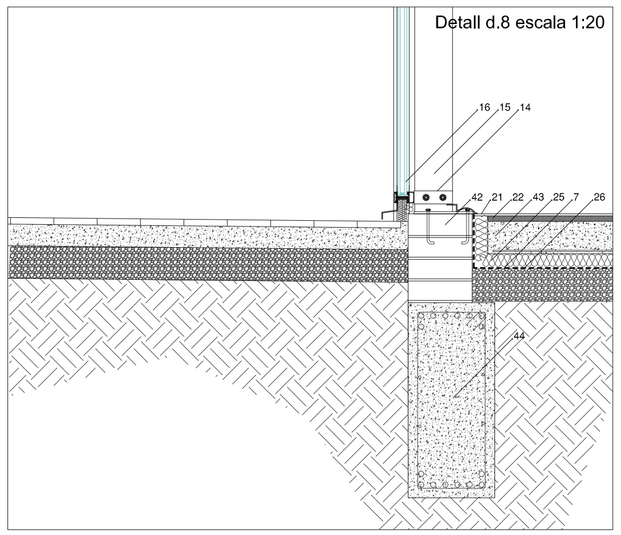
Detall d.8 escala 1:20