DETALL 4 _ HALL C.R.A.I

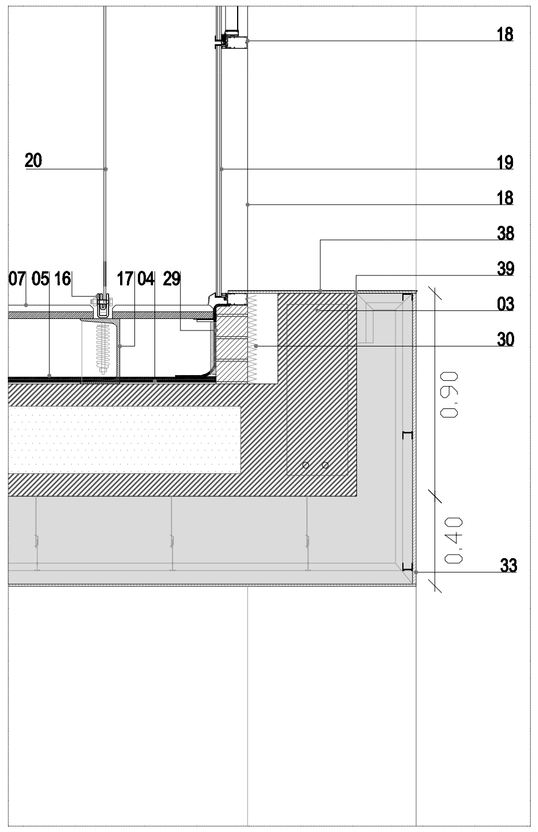

DETALL 5 _ HALL C.R.A.I/ BARANA

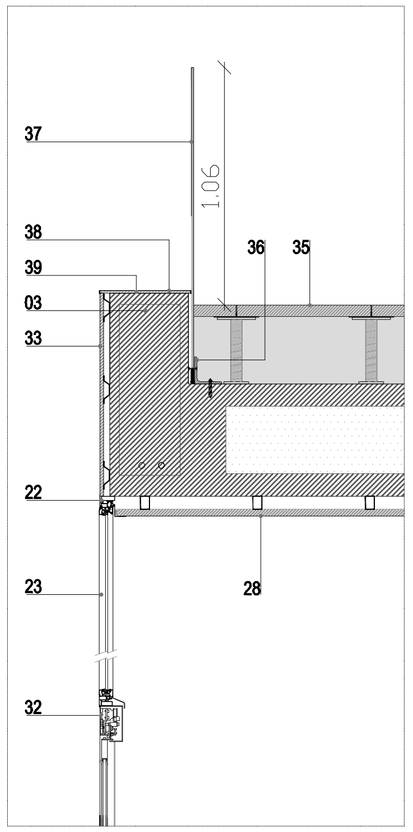

LLEGENDA CONSTRUCTIVA

ESTRUCTURA
01_ Pilar formigó armat 30x60cm
02_Forjat Sandwich 7,5 +35+7,5
03_ Jàssera 35x90

COBERTA
04_ Capa antipunxonament
05_ Làmina impermeable
06_ Peus metàl·lics sobre capa de morter de 3cm
07_ LLosa filtron (morter+aïllament)
08_Remat alumini
09_ Marc estructural 70x70
10_ Silicona estructural
11_ Segellant de la camara
12_ Perfil acer galvanitzat collat
13_ Silicona de replé
14_ Fons de junta
15_ Vidre laminar 6+6/12/6+6 amb tractament antilliscant en una cara
16_Fixació inferior regulable malla metàl·lica
17_ Perfil metàl·lic C150 per fixació malla metàl·lica.

FAÇANA
18_ Montant - Travesser d'alumini per a façana de mur cortina
19_ Vidre aïllant de 4+4 / 12 /3+3 col·locat sobre perfil clipat amb estructura de mur cortina
20_ Malla metàlica DOKAWELL-MONO
21_ Xapa d'alumini + DM hidròfug + sub-estructura acer galvanitzat
22_ Fusteria d'alumini
23_ Vidre aïllant de 4+4 / 12 /3+3
24_ Xapa d'alumini
25_Plaques sistema GRC
26_Estructura metàl·lica sistema GRC
27_Segellat entre plaques
28_ Panell d'ànima contraxapada tipus PRODEMA subjectada per subestructura metàl·lica de perfils quadrats d'acer galvanitzat de 40mm
29_ Mur maó foradat de 15cm
30_ Aïllament tèrmic de llana de roca
31_ Aïllament tèrmic de poliestirè extrudit
32_ Porta corredissa automàtica amb sensor de presència

REVESTIMENTS INTERIORS
33_ Trasdossat de cartró guix, tipus Pladur, de 15mm de gruix
34_ Cel-ras de plaques de cartró guix
35_Paviment tècnic amb acabat de moqueta
36_ Perfil L per fixació barana
37_ Vidre templat 10mm
38_ Xapa d'alumini
39_ DM
40_ HEB 280 per fixació separacions mòbils
41_ Guia desliçament d'alumini anoditzat
42_ Montant d'arribada
43_ Separacions mòbils amb perfils ocults i nucli d'aïllament acústic
44_ Monant d'acer galvanitzat per la fixació de la sub estructura panells mòbils
45_ Falç sostre acústic de tauler de guix perforat amb fibres de fusta
46_ Baixant pluvial
47_ Barana tubular 40mm d'acer

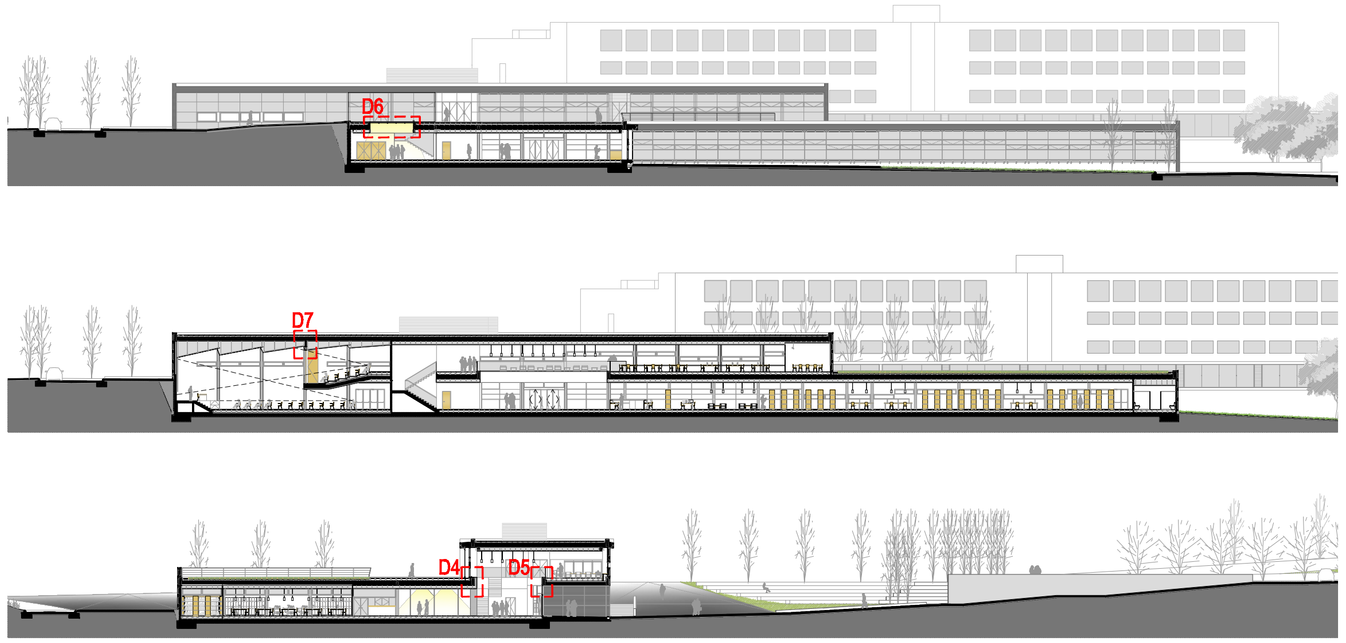

DETALL 6 _ LLUERNARI HALL SALA D'ACTES

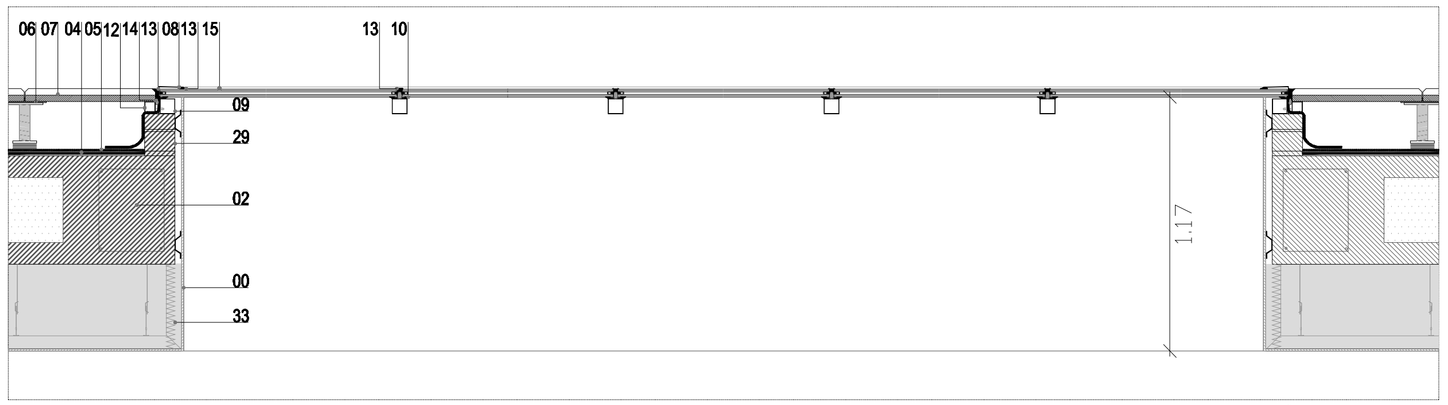

SECCIÓ LONGUITUDINAL

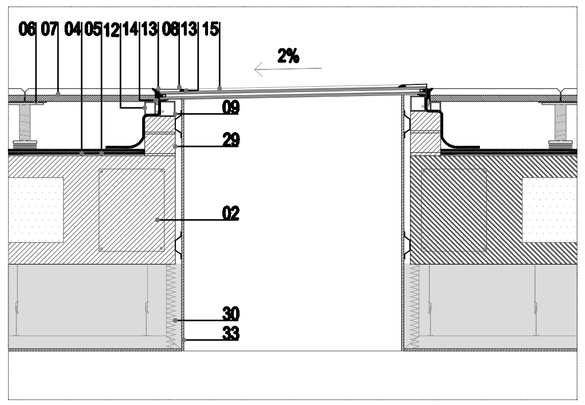

SECCIÓ TRANSVERSAL

DETALL 7 _ SEPARACIÓ MÒBIL SALA D'ACTES

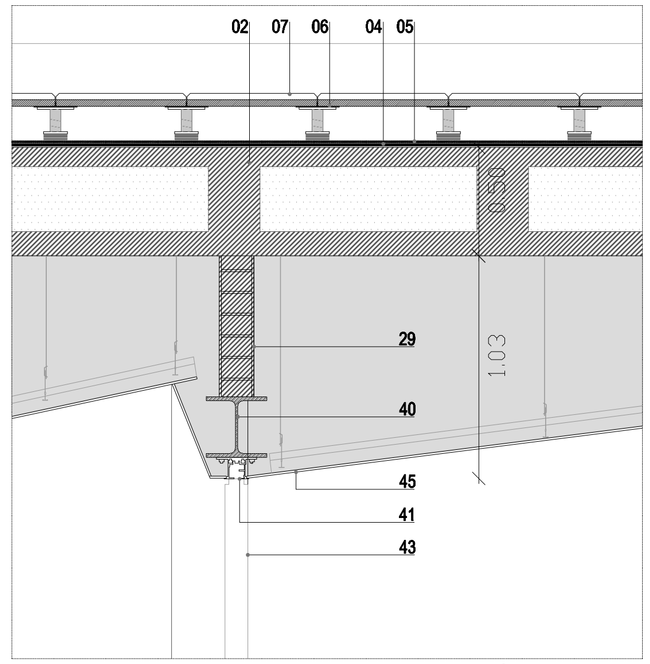

SECCIÓ TRANSVERSAL

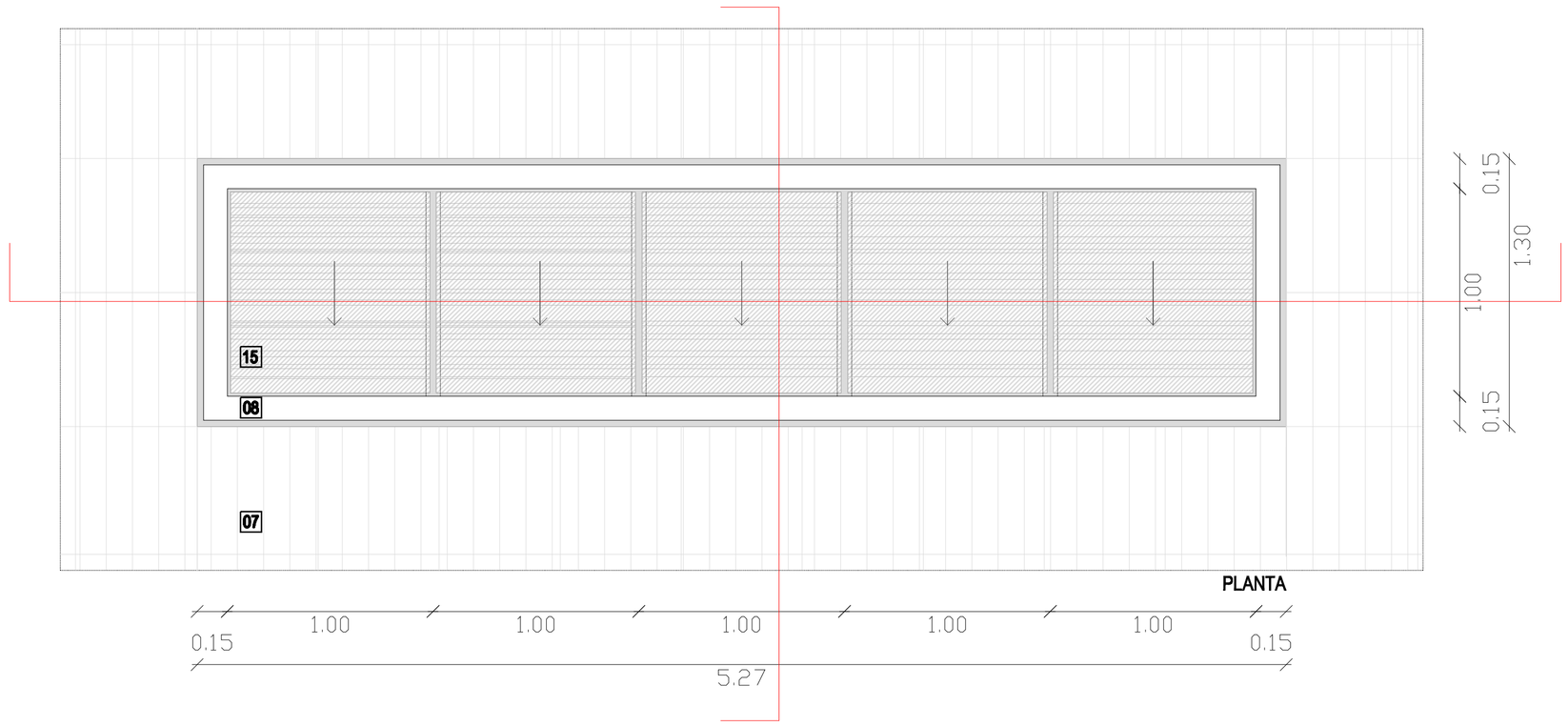

PLANTA

REFERENT DETALL LLUERNARI C.R.A.I
SITUACIÓ: AMPLIACIÓ ILLA DIAGONAL

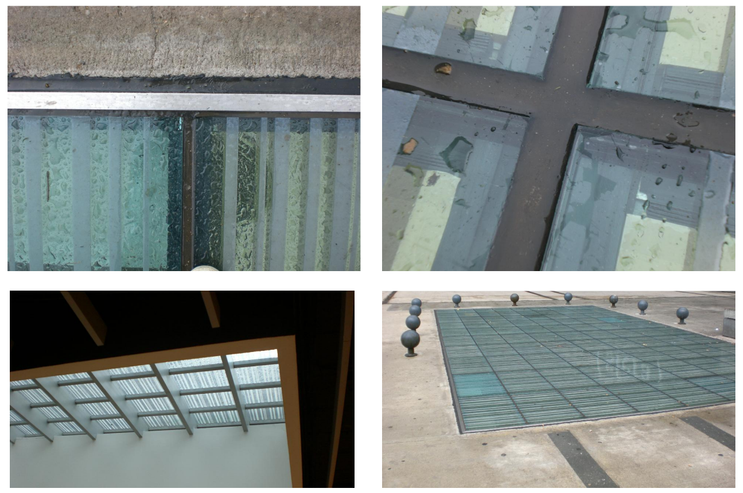

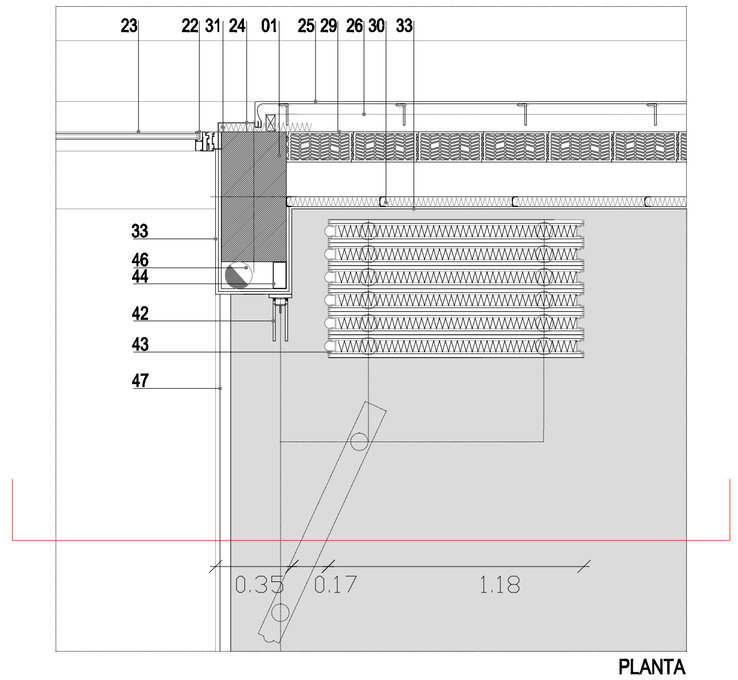

PLANTA

0 1m

17 DETALLS CONSTRUCTIUS ELEMENTS SINGULARS

PFC _ JUNY 2009 _ C.R.A.I a Sant Cugat del Vallés

ALUMNE _ JÚLIA GÓMEZ RAMIÓ_ E.T.S.A.V

E: 1/20_1/1000