## LEGENDA DETALLS

- coberta invertida amb acabat de graves, de 5 a 32mm i 6M de gruix mínim
- eotextil de protecció de polipropilè
- llament amb plaques rígides de poliestirè xtruït e=40mm
- mpermeabilització amb membranes de dues mines de betum polimèric PN-1 amb rmadura de teixit de fibra de vidre
- rmació de pendents amb formigó no inferior i 2%, de 250kg/m³ entre 10cm i 30cm
- rjat de formigó armat

- unera de terrat amb tap anti-grava

- axant de PVC amb trasdosat de plaques de artó guix 46+15 allitat amb plaques mrigides de fibra de vidre

- ducat monocapa
- aret de maó calat de e=14cm
- rebossat interior

- aviment de formigó acabat amb helicòpter, =5cm , remolinat i lliscat + pols de quarz.
- rmació de pendents i juntes de dilatació ada 25m² màxim
- llament tèrmic 40mm
- ltre de poliéster
- lembrana impermeable
- rmació de pendents amb formigó no inferior 250kg/m³ entre 15cm i 5cr
- rjat de formigó armat de 40cm de cante

- anal de recollida d'aigües ACO DRAIN S200

- aret de xemeneia d'acer inoxidable mate

- luret de formigó armat vist sobre jasseres metàl·liques caixó
- cabat bé formigó vist en amb dós cares =variable (15-30cm)
- ctat amb xorro d'arena

- ra interior:
- ib tractament impermeabilitzant repellent e l'acció de bactèries i fongi
- ra exterior:
- ble imprimació Colmasol de Sika ®

- stèria d'alumini anoditzat amb rotura de ont tèrmic i obertura automàtica de iguretat en cas de saturació de l'ambient de piscina coberta (concentració de clor.

- idre allitant amb capa de baixa emissivitat: idre laminat 12mm + cámara 12mm + vidre minat 6+6mm

- ubstrat orgànic per a plantes (gènere Sedum tre tèxtil
- ase de drenatge
- apa separadora Bauder Eco Mat ®
- imera làmina d'impermeabilització de olietilè
- àmina antiarrels Bauder Plant E ®
- egona làmina d'impermeabilització Bauder -4E ®
- llament Eurotherm V ® e=10cm
- arrera de vapor Bauder VB4 Expal ®
- apa de compressió amb graella
- rellosa massissa de formigó armat amb capa mprimació

## DETALL COBERTA PLANA INVERTIDA_ENCONTRE AMB ELEMENT VERTICAL

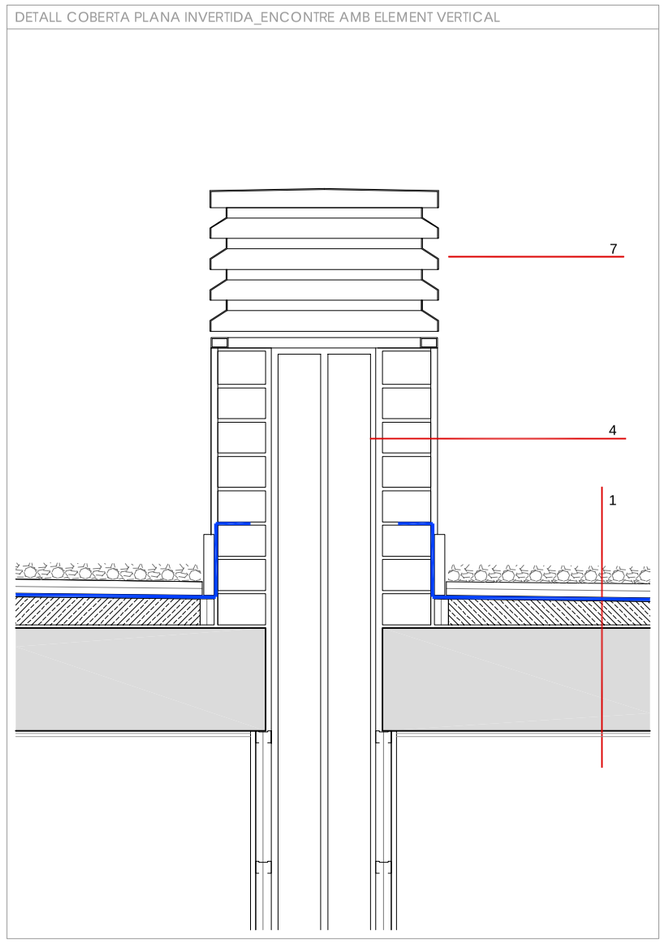


## DETALL ENCONTRE ELEMENT VERTICAL_CANAL RECOLLIDA AIGÜES

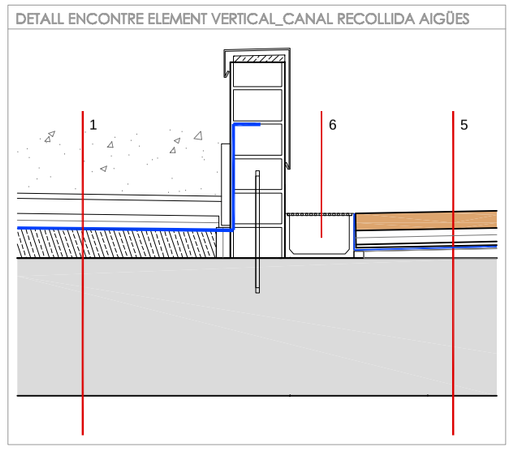


## DETALL BUNERA

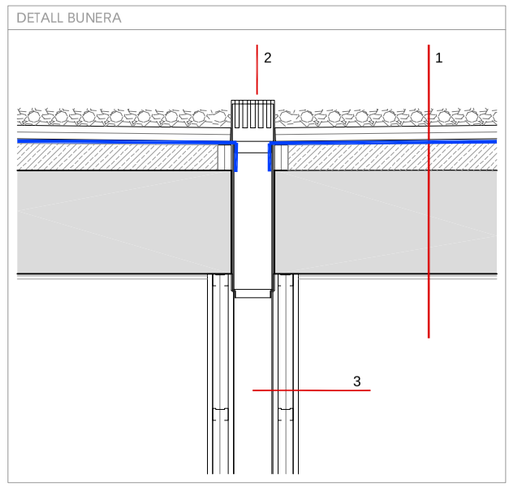


## DETALL LLUERNARI I COBERTA VEGETAL

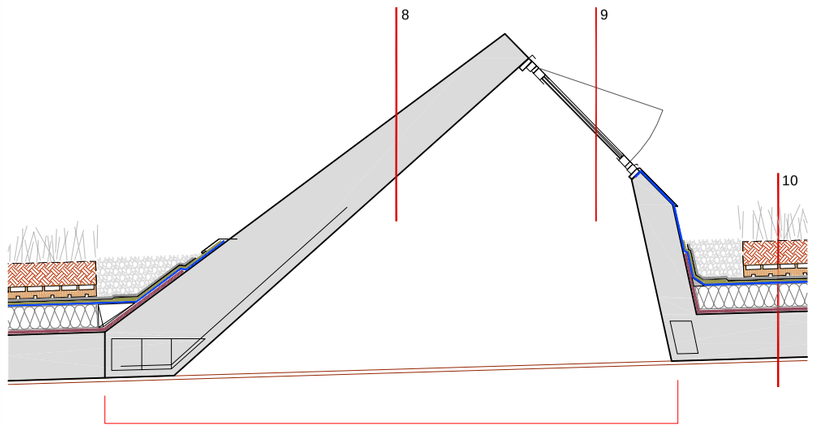


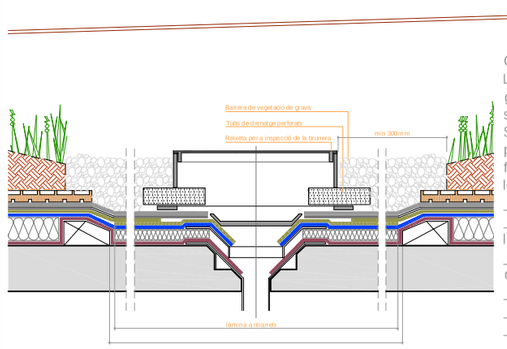


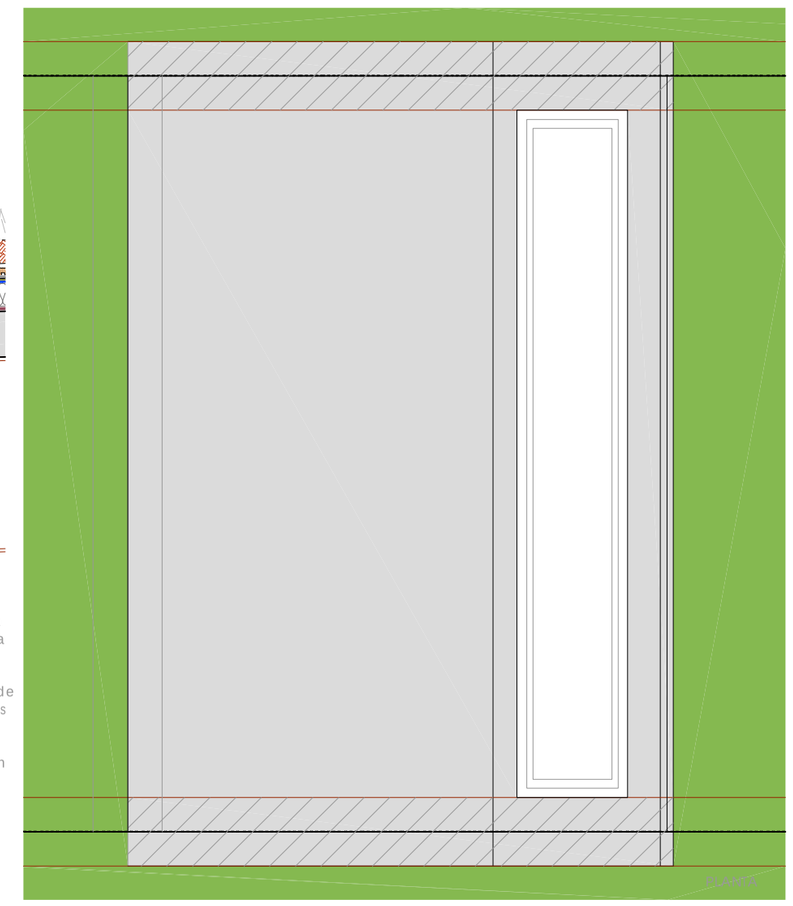

COBERTA VEGETAL AMB PLANTACIÓ SEDUM
Les plantes del gènere Sedum son de petita grandària, autorregenerantes i resistents a la sequera.
S'aconsegueix una coberta vegetal pràcticament continua, una catifa natural de filigrana els colors de la qual canvien segons les estacions de l'any.
_sistema lleuger i ràpid d'instal·lar
_assegura la total estanqueïtat i perllonguen la conservació de la impermeabilització
_es disminueix la pèrdua d'energia a través de la coberta
_es millora l'aïllament tèrmic
_contribueix a l'aïllament acústic
_el manteniment es redueix al mínim
_es redueix la demanda energètica

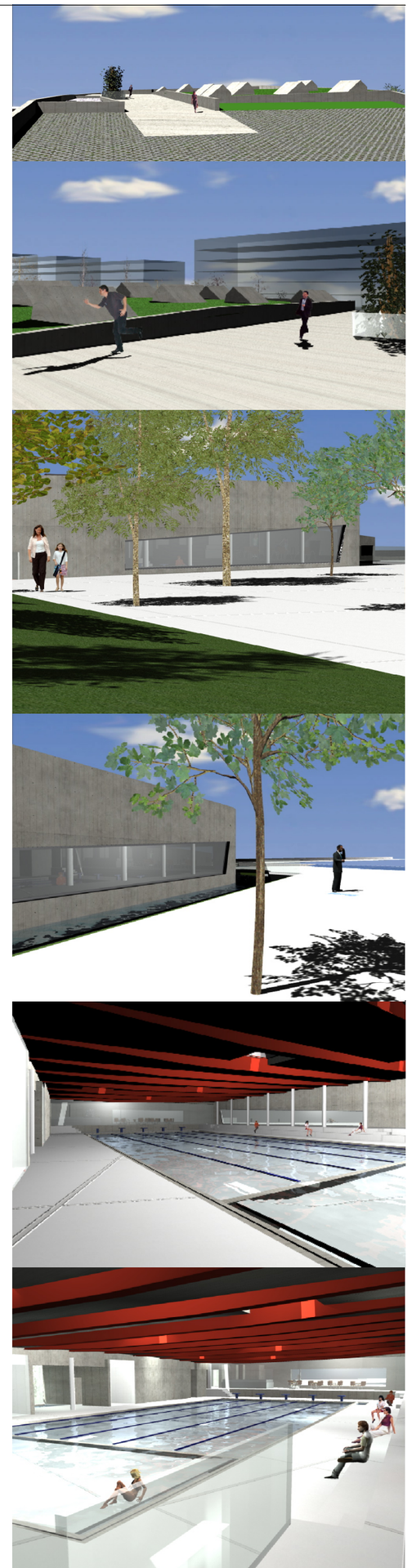

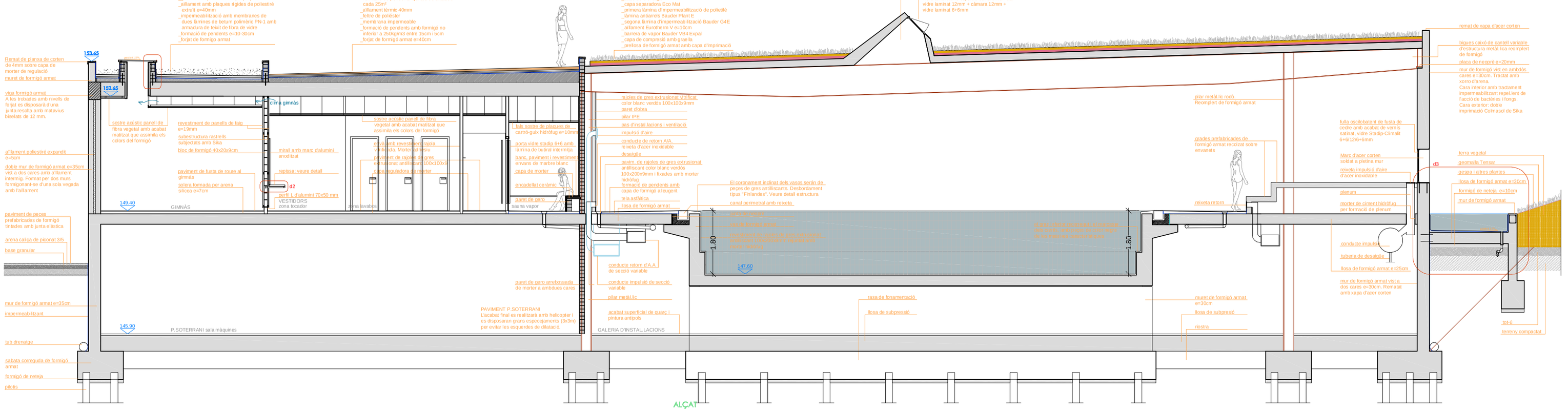



miriam
BOIRA SALVIA
ETSA VALLÈS


# Piscines Municipals al barri de Cappont. Lleida

## Ordenació del solar situat entre el pont de la Universitat i la passera peatonal

PROPOSTA EQUIPAMENT
SECCIÓ CONSTRUCTIVA