1 Armat principal 7 ø 12 mm c/ml
2 Armat de repartiment ø 12 mm c/15 cm
3 Rigiditzadors zetes g12 mm cada 80 cm
4 2 UPN 400 mm empresillades
5 Junta de formigonat
6 Llosa de formig ó armat
7 Aillament tèrmic
8 Làmina impermeabilitzant
9 Forjat col·laborant
10 Perfil met àlic quadrat = 300.20 mm
11 Platina met àlica amb tacs qu imics tipus Hilti
12 Formig ó de nivelaci ó g40 cm
13 Tirant d'anclatge a terreny
14 Capa de graves
15 Fals sostre de plaques de cartr ó-guix
16 Perfil met àlic tubular ø 550.30 mm
17 Tancament exterior tipus Oketech
18 Canal d'evacuació d'aigües pluvials
19 Tancament de vidre amb fusteria d'alumini
20 Terra tècnic elevat
21 Cordó de soldadura
22 Tancament de vidre exterior amb fusteria d'alumini
23 Panell de xapa deploy ó d'acer cort én
24 Làmina Microsorber microperforada de policarbonat translúcid de e=0.1 mm
25 Cobertes ajardinada formada per:
- Capa vegetal
- Capa filtrant e=2 mm
- Capa drenant e=4 mm
- Aillament tèrmic e=5 mm
- Capa de morter separador e=2 mm
- Làmina impermeabilitzant e=4 mm
- Capa de morter de nivelaci ó e=2 mm
26 Lluernari
27 Terra tècnic compacte
28 Xapa d'acer cort èn de f'olhat destructura
29 Perfil met àlic tubular ø 400.28 mm
30 Jàssera trapezoidal de formig ó armat
31 Muir de soterrani. Acabat de formig ó vist
32 Muir de micropilots
33 Lluminaria empotrada orientable tipus Downlight CL de la casa Erco
34 Lluminaria tipus MexiWoody Cosmowhite de 140 w de potència de la casa Guzzini
35 Panell de fibra mineral extra-microperforat amb un absorvent acústic de 20 mm de gruix (225 Kg/m³) i un vel de vidre reflectant a una cara
36 Reixa de ventilació
37 Tancament de doble vidre armat
38 Jàssera IPN-800
39 Platina met àlica soldada al perfil

DETALL A :
Remat de coberta. Fa çana tipus 1

Panell de xapa deploy ó d'acer cort èn

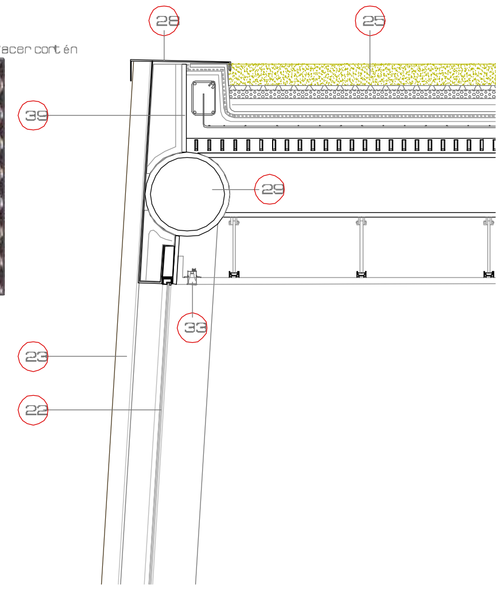

DETALL B :
Remat de coberta. Fa çana tipus 2

Tancament exterior tipus Oketech

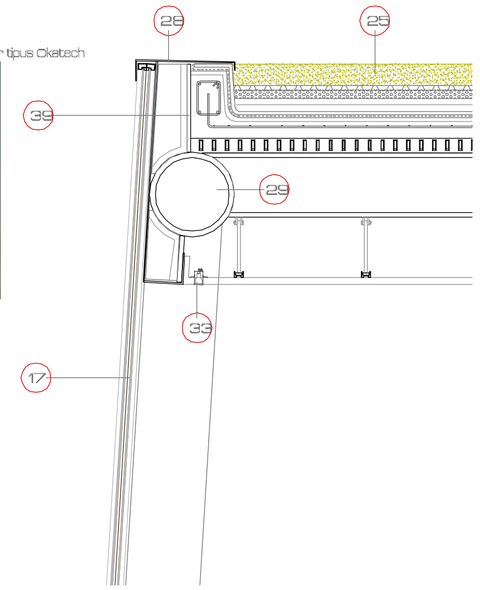

alçat de franja. 'fa çana' sobre zona vinificació.

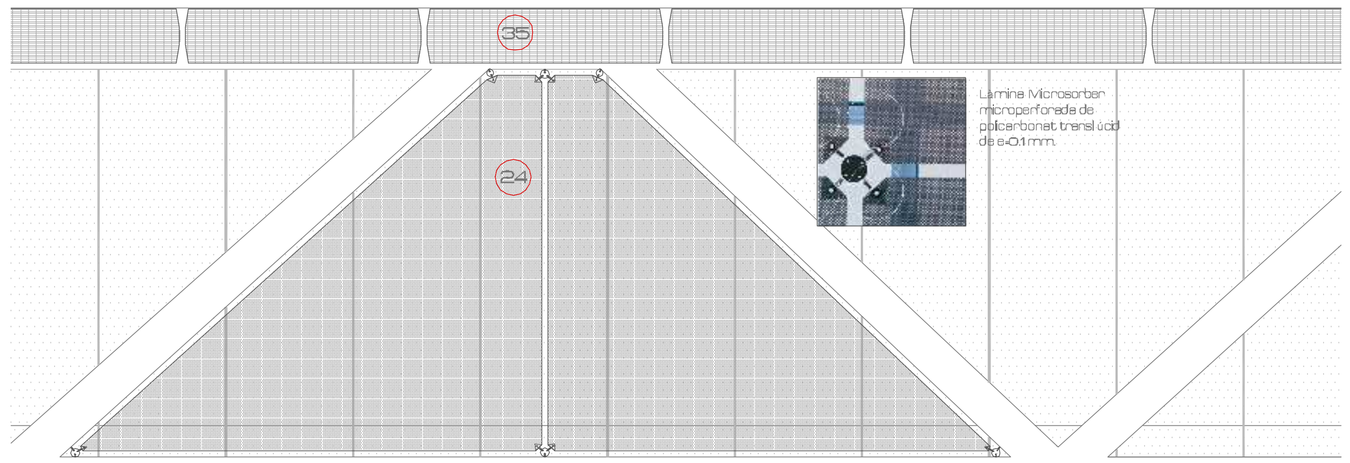

DETALL C :
encontre en tre biga calaix i forjat entre franjes. Fa çana tipus 1

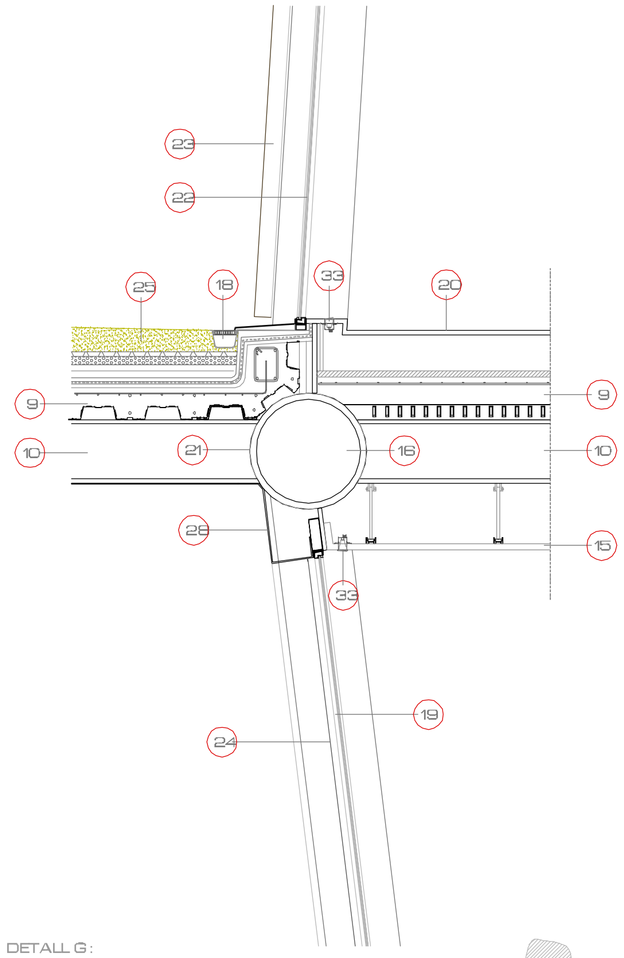

DETALL D :
encontre en tre biga calaix i forjat entre franjes. Fa çana tipus s

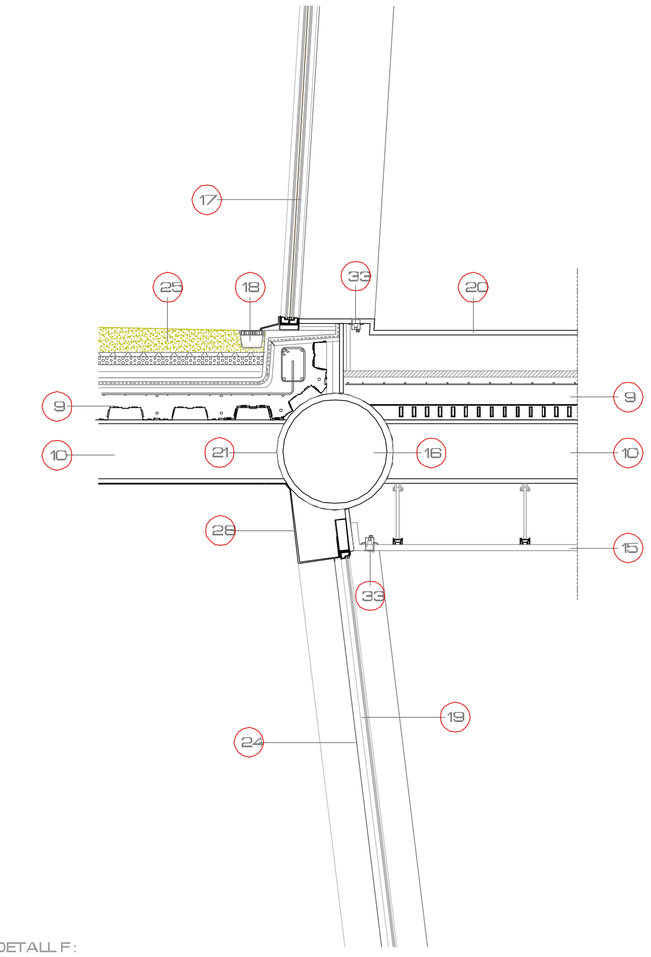

DETALL E :
encontre en tre biga calaix i forjat entre franjes i lluernari. Fa çana tipus 1

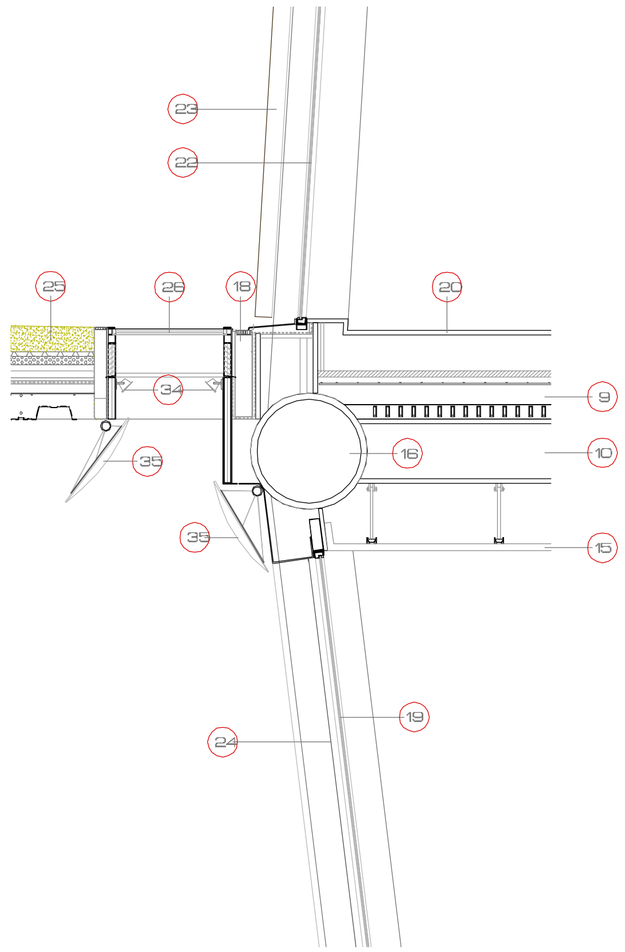

DETALL F :
encontre en tre biga calaix i forjat entre franjes i lluernari. Fa çana tipus 2

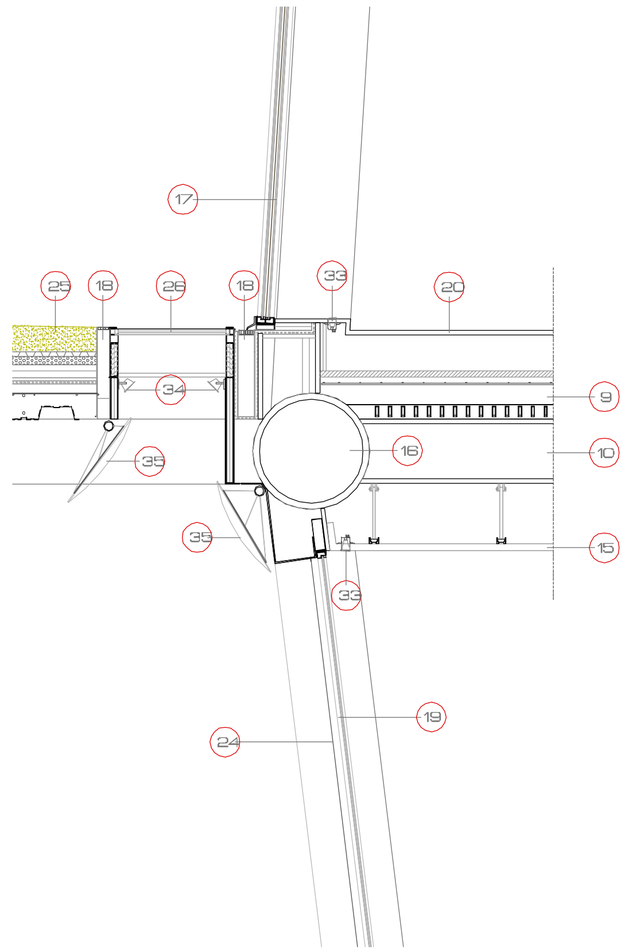

Tancament exterior tipus Oketech

El cerramiento exterior est à constituit per panells. Cada panel est à compost por tres l àmines de vidre. Entre les dues l àmines exteriors s'ha interposat una làmina fina, de metall expandit (deploy ó) de coure.

Desde l'interior: la l àmina de coure és casi imperceptible, deixant disfrutar de les vistes exteriors. Desde l'exterior: la llum solar es reflexa a la l àmina de coure, variant la intensitat del reflexe en funci ó de l'hora del dia o del canvi llum inic de les estacions. Per la nit, quan la llotja s'il·lumina, la fa gana es torna quasi transparent i l'activitat interior és visible.

DETALL G :
Remat estructura dintre del volum de vinificaci ó.

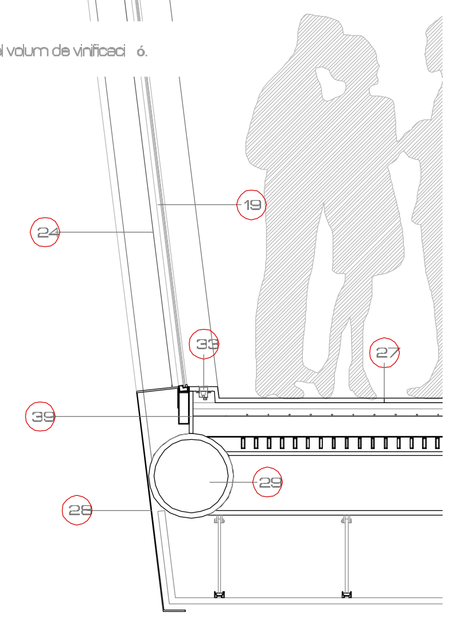

DETALL F :
Lluernari

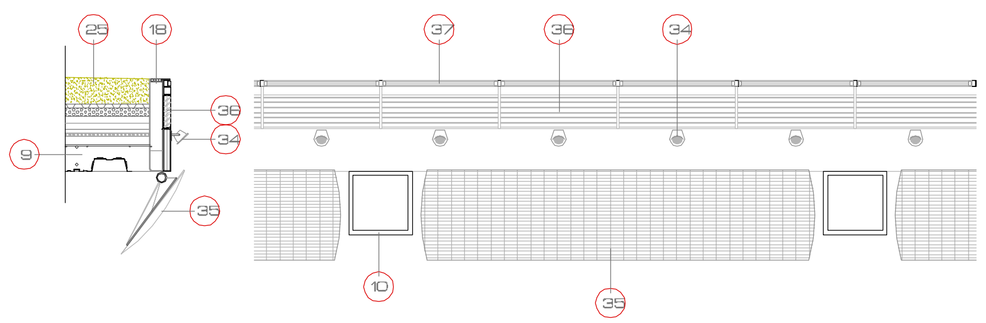

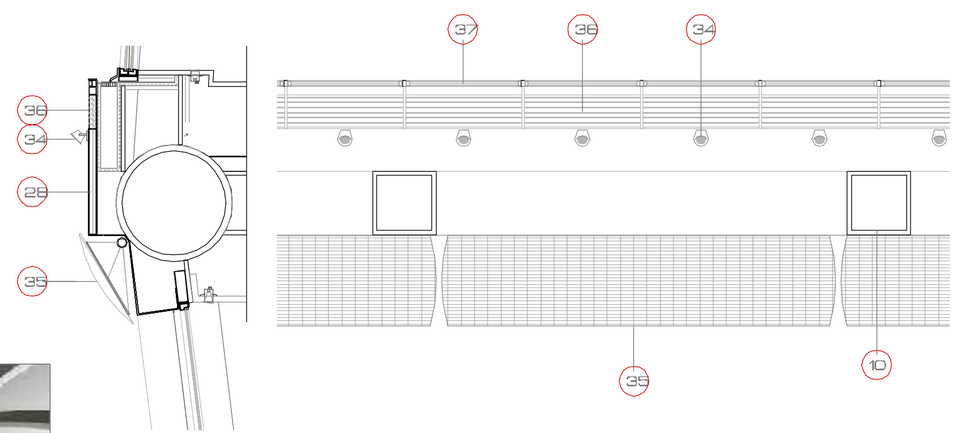

Panell de fibra mineral extra-microperforat amb un absorvent acústic de 20 mm de gruix (225 Kg/m³) i un vel de vidre reflectant a una cara

Absorció acústica -	Sabine/m2 1,24 (1 kHz)
Resistència a la humitat	90 % RH
Reacció al foc	B-s2d0 (EN 13964:2004)
Reflexió de la llum	85%
Pes del panell :	23,3 kg
Components reciclats	≤ 40%

DETALLS CONSTRUCTIUS 6/120

JEFATURA DETALLS
ARQUITECTURA
ANEL·LA JUSTIFICADO
ESTRUCTURA DETALLS
INSTAL·LACIONS

CENTRE DE PRODUCCIÓ I RECERCA VINÍCOLA, I D'OCI A CAN CALOPA DE D'ALT. COLLSEROLA.

PFC PROJECTE FINAL DE CARRERA
DATA QP' 09 - ETSAV -

ALUMNA
MIJOS É PARADA LAMAS

TRIBUNAL
ROBERT BRUFAU · ENRIC CORBAT · VÍCTOR BONET

PLÀNOL
Detalls constructius. Estructura i Detalls