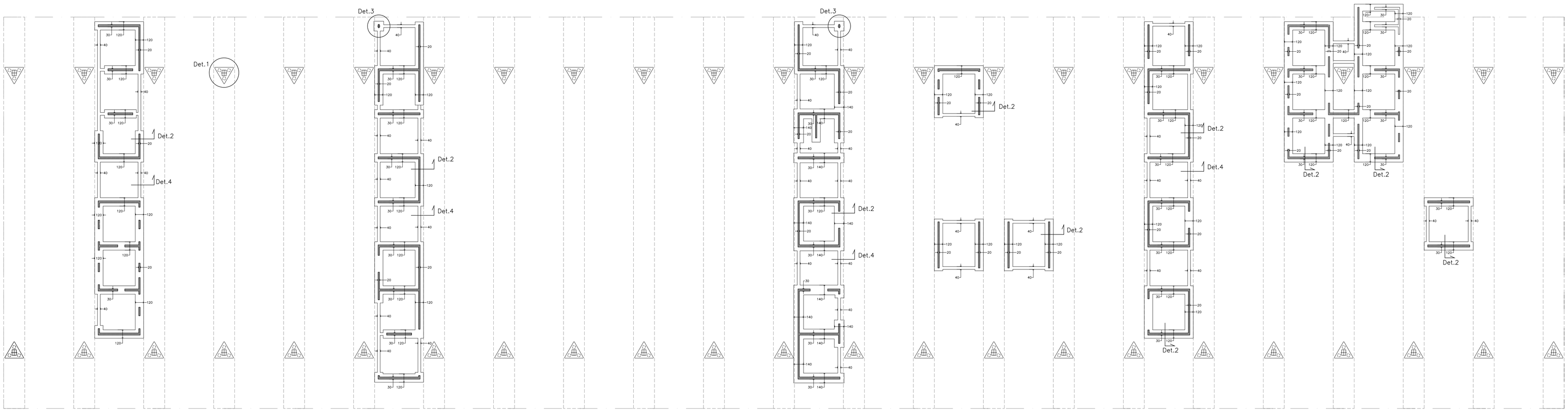

PLANTA FONAMENTACIÓ. E:1/300

DETALL SOLERA

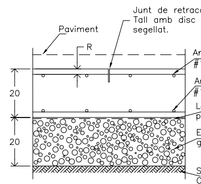

Recobriment d'armadura 2<R<3cm
Junt de retracció cada 4x4mts

TIPUS DE FORMIGÓ (sabata i encepat)		HA-30/B/20/IIIA
CIMENT ARID	Tipus	CEM II/A-D42.5
	Classe	Triturat
	Tamany màx.	20 mm
FORMIGÓ	Relació A/C màx	0.50
	Ciment mín	350 Kg/m3
	Consistència	Tova
	Compactació	Vibrat normal
	Con d'Abrams	6-9 cm
	Resistència caract. (7dies)	21 N/mm²
	Resistència caract. (28dies)	30 N/mm²
ACER	Tipus acer	B 500 S
	Límit elàstic	500 N/mm²

COEFICIENTS DE PONDERACIÓ EN CONTROL NORMAL

Minoració Resist. del Formigó	Gc=1.50
Minoració Resistència de l'Acer	Gy=1.15
Majoració de les accions permanents	Gf=1.50
Majoració de les accions variables i permanents de valor no constant	Gf=1.60

TIPUS DE FORMIGÓ (pilons):		HA-30/F/10/IIA+Qb
CIMENT ARID	Tipus	CEM III/A SR-52.5
	Classe	Triturat
	Tamany màx.	10 mm
FORMIGÓ	Relació A/C màx	0.50
	Ciment mín	350 Kg/m3
	Consistència	Fluïda
	Compactació	Vibrat normal
	Con d'Abrams	10-15 cm
	Resistència caract. (7dies)	21 N/mm²
	Resistència caract. (28dies)	30 N/mm²
ACER	Tipus acer	B 500 S
	Límit elàstic	500 N/mm²

COEFICIENTS DE PONDERACIÓ EN CONTROL NORMAL

Minoració Resist. del Formigó	Gc=1.50
Minoració Resistència de l'Acer	Gy=1.15
Majoració de les accions permanents	Gf=1.50
Majoració de les accions variables i permanents de valor no constant	Gf=1.60

CONTROL EXECUCIÓ

FORMIGÓ	Nivell	Normal
	Classe de proveta	Cilíndriques
	Temps de ruptura (dies)	7 i 28
	Nºprovetes per cada série	2 (7dies) 2 (28dies) 2 (reserva)
ACER		Normal

RECOBRIMENTS

Ambient IIIa

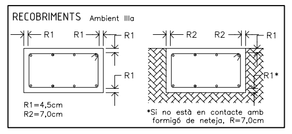

DETALL 4: BIGA CENTRADORA/RIOSTA

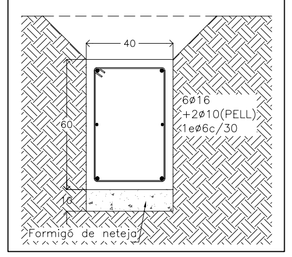

DETALL PILAR ENCAVELLADA

COMPROVACIÓ PILAR
N=283,83T~2840KN
Excentricitat mínima>2cm i h/20
Moments finals:
–Pòrtic principal
emin=60cm/20=4cm
My=N.e=2840KNx0,04=113,6mKN
–Pòrtic secundari
emin=60cm/20=3cm
My=N.e=2840KNx0,03=85,2mKN
• Segons Prontuari EHE, armat mínim
Armat mínim=0,002x600x800mm²=960mm²
Pilar 80x60; 10ø16; 2e+1gø6c/30

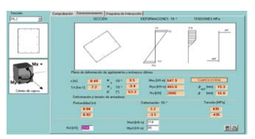

10ø16;
2e+1gø6c/30

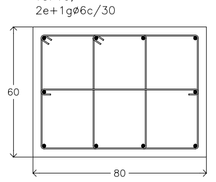

DETALL 1: FONAMENTACIÓ PROFUNDA (ENCEPAT-PILONS)

La càrrega es distribueix a través de l'encepat.
Teoria de Bielles i Tirants

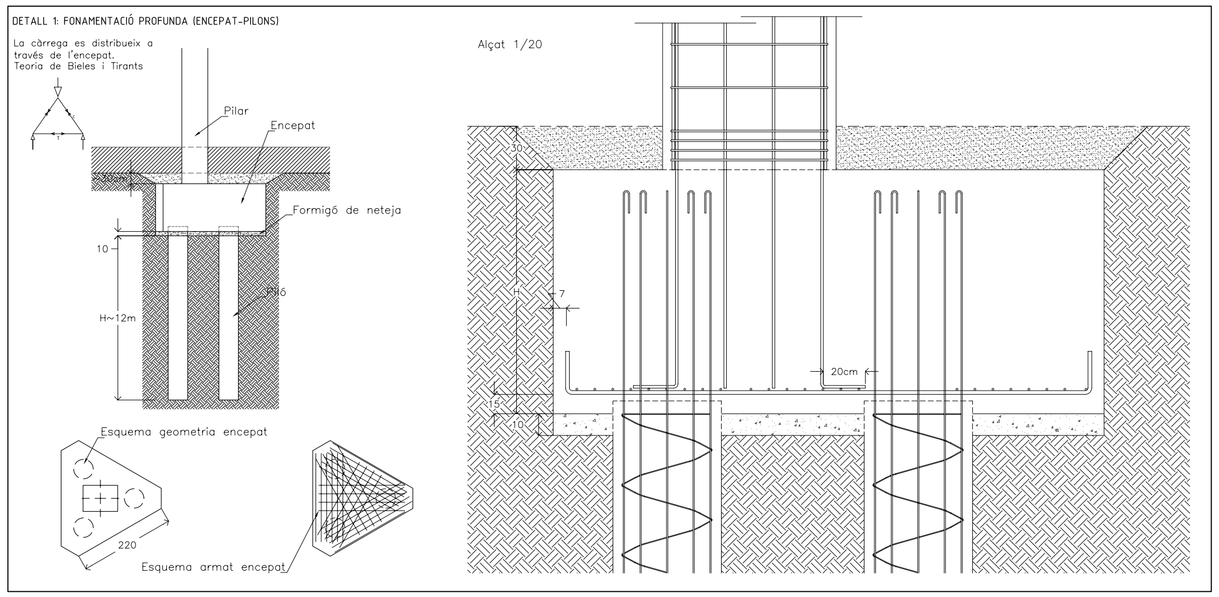

DETALL 2: FONAMENTACIÓ SUPERFICIAL: ARRENCADA DE MUR EN SABATA

Per HA-30;
ø12 Lsv=60cm

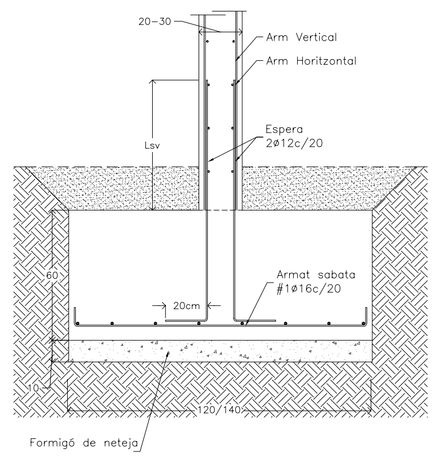

DETALL 3: FONAMENTACIÓ SUPERFICIAL: ARRENCADA PILAR EN SABATA
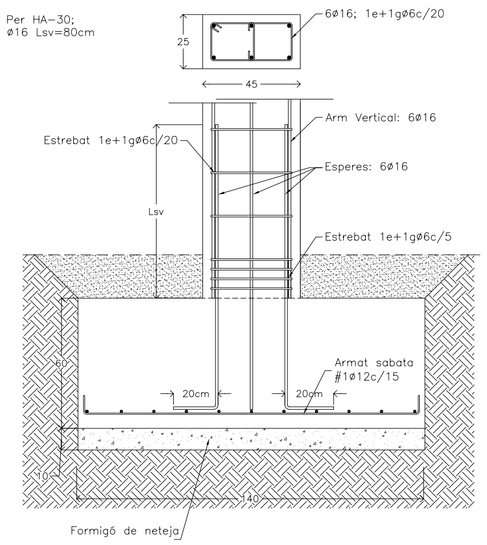
Per HA-30;
ø16 Lsv=80cm