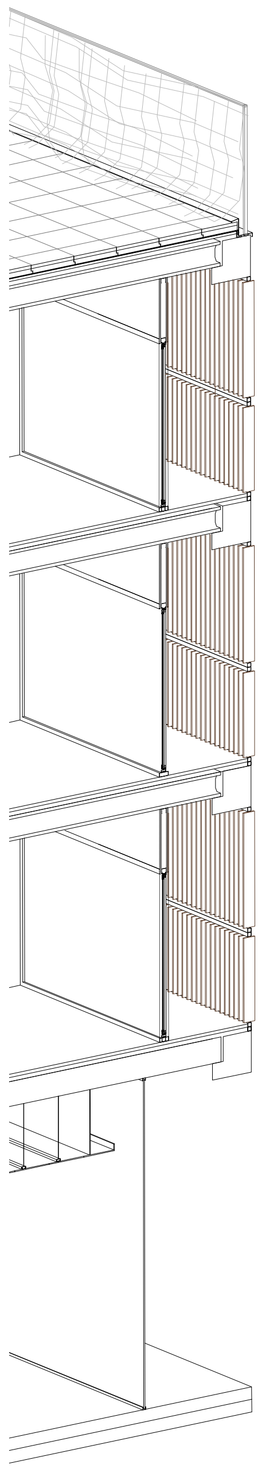

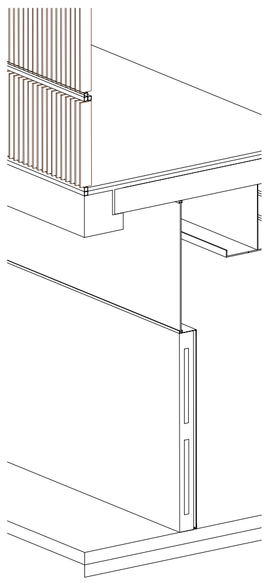

La seva col·locació pot ser vertical o horitzontal.

Amplades Estàndard: 300, 250, 240, 200 cms.

Material aïllant: Poliestirè expandit o extrudit Poliuretà extrudit.

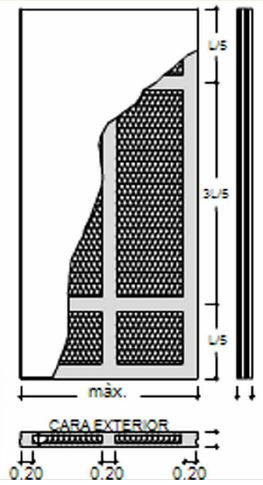

Dimensions:

	PM 15	PM 20	PM 25
B	15	20	25
X	3	6	9

Característiques:

Tipus	Pes KN/m2	Long. Max L	Aill. Térmic W/m2 ºC	Aill. Acústic dba	Estabilitat al foc
PM 15	3,00	7,5	1,81	48,9	60
PM 20	4,00	12	1,42	53,5	120
PM 25	5,00	14	1,21	57,0	180

En aquest cas s'ha tricat el panell PM20, aquest es disposar à sol en espais que no es necessari cal.lefactar, com ara el parking de bicis, en canvi, en llocs com les habitacions es col.locar à un trasdosat de cartró guix.

Sistemas de exteriores

Con la utilización de Aquapanel Cement Board para construir paredes externas en lugar de los métodos de construcción tradicionales se aprovecha mejor el espacio.

A pesar de su reducido espesor, un muro con Aquapanel Cement Board es extremadamente estable y resistente a los golpes adquiriendo de esta manera una ventaja adicional sobre el método de ladrillo sobre ladrillo. El ahorro en el espesor de la pared permite mantener el aislamiento térmico y ganar espacio interior.

Aquapanel Cemento Board es un material de construcción ecológico. Nuestros ensayos certifican que el producto cumple con las exigencias de incombustible y es resistente a las inclemencias del tempo. Sus características le confieren un elevado aislamiento acústico.

No se hincha, ablanda, pudre ni se erosiona. El montaje de esta placa es extremadamente robusta y estable, es rápido y económico. El sistema de exteriores es óptimo en la rehabilitación de fachadas, en proyectos de nueva construcción, tanto en el sector privado como en el sector público y en todas las áreas que se ven sometidas a altas cargas mecánicas.

Materiales necesarios para un tabique Aquapanel

Placa Standard
Placa Aquapanel
Canal Montante
Banda Acústica
Tornillos Autoportantes
Tornillos Aquapanel
Fijaciones
Cinta de Malla
Mortero de juntas exterior
Pasta de Agarre Perfix
Pasta de Juntas EJS
Cinta de Juntas

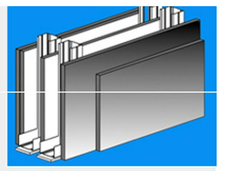

Sistemas Knauf

Denominación: W38 Nombre UNE: Sistema de exteriores 63/600	▸ más
Denominación: Trasdosado Autoportante 12,5+50 Nombre UNE: Sistema de exteriores	
Denominación: Trasdosado Autoportante 2x12,5+50 Nombre UNE: Sistema de exteriores	
Denominación: Tabique 12,5+100+48+15+15 Nombre UNE: Sistema de exteriores	

Tant els elements de separació com els de façana seràn amb cartró guix.
Per a l'exterior es farà servir l'aquapannel de Knauf.

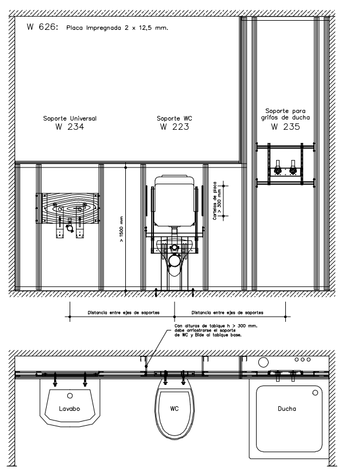

Parets del banys i subjecció del mobiliari.

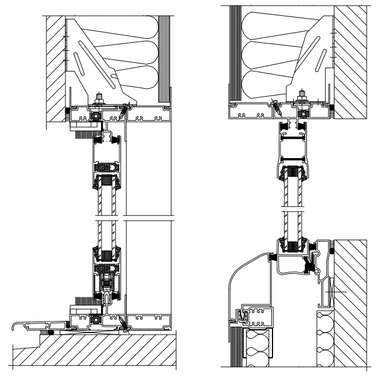

Porta corredera de l'entrada

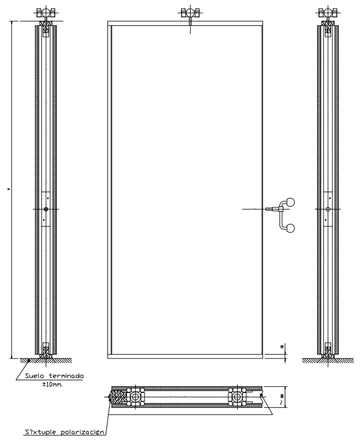

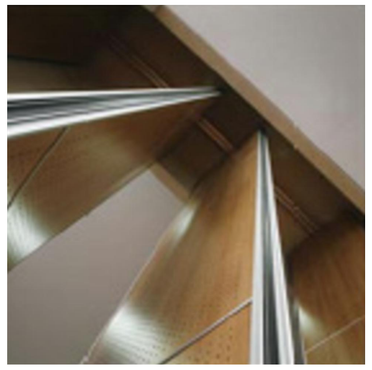

Portes mòbils a les habitacions poden unir així una o més d'elles.

Sistema BAI 110 amb gruix total de 116 mm., amb perfileria oculta i aïllament acústic comprés entre 37 i 53 dB Rw.
Estructura autoportant d'alumini extrusionat.
Està suspés en un únic carril de rodament en guia superior.
Això permet un ràpid i precís moviment dels mòduls, de forma suau i silenciosa.
Sistema d'anclatge ràpid mitjançant un únic accionament de quart de volta.

Porta corredera interior.