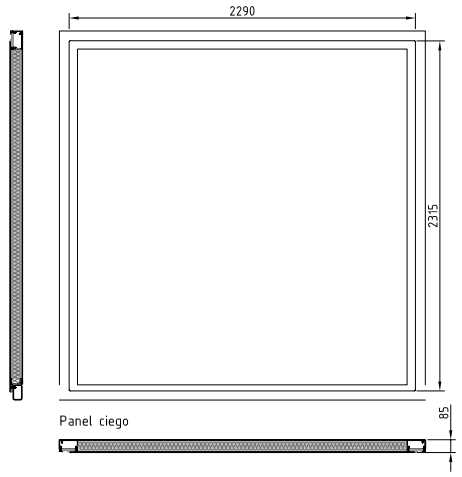

Panel ciego

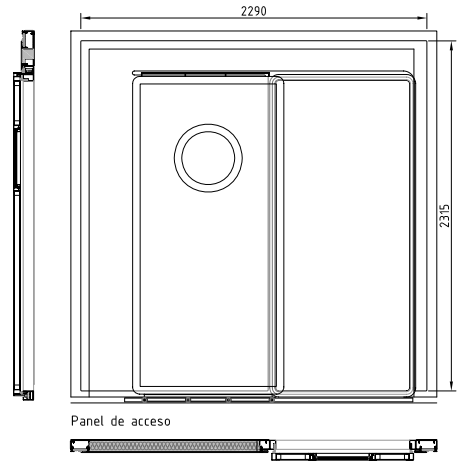

Panel de acceso

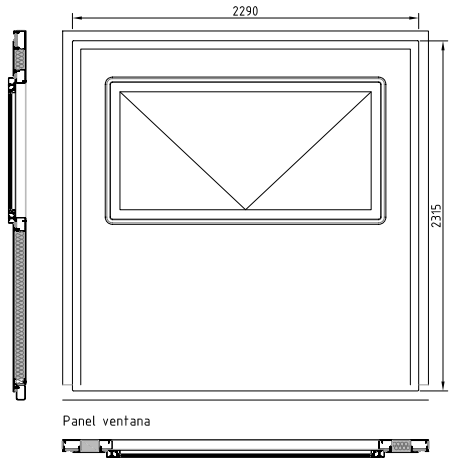

Panel ventana

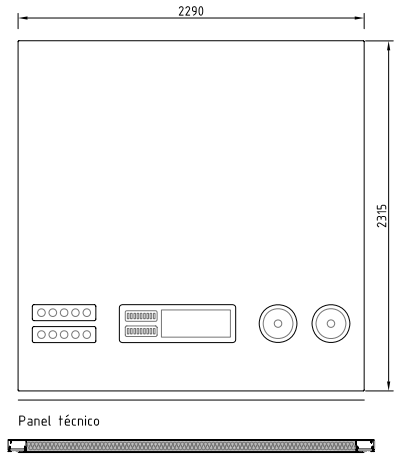

Panel técnico

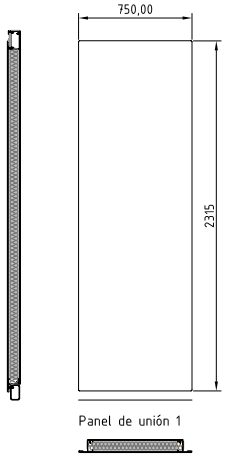

Panel de unión 1

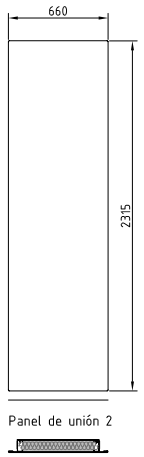

Panel de unión 2

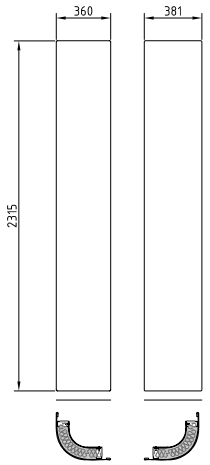

Panel de esquina

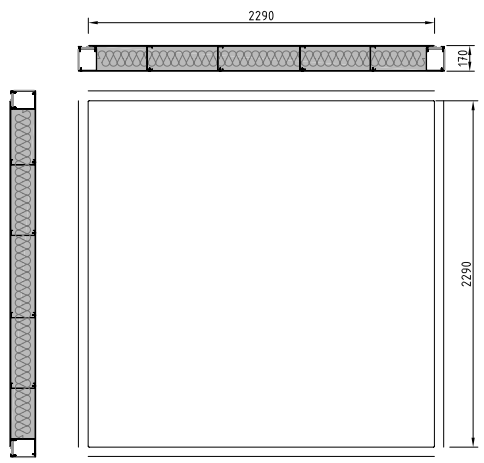

Panel cubierta

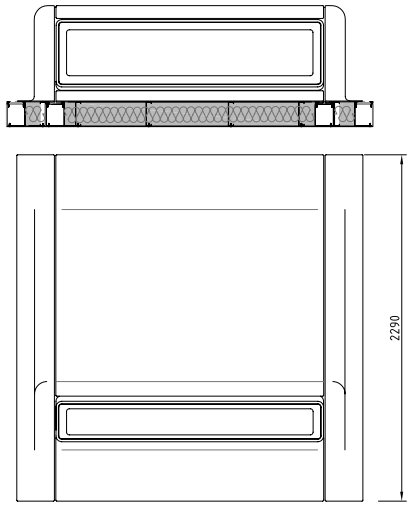

Panel lucernario

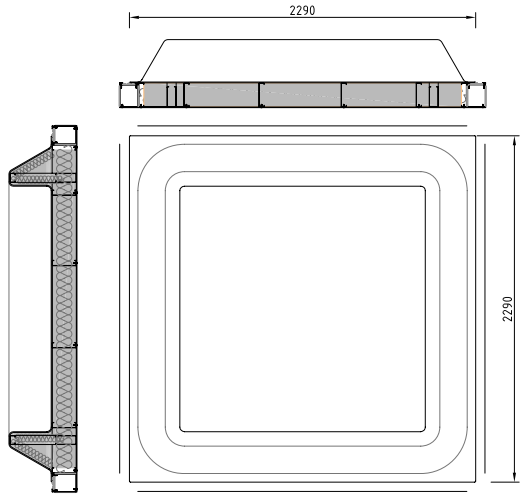

Panel impluvium

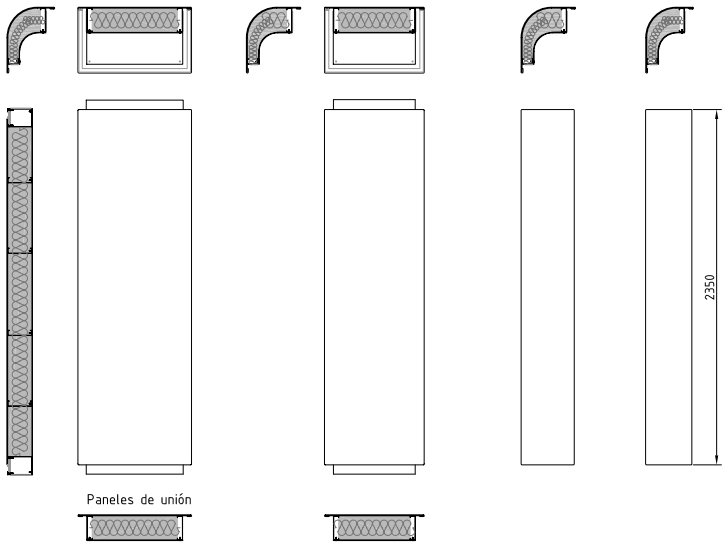

Paneles de unión

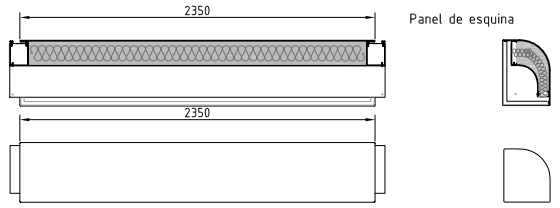

Paneles de esquina de unión de dos planos

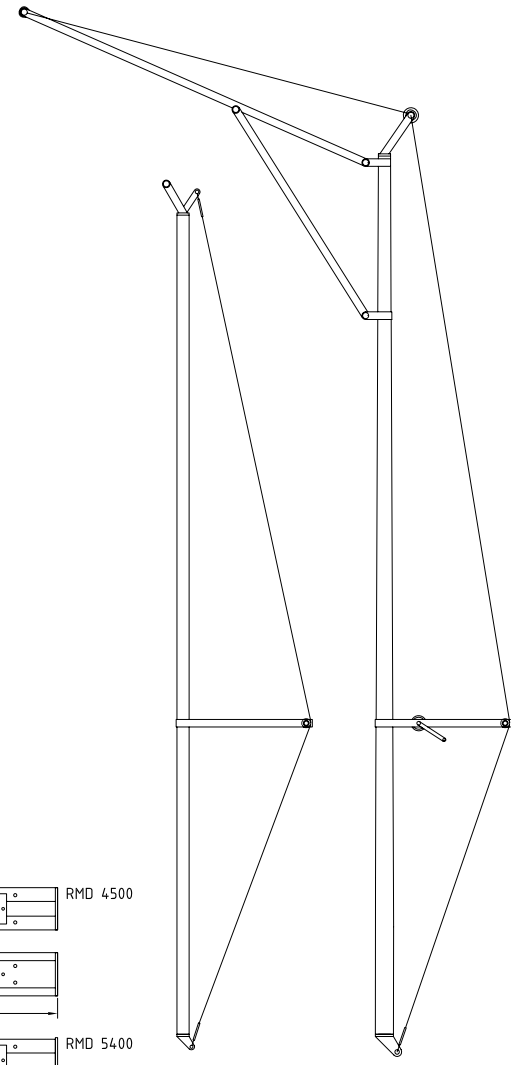
Mastiles para cubierta textil

Este es el catálogo de elementos con el que se construyen las pasarelas de "Parque Activo", un sistema de bricolaje modulado para poder componer espacios dentro de una matriz de 3.06x2.97 que pretende ser el soporte de al actividad inicial, tanto profesional como lúdica, del parque urbano.

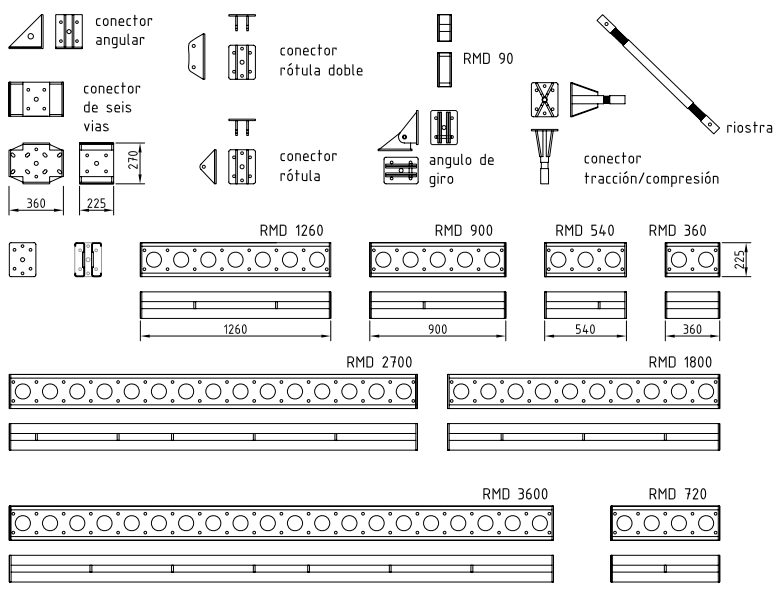

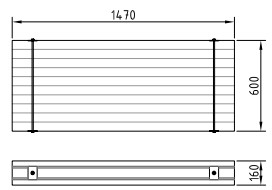

Pavimento de madera

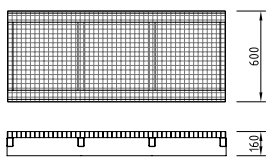

Pavimento de religa

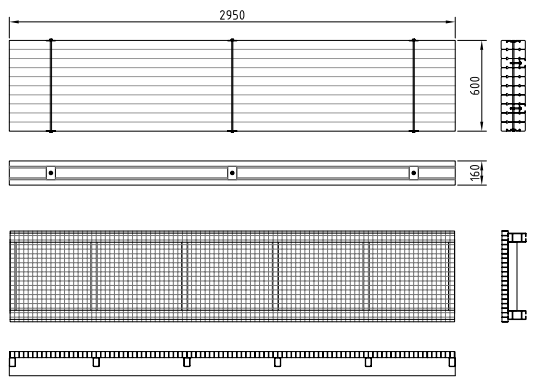

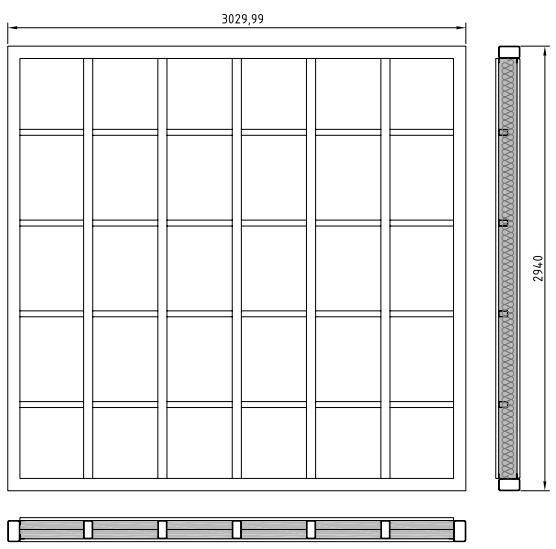
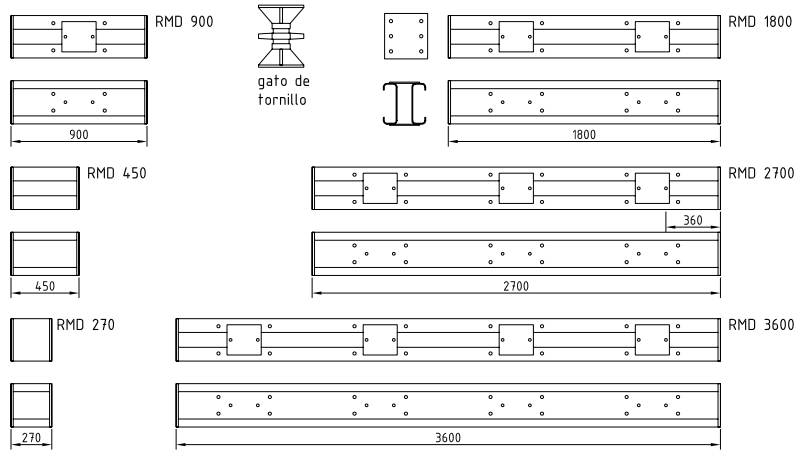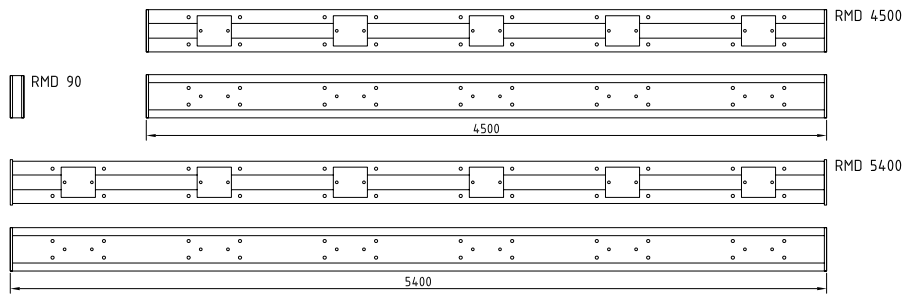
Panel estructural de pavimento interior