HITECSA
AIRE ACONDICIONADO

UNIDADES CLIMATIZADORAS BAJA SILUETA

SERIE:	**BHW**
MODELOS:	**174, 205, 358, 410, 515, 720, 724**
POTENCIAS FRIGORIFICAS DE:	**3,1 A 25 kW**
POTENCIAS CALORIFICAS DE:	**4,5 A 55,5 kW**

01.03 Ref. 88386 Rev. 100

INDICE

Pág.

Descripción 3

Construcción. Dimensiones 4, 5

Especificaciones técnicas 6

Accesorios 7

DESCRIPCION

Generalidades
Las unidades climatizadoras de la serie **BHW**, Fan-Coil tipo "Baja Silueta" agua - aire, se suministran totalmente acabadas y dispuestas para su instalación tras haber superado una estricta verificación final. El diseño y la disposición de los elementos que la constituyen hacen que se adapten a un gran número de necesidades prácticas, a la vez que permiten un fácil acceso al interior del equipo para su posterior mantenimiento. Su reducida altura permite llevar a cabo la instalación en falsos techos, con la unidad apoyada o suspendida.

Mueble exterior
Fabricado en chapa de acero de alta calidad revestida de una aleación de aluminio, zinc y silicio. El conjunto está interiormente forrado con aislamiento termoacústico. La bandeja para la recogida del agua condensada está tratada con material asfáltico.

Intercambiadores
Construidos con tubos de cobre expansionado mecánicamente sobre aletas de aluminio cuyo corrugado y ondulado especial consigue altos rendimientos de intercambio.

Ventiladores
De tipo centrífugo, accionados por motores de tres velocidades, de reducido nivel sonoro, incorporan cojinetes del tipo prelubricado y están equilibrados estática y dinámicamente.

Filtro de aire
De poliuretano espumado de 10 mm de espesor y un reticulado especial S-20 de gran eficacia de filtración, extraible y lavable.

Opcionales
- Baterías de calefacción por resisténcias eléctricas.
- Baterías de agua caliente por caldera (35 °C - 75 °C).

Alimentación eléctrica
Estos equipos se fabrican para voltaje **230.I.50 Hz~.**

CONDICIONES DE FUNCIONAMIENTO

CICLO DE FRIO	TEMPERATURA
Entrada aire int.	27 °C, TS 19 °C, TH
Entrada agua	7 °C
Salida agua	12 °C

CICLO DE CALOR	TEMPERATURA
Entrada aire int.	21 °C
Entrada agua	50 °C

CONSTRUCCION. DIMENSIONES

MOD. BHW 174, 205, 358, 410

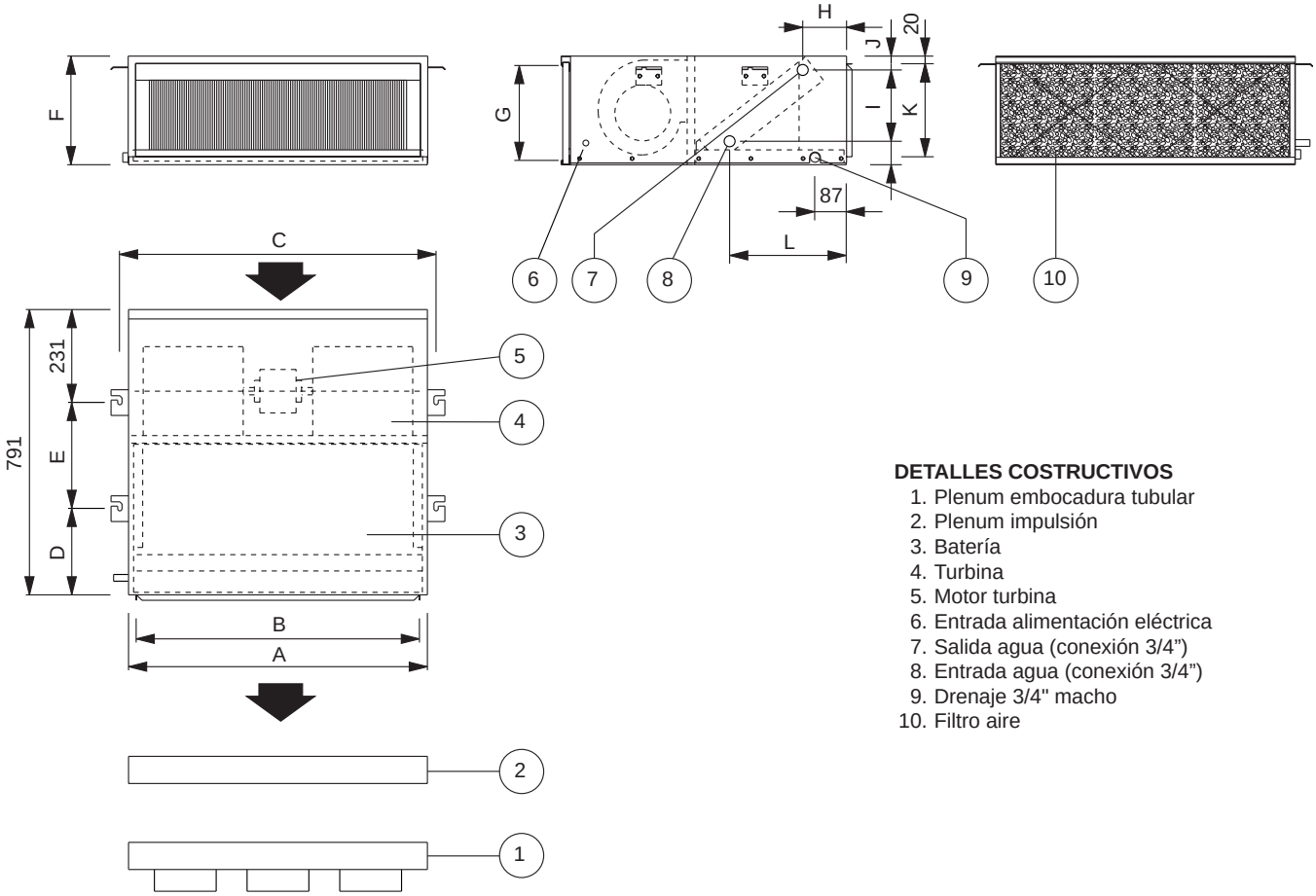

DETALLES COSTRUCTIVOS

1. Plenum embocadura tubular
2. Plenum impulsión
3. Batería
4. Turbina
5. Motor turbina
6. Entrada alimentación eléctrica
7. Salida agua (conexión 3/4”)
8. Entrada agua (conexión 3/4”)
9. Drenaje 3/4" macho
10. Filtro aire

DIMENSIONES (mm)

MODELO	A	B	C	D	E	F	G	H	I	J	K	L
174	829	789	877	127	433	219	183	200	122	28	156	315
205	829	789	877	70	490	258	221	160	159	30	194	320
358	915	875	963	213	347	285	249	128	194	25	221	355
410	915	875	963	213	347	315	279	80	230	30	251	324

CONSTRUCCION. DIMENSIONES

MOD. BHW 515

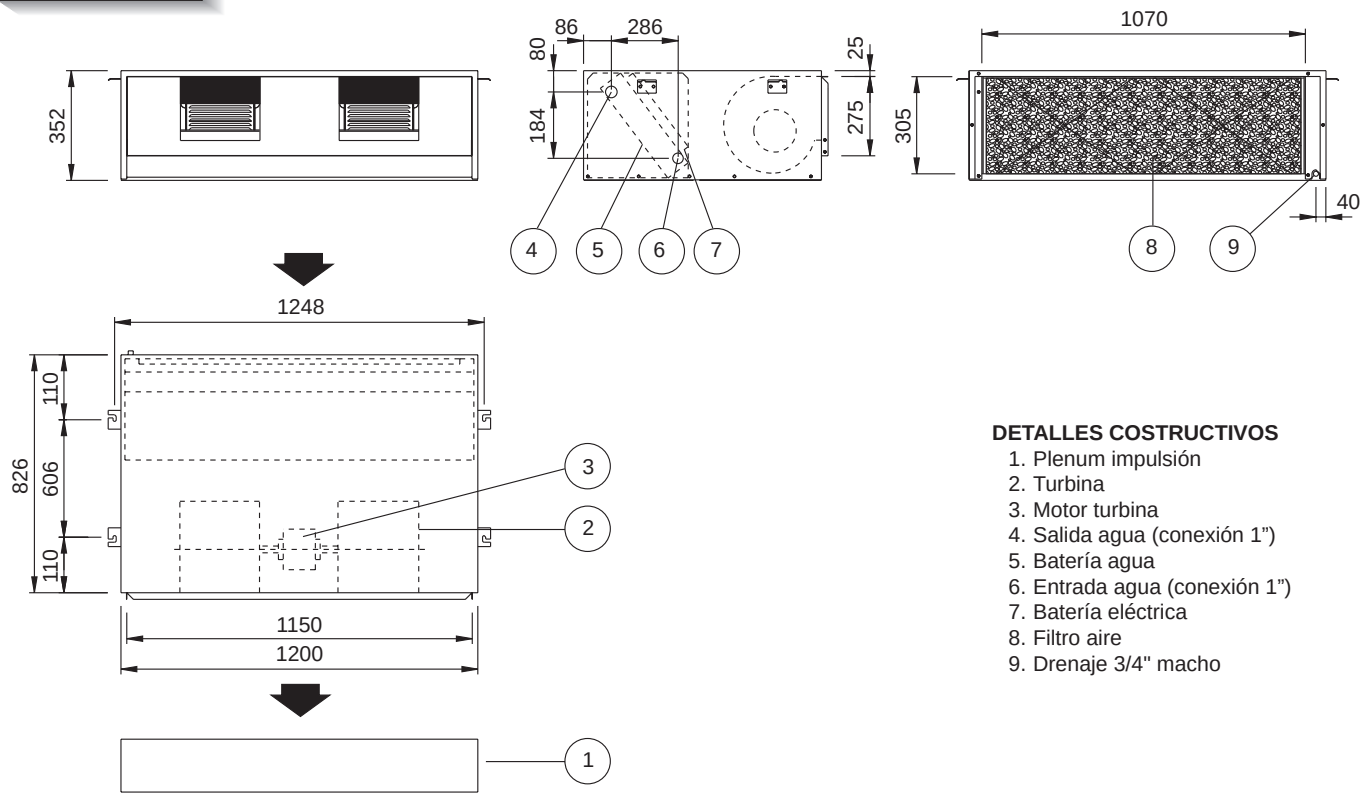

DETALLES COSTRUCTIVOS

1. Plenum impulsión
2. Turbina
3. Motor turbina
4. Salida agua (conexión 1”)
5. Batería agua
6. Entrada agua (conexión 1”)
7. Batería eléctrica
8. Filtro aire
9. Drenaje 3/4" macho

MOD. BHW 720, 724

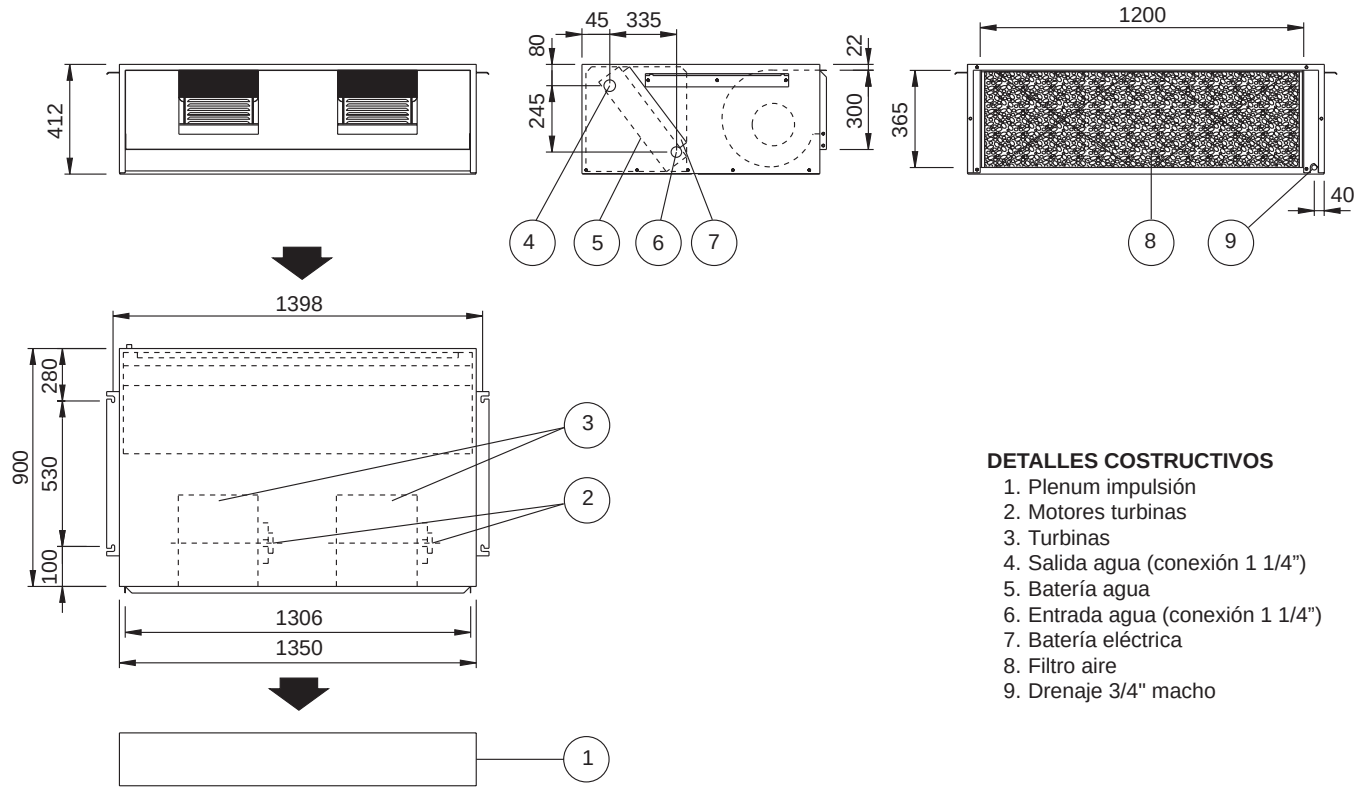

DETALLES COSTRUCTIVOS

1. Plenum impulsión
2. Motores turbinas
3. Turbinas
4. Salida agua (conexión 1 1/4”)
5. Batería agua
6. Entrada agua (conexión 1 1/4”)
7. Batería eléctrica
8. Filtro aire
9. Drenaje 3/4" macho

ESPECIFICACIONES TECNICAS

MODELO			174	205	358	410	515	720	724
Potencia frigorífica	Velocidad I	kW	3,1	4,4	6,0	7,9	12,2	20,2	25,0
	Velocidad II	kW	4,1	5,0	5,9	9,1	13,9		
	Velocidad III	kW	4,5	5,3	8,4	10,8	15,3		
Potencia calorífica Temperatura entrada agua 50 °C	Velocidad I	kW	4,5	6,4	8,6	11,1	16,1	26,5	32,7
	Velocidad II	kW	5,8	7,1	9,7	12,6	18,2		
	Velocidad III	kW	6,3	7,5	11,9	14,9	19,7		
Potencia calorífica Temperatura entrada agua 70 °C	Velocidad I	kW	7,6	10,8	14,6	18,8	27,2	44,8	55,5
	Velocidad II	kW	9,8	12,1	16,5	21,4	30,8		
	Velocidad III	kW	10,7	12,7	20,1	25,2	33,5		
Modelo ventilador			146/220	160/220	185/240	185/240	216/236	2X9/9DD	2X9/9DD
Caudal aire frío	Velocidad I	m^3	600	950	1100	1400	2100	3500	4850
	Velocidad II	m^3	900	1130	1340	1700	2500		
	Velocidad III	m^3	1050	1220	1850	2200	2800		
Caudal aire calor	Velocidad I	m^3	700	1050	1300	1600	2200	3850	5200
	Velocidad II	m^3	1000	1230	1540	1900	2600		
	Velocidad III	m^3	1150	1330	2070	2400	2900		
Caudal agua frío y calor	Velocidad I	l/h.	530	760	1030	1360	2090	3365	4190
	Velocidad II	l/h.	690	850	1180	1560	2360		
	Velocidad III	l/h.	760	895	1440	1850	2565		
Potencia motor ventilador	kW-CV		0,18 - 1/4	0,18 - 1/4	0,25 - 1/3	0,25 - 1/3	0,55 - 3/4	0,25 - 1/3	0,36 - 1/2
Voltaje	V		230.I						
Potencia absorbida nominal	kW		0,20	0,26	0,51	0,56	0,60	0,81	1,6
Corriente absorbida nominal	A		1,0	1,5	2,45	2,5	2,75	3,9	7,4
Conexiones agua Ø	(")		3/4	3/4	3/4	3/4	1	1 1/4	1 1/4

ACCESORIOS

PLENUM IMPULSION TUBULAR

Plenum para descarga mediante embocaduras tubulares, construido en chapa de acero "aluzinc".

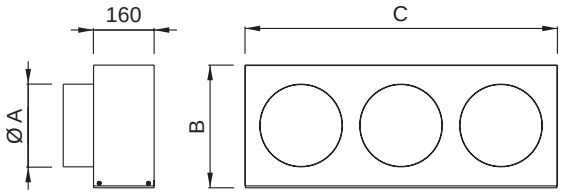

DIMENSIONES (mm)

MODELO	A	B	C
174	160	219	829
205	200	258	829
358	200	285	915
410	250	315	915

PLENUM DE IMPULSION

Plenum para descarga directa. Esta construido en chapa de acero "aluzinc". Incorpora rejilla de salida en aluminio anodizado.

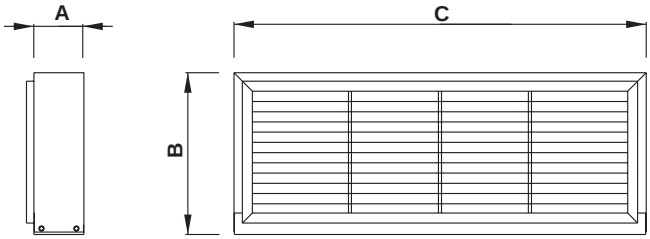

DIMENSIONES (mm)

MODELO	A	B	C
174	100	219	829
205	100	258	829
358	100	285	915
410	100	315	915
515	200	350	1198
720-724	200	410	1348

VARIACIONES SOBRE FABRICACION ESTANDAR

- Baterías de calefacción por resisténcias eléctricas.
- Baterías de agua caliente por caldera.
- Impulsión vertical.
- Para otras ejecuciones especiales, consultar.

HITECSA
AIRE ACONDICIONADO

HITECSA AIRE ACONDICIONADO, S.L.Unipersonal
C/. Masía Torrents, 2 Tel. 938 934 912 Fax 938 939 615
08800 VILANOVA I LA GELTRÚ - BARCELONA - ESPAÑA
Internet: http://www.hitecsa.com E-mail: info@hitecsa.com

Plantas de Producción:

Hitecsa I:
Ronda d'Europa, 52-54
Tel. 938 145 994
Fax 938 144 029
08800 Vilanova i la Geltrú
(Barcelona)
hitecsa1@hitecsa.com

Hitecsa II:
Masía Torrents, 2
Tel. 938 144 877
Fax 938 142 955
08800 Vilanova i la Geltrú
(Barcelona)
hitecsa2@hitecsa.com

Hitecsa III:
Pol. Ind. 2 Parc. 8
Tel. 949 208 001
Fax 949 208 238
19171 Cabanillas
(Guadalajara)
hitecsa3@hitecsa.com

Hitecsa IV:
Masia Notari, 6
Tel. 938 933 039
08800 Vilanova i la Geltrú
(Barcelona)
hitecsa4@hitecsa.com

01.03 Ref. 88386 Rev. 100 D.L.: B-26.944-02 Gràfiques Ferpala s.l. Barcelona 4, bis 08800 Vilanova i la Geltrú Tel. 93 893 70 11 Reservado el derecho a efectuar modificaciones sin previo aviso