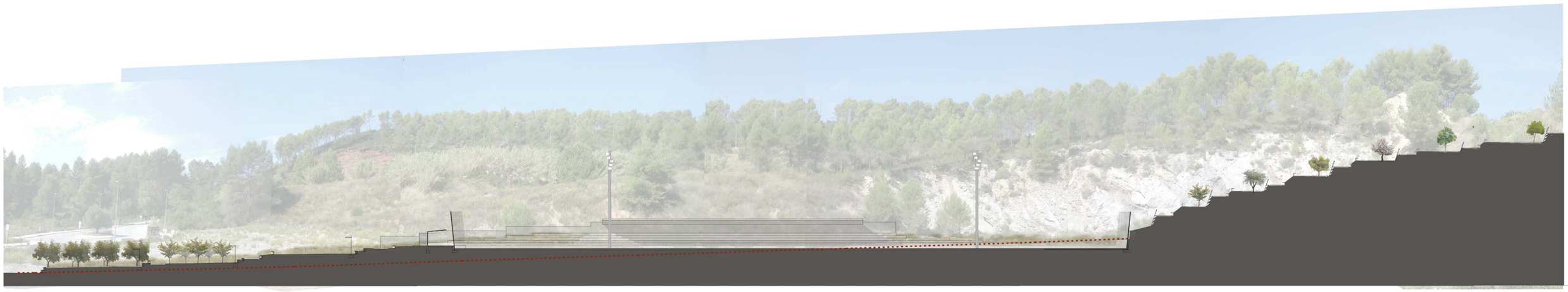

SECCIO CONCEPTE PROJECTE

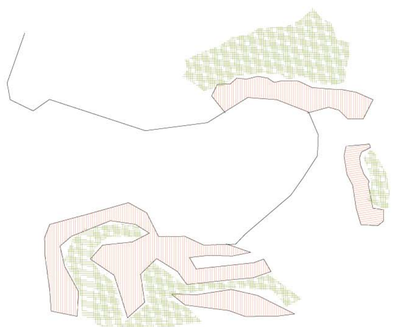

Pedrera a conservar

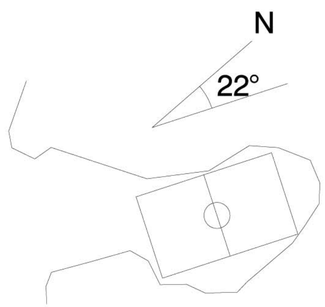

Situar camp

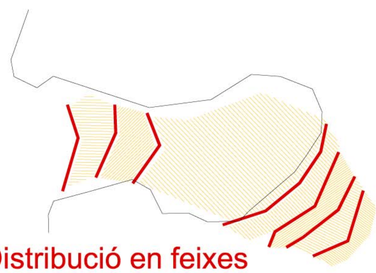

Distribució en feixes

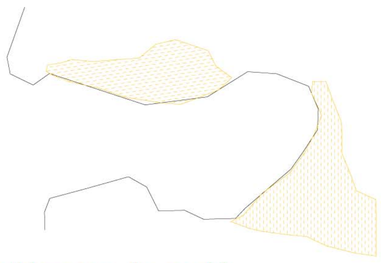

Tal.lussos de replé

Traçar recorreguts

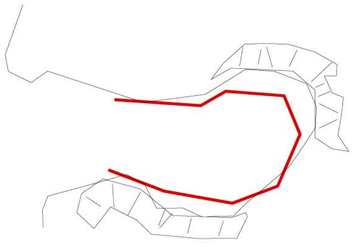

Marcar la pedrera

PARC DE LA FONTSANTA

PARC DE LA FONTSANTA

PARC DE LA GREUETA DEL COLL

PARC DE LA PRIMAVERA

REMODELACIÓ N2