Detall-secció continuïtat façana-coberta E: 1/25

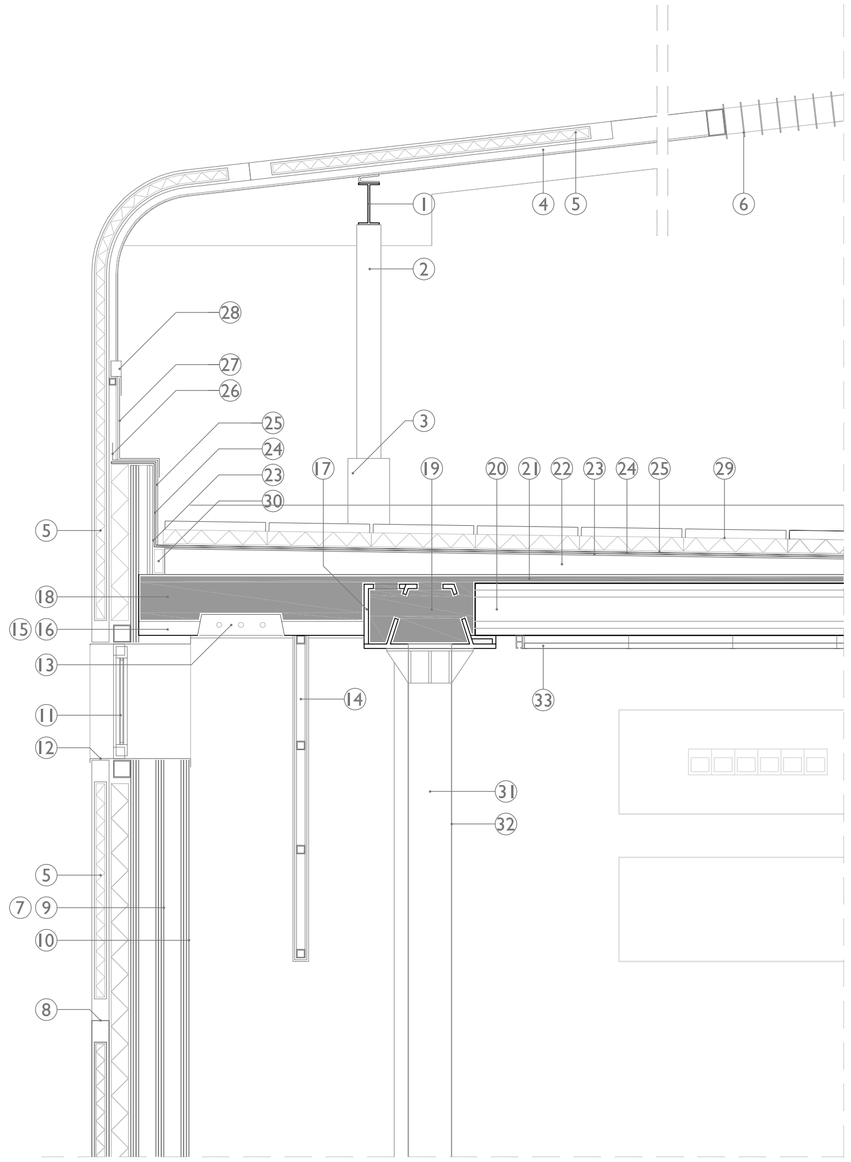

pèrgola - coberta

1. Biga IPE 240
2. Pilars tubulars quadrat 140 ancorats al forjat
3. Impermeabilització de base del pilar
4. Biguetes IPE 140
5. Panell alleugerit de GRC (3+6+3mm)
6. Panell inclinat 7º amb lames verticals d'acer (20cm, separació 10cm) per a protecció d'assoleïament

façana interior d'illa

5. Panell alleugerit de GRC (3+6+3mm)
7. Muntant perfil normalitzat IPE240 embegut en el mur
8. Junta a topall segellada
9. Intradós doble de cartró-guix d'alta resistència (100+15+15mm)
10. Acabat interior de pintura de color blanc
11. Finestra practicable d'alumini amb ruptura de pont tèrmic
12. Escopidor de xapa d'alumini prelacada i plegada
13. Lluminària crepuscular de representació
14. Envà difusor de la llum penjat de cartró-guix

forjat en voladiu mixte

15. Prellosa (8+32)
16. Perfils metal·lics
17. Pletina d'ancoratge del voladiu
18. Acabat amb formigó en massa

forjats

19. Jàssera d'acer alveolada de calaix Deltabeam emplenada amb formigó armat
20. Placa de formigó prefabricada alveolar (40cm)
21. Capa de compressió i solidarització (5cm)
22. Formigó d'àrids lleugers per la formació de pendents (3%pdt)
23. Capa separadora de regulació amb morter ciment
24. Lamina bituminosa impermeable autoprotegida
25. Capa separadora de feltre geotèxtil
26. Tela polimèrica en solapes
27. Xapa d'alumini prelacada i plegada
28. Perfil metal·lic solape de segellat
29. Placa rígida de poliestirè extrudit acabada en morter de protecció encadellat (aïllament + paviment)
30. Junta perimetral de dilatació poliestirè expandit

interior

31. Pilar mixte de perfil tubular quadrat (30cm) i emplenat de formigó armat
32. Acabats de pintura blanca intumescent R-120
33. Aplacat acústic de morter Portland blanc més fibres vegetals extrafines, fonoabsorbents, transpirables i resistents al foc

Detall-planta ampliació de la façana a interior d'illa E: 1/25

façana interior d'illa

1. Panell alleugerit de GRC (3+6+3)
2. Muntant perfil normalitzat IPE 240 (inter-eix 1,25m)
3. Ancoratge cargolat
4. Junta a topall segellada
5. Intradós doble de cartró-guix d'alta resistència (100+15+15)
6. Muntants de xapa d'acer galvanitzada (100mm) amb perforacions que permeten el pas d'instal·lacions
7. Cartró-guix d'alta duresa
8. Cartró-guix de protecció contra el foc
9. Cartró-guix hidròfug
10. Placa de poliestirè extrudit de (100mm)

acabats interiors

11. Acabat interior de pintura de color blanc
12. Parquet flotant d'alta resistència.
13. Pilar mixte de perfil tubular quadrat (30cm) i emplenat de formigó arma
14. Acabats de pintura blanca intumescent R-120

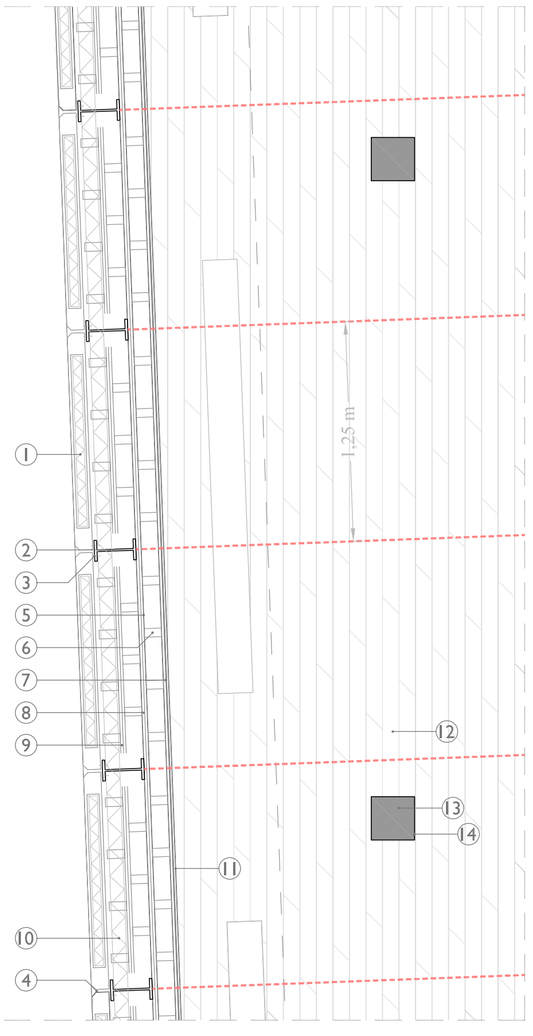

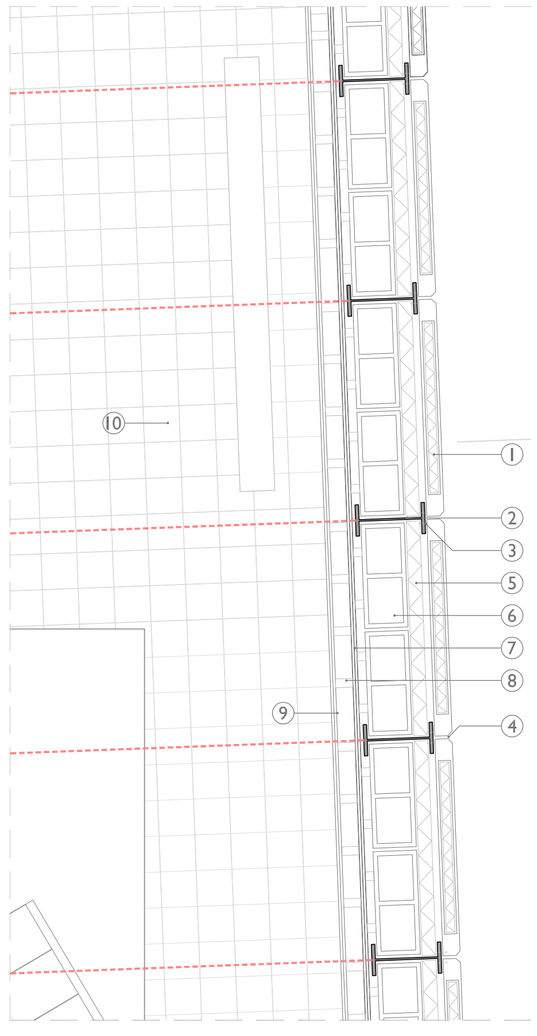

façana principal

1. Panell alleugerit de GRC (3+6+3)
2. Muntant perfil normalitzat IPE 400 (inter-eix 1,25m)
3. Ancoratge cargolat
4. Junta a topall segellada
5. Placa de poliestirè extrudit de (100mm)
6. Reblè de bloc de formigó (25cm)
7. Intradós doble de cartró-guix d'alta resistència (100+15+15)
8. Muntants de xapa d'acer galvanitzada (100mm) amb perforacions que permeten el pas d'instal·lacions

acabats interiors

9. Acabat interior de pintura de color blanc
10. Paviment de ceràmica hidràulica

Detall-secció trobada edifici antic i façana de la nova ampliació E: 1/25

pèrgola - coberta

1. Biga IPE 140 recolzada sobre biga IPE240 i pilars quadrats IPE140 ancorats a forjat
2. Panell alleugerit de GRC (3+6+3mm)
3. Panell captador solar per ACS i climatitzadora (30ºpdt, Sud-Est)

façana principal

2. Panell alleugerit de GRC (3+6+3)
4. Junta a topall segellada
5. Placa de poliestirè extrudit de (100mm)
6. Muntant perfil normalitzat IPE400 embegut en el mur
7. Reblè de bloc de formigó (25cm)
8. Intradós doble de cartró-guix d'alta resistència (100+15+15)
9. Acabat interior de pintura de color blanc

forjat mixte

10. Prellosa (8+32)
11. Perfils metal·lics
12. Acabat amb formigó en massa
13. Capa de compressió i solidarització (5cm)
14. Formigó d'àrids lleugers per la formació de pendents (3%pdt)
15. Capa separadora de regulació amb morter ciment
16. Lamina bituminosa impermeable autoprotegida
17. Capa separadora de feltre geotèxtil
18. Tela polimèrica en solapes
19. Xapa d'alumini prelacada i plegada
20. Perfil metal·lic solape de segellat
21. Placa rígida de poliestirè extrudit acabada en morter de protecció encadellat (aïllament + paviment)
22. Junta perimetral de dilatació poliestirè expandit

enllaç façana edifici antic i ampliació

23. Mur de fàbrica original
24. Mur de fàbrica armada
25. Formigó d'anivellament d'alta resistència
26. Pletina d'ancoratge d'acer d'on arrenquen els muntants de façana IPE400

escala

27. Pilar apantallat (30x185) arriostrada per l'escala
28. Finestra practicable d'alumini amb ruptura de pont tèrmic
29. Escopidor de xapa d'alumini prelacada i plegada
30. Reixeta de protecció solar
31. Lluminària downlight bàsica
32. Escala de planxa d'acer de 2cm
33. Acabats de pintura blanca intumescent R-120
34. Llinda façana original
35. Fusteria original de l'edifici de Domènec i Muntaner
36. Fusteria de reforç, finestra practicable d'alumini amb ruptura de pont tèrmic
37. Lluminària de representació
38. Estor translúcid per atenuar la llum
39. Estor opac per enfosquir l'interior

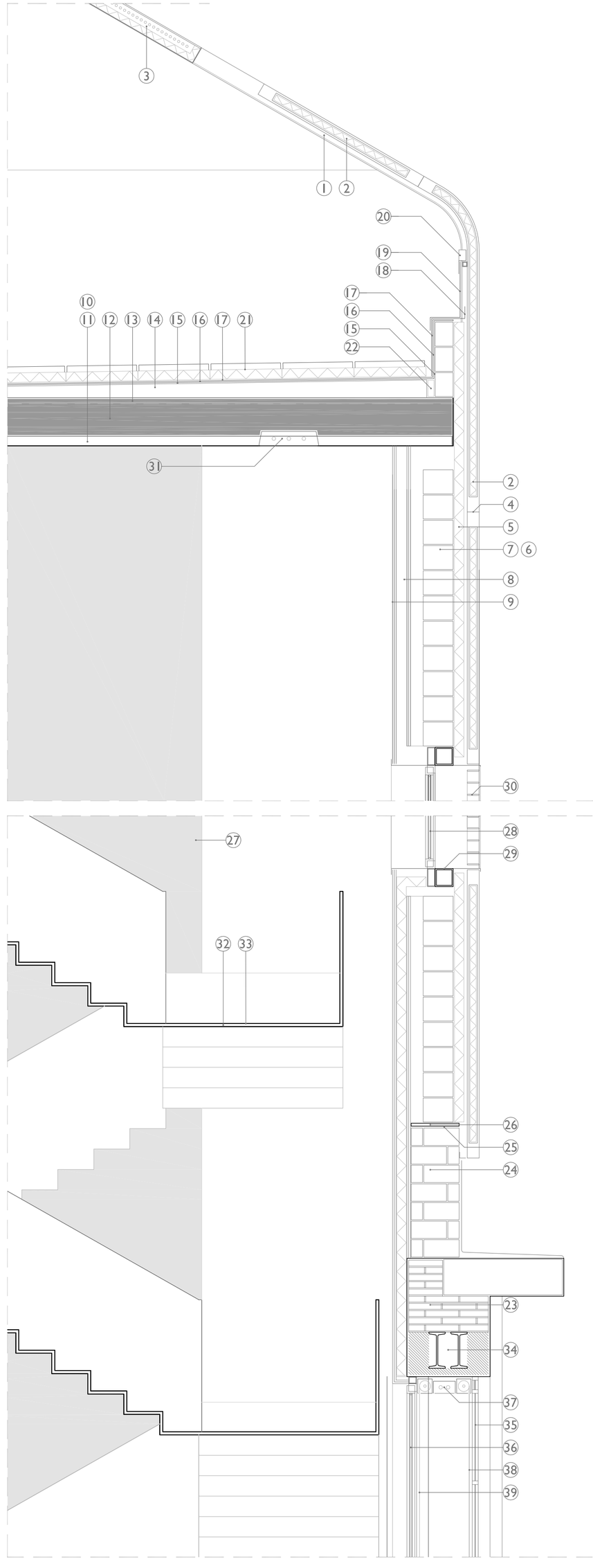

Detall-planta façana ampliació al c. Aragó E: 1/25