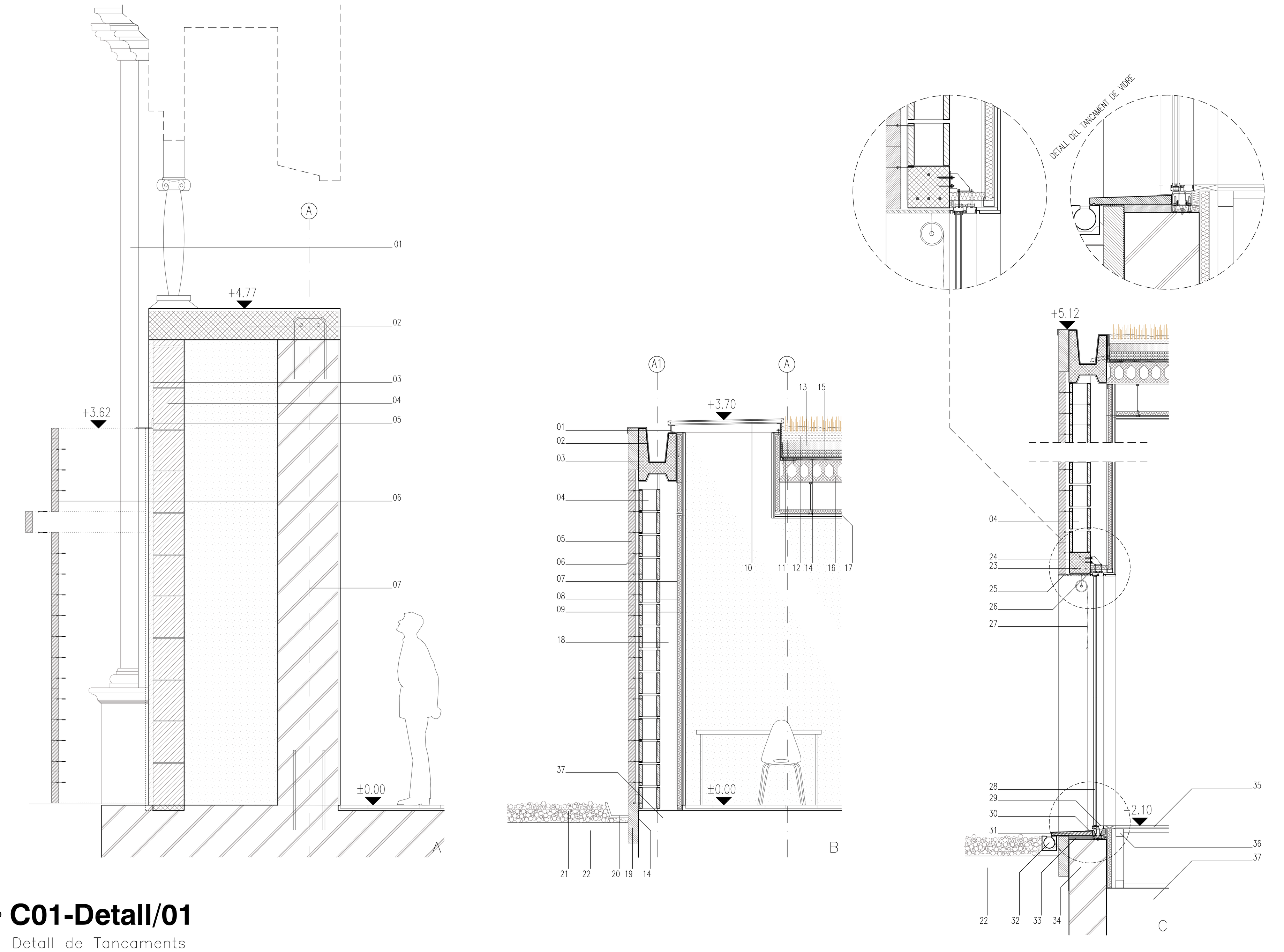

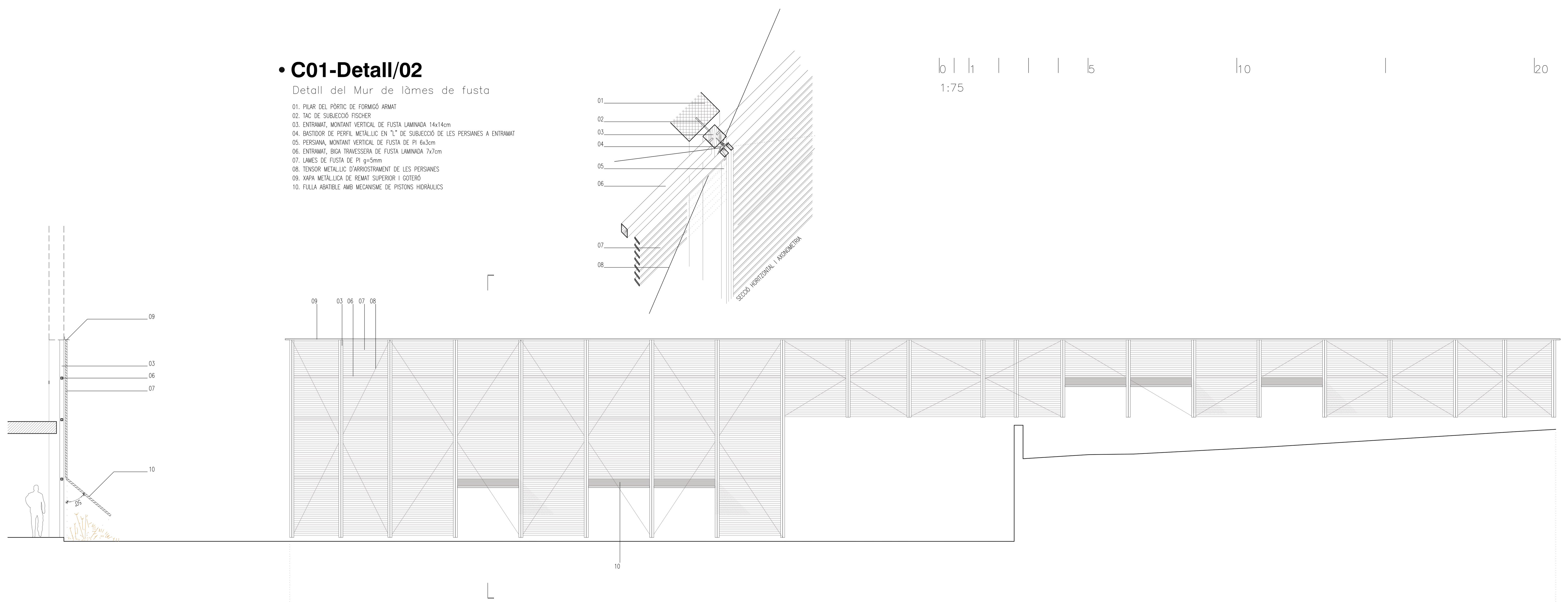

• C01-Detall/02

Detall del Mur de làmes de fusta

01. PILAR DEL PÒRTIC DE FORMIGÓ ARMAT
02. TAC DE SUBJECCIÓ FISCHER
03. ENTRAMAT, MONTANT VERTICAL DE FUSTA LAMINADA 14x14cm
04. BASTIDOR DE PERFIL METÀL.LIC EN "L" DE SUBJECCIÓ DE LES PERSIANES A ENTRAMAT
05. PERSIANA, MONTANT VERTICAL DE FUSTA DE PI 6x3cm
06. ENTRAMAT, BIGA TRAVESSERA DE FUSTA LAMINADA 7x7cm
07. LAMES DE FUSTA DE PI g=5mm
08. TENSOR METAL.LIC D'ARRIOSTRAMENT DE LES PERSIANES
09. XAPA METÀL.LICA DE REMAT SUPERIOR I GOTERÓ
10. FULLA ABATIBLE AMB MECANISME DE PISTONS HIDRÀULICS

1:75

• C01-Detall/03

Detall de l'actuació sobre les Cobertes existents

COBERTA A

01. AMPIT
02. ARREBOSSAT I REVOC g=2cm
03. PERFIL METÀL.LIC DE TROBADA AMB SÒCOL
04. SÒCOL DE RAJOLA CERÀMICA MALLORQUINA
05. FORJAT (SEGONS ESTRUCTURA)
06. PAVIMENT DE RAJOLA CERÀMICA MALLORQUINA
07. MORTER DE CIMENT g= 2cm
08. AÏLLAMENT TÈRMIC TIPUS POLIESTIRÈ EXTRUÏT g= 10cm
09. MEMBRANA D'IMPERMEABILITZACIÓ, RHENOFOL CG
10. CAPA ANTIPUNXONAMENT, FELTEMPER 300P
11. FORMIGÓ CEL.LULAR PER A FORMACIÓ DE PENDENTS

COBERTA B

01. FORJAT DE LLOSA ARMADA SOBRE BIGUES DE FORMIGÓ ARMAT
02. REFORÇ DE BANDES DE 5cm DE FIBRA DE CARBONI, CADA 30 cm, g= 5 mm
03. REGULARITZACIÓ DE SUPERFÍCIE AMB MORTER ALLEUGERIT
04. AÏLLAMENT TÈRMIC TIPUS POLIESTIRÈ EXTRUÏT g= 5cm
05. PLACA ONDULADA DE FIBROCIMENT, g=36 mm
06. ESPUMA DE POLIURETÀ, PER A LA PRESA DE LA TEULA
07. TEULA CERÀMICA ÀRAB

COBERTA C

01. MUR DE CÀRREGA DE FORMIGÓ ARMAT
02. PLETINA METÀL.LICA DE SUBJECCIÓ COLLADA AMB TACS FISCHER
03. ENCAVALLADA (EXISTENT) D'ACER DE PERFILS COMPOSTOS, TRACTADA AMB PINTURA
04. CORRETJA DE FUSTA LAMINADA
05. TARIMA DE FUSTA ENCADELLADA, TRACTADA g= 30mm
06. AÏLLAMENT TÈRMIC TIPUS POLIESTIRÈ EXTRUÏT g= 5cm
07. PLACA ONDULADA DE FIBROCIMENT, g=36 mm
08. ESPUMA DE POLIURETÀ, PER A LA PRESA DE LA TEULA
09. TEULA CERÀMICA ÀRAB

PROPOSTA D'ACTUACIÓ (REPARACIÓ I REHABILITACIÓ)

01. Sorrejat de la superfície amb sorra fina.
02. Sanejament de l'armadura oxidada i tractament passivitzant.
03. Reposició del formigó amb morter de reparació.
04. Repicat del recobriment de jàsseres, saneig i protecció dels rodons d'acer.
05. Reforç inferior i superior per mitjà de bandes de fibra de carboni.
06. Pintura de segellat per a la protecció de la carbonatació de la superfície.
07. Reparació dels pilars contigus als dipòsits: repicat del formigó, substitució de l'armadura existent i reconstrucció de pilars amb formigó de reparació.

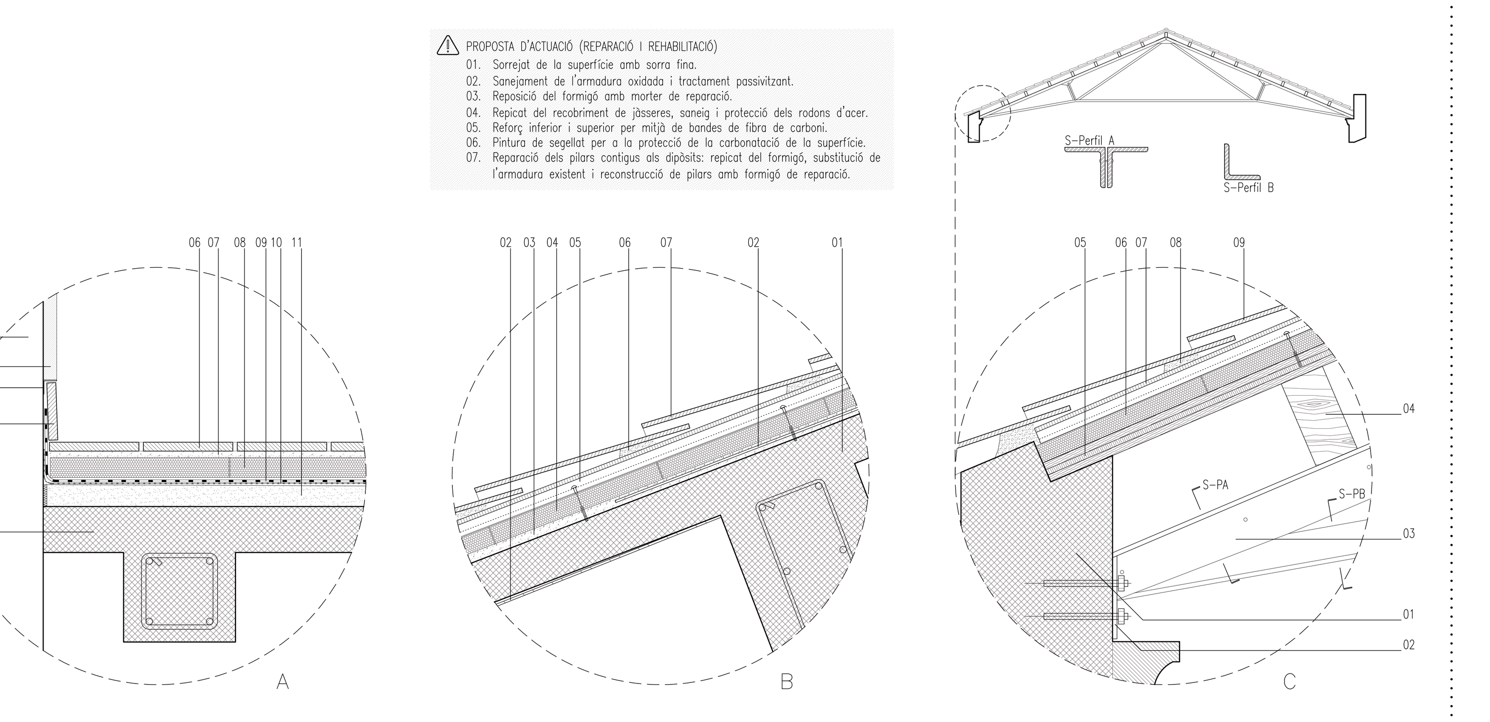

• C01-Detall/01

Detall de Tancaments

TANCAMENT A

01. MOTLLURA DE FAÇANA, CORNISA I PILASTRA
02. LLINDA DE FORMIGÓ
03. ARREBOSSAT I REVOC g=2cm
04. MUR DE MARES ARREBOSSAT
05. PERFIL METÀL.LIC DE REMAT SUPERIOR, TROBADA AMB REVESTIMENT
06. REVESTIMENT DE PEDRA DE SANTANYI g=7cm (SEGONS DETALL-04)
07. MUR EXISTENT DE FORMIGÓ

TANCAMENT B/C

01. PERFIL EN U 70mm
02. XAPA DE ZING DE CANAL DE DESGUÀS
03. BIGA RIOSTRA EN H AMB CANALÓ INCORPORAT
04. PARET D'OBRA DE BLOC DE FORMIGÓ ARMAT g=20cm
05. REVESTIMENT DE PEDRA DE SANTANYI g=7cm (SEGONS DETALL-04)
06. ELEMENT DE SUBJECCIÓ
07. BARRERA DE VAPOR
08. AÏLLAMENT TÈRMIC TIPUS LLANA DE VIDRE g=5cm
09. 2 PLAQUES DE CARTRÓ-GUIX STD/WA g=15mm ACABAT PINTAT ESTRUCTURA GALVANITZADA PER A SUBJECCIÓ DEL TRASDOSSAT
10. VIDRE EN MASSA TRANSLÚCID I PETJABLE
11. XAPA LATERAL DE REMAT INTERIOR DE COBERTA
12. SUSTRAT VEGETAL, PRAT SENSE REG
13. LLOSA FILTRON AMB AILLAMENT INCORPORAT, g=15cm
14. MEMBRANA D'IMPERMEABILITZACIÓ, RHENOFOL CG
15. CAPA ANTIPUNXONAMENT, FELTEMPER 300P
16. PLACA ALVEOLAR PRETENSADA, MODEL P20X120, LONGITUD=4-12m
17. FALS SOSTRE FIXE DE PLAQUES DE CARTRÓ-GUIX STD/WA g=15mm ACABAT PINTAT, AMB AÏLLAMENT TÈRMIC TIPUS LLANA DE VIDRE g=5cm
18. PILAR PREFABRICAT DE FORMIGÓ ARMAT 36X36, LONGITUD= 3m
19. SÒCOL DE PEDRA DE SANTANYÍ AGAFADA AMB MORTER DE CIMENT e= 2cm
20. CANAL DE DESGUÀS DE PECES DE FORMIGÓ
21. PAVIMENT DE GRAVA
22. CAPA DE GRAVES DE DRENATGE e= 20cm
23. LLINDA DE FORMIGÓ ARMAT 20x20cm
24. PEÇA DE SUPORT SEGONS CATÀLEG (SKYFRAME)
25. BRANCALS I REMAT SUPERIOR DE FUSTA MASSISSA ENVERNISSADA A L'AIGUA I PORUS OBERT
26. SEGELLAT DE SILICONA
27. SCREEN AMB SISTEMA AUTOMATITZAT, BLACK OUT 100%
28. BALCONERA CORREDERA DE DOBLE VIDRE 6+18+6mm MARC D'ALUMINI g=20mm (SISTEMA SKYFRAME)
29. TAPA D'ALUMINI
30. PEÇA D'ALUMINI GOTERÓ, ENCASTADA PER PRESIÓ
31. PEÇA DE REMAT DE FORMIGÓ PREFABRICAT AGAFAT AMB MORTER DE CIMENT e= 4cm
32. CANAL DE RECOLLIDA AIGÜES PLUVIALS (SLIMLINE, ACODRAIN)
33. RECRESCUT DE FORMIGÓ SOBRE MUR DE CONTENCIÓ g=5cm)
34. MUR DE CONTENCIÓ DE FORMIGÓ ARMAT (SEGONS CÀLCUL ESTRUCTURA)
35. ENTARIMAT DE FUSTA DE PI, ACABAT LACAT BLANC
36. ESTRUCTURA DE FUSTA DE PI DE LES GRADES
37. SOLERA DE FORMIGÓ ARMAT SOBRE TERRENY

SECCIÓ/CORREDOR

PFCC*/01

ESC1/075

DOC15/19

Projecte Final de Carrera de Rehabilitació de la Bodega Cooperativa Es Sindicat de Felanitx
Alumne: Guillem Pons Ros