DETALLE 4 e 1:5

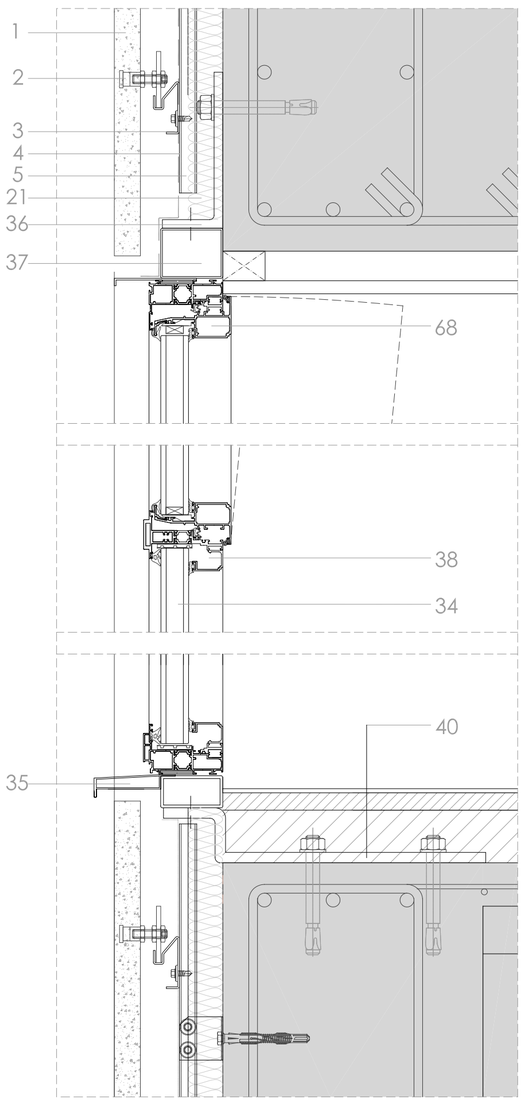

DETALLE 5 e 1:5

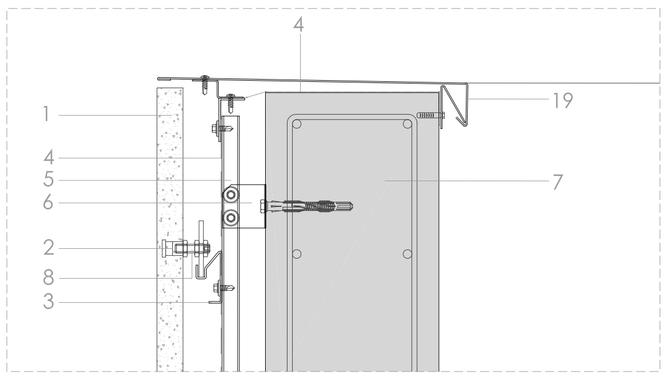

DETALLE 6 e 1:10

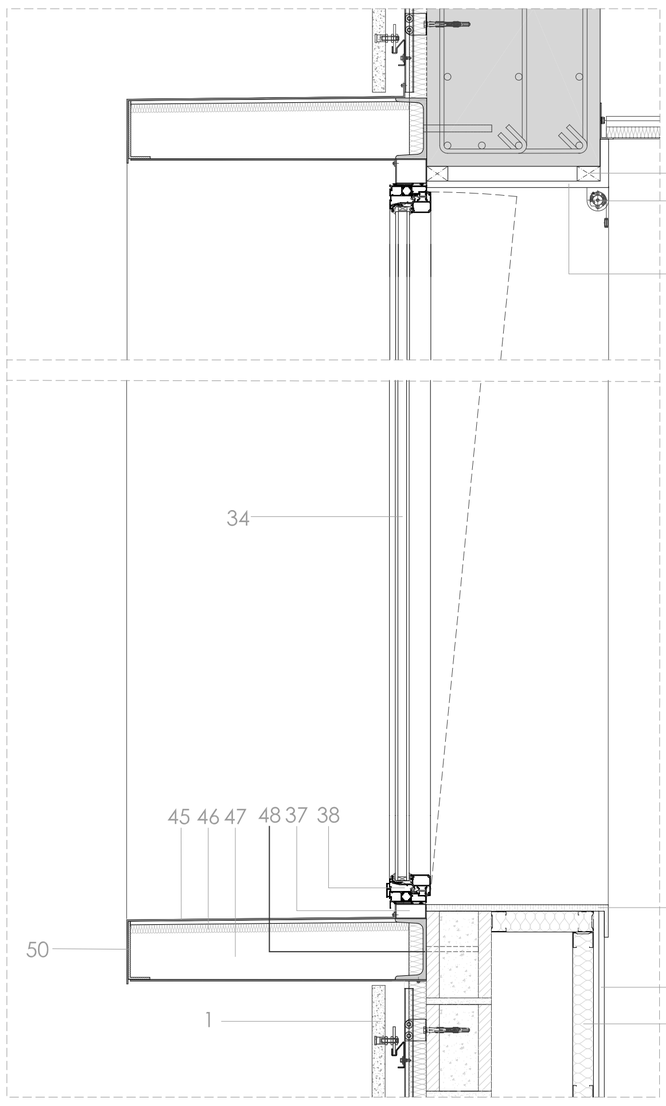

SECCIÓN CONSTRUCTIVA 2 e 1:20

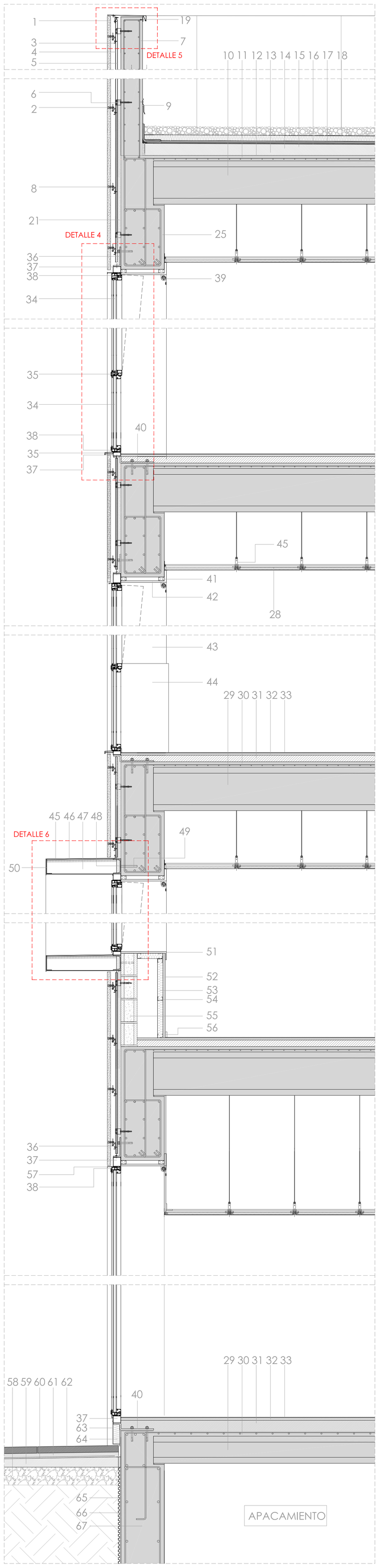

SOLUCIÓN DE CARPINTERÍA

Una voluntad del proyecto es conseguir la alineación entre las dos soluciones constructivas de carpintería: la carpintería convencional de ventana corrida y la carpintería que forma un elemento de vidrio de doble altura en la esquina norte del proyecto. Para ello se ha dispuesto de un perfil suplementario anclado a la parte superior de los forjados. Este perfil consigue aguantar en varios puntos el pre-marco de carpintería convencional y por otro lado sirve de remate de pavimento.

LEYENDA

1. 1. Panel de mortero de alta resistencia armado e=3 cm tipo ΩZ
2. Anclaje tipo casquillo (según fabricante)
3. Perfil Z para anclaje
4. Barrera hidrófuga
5. Tubo metálico 50x20
6. Ángulo de retención de fachada
7. Antepecho de cubierta de hormigón armado
8. Kit Omega (según fabricante)
9. Mimbel de chapa de acero galvanizado
10. Placa alveolar pretensada e=25 cm
11. Chapa de compresión e=5 cm
12. Barrera de vapor - geotextil
13. Hormigón celular para formación de pendientes (2%)
14. Membrana impermeabilizante SUPERMORTERPLAS de Texsa
15. Capa separadora tipo Terram 500
16. Aislante térmico - placa rígida de espuma de poliestireno Roofmate SL
17. Capa separadora tipo Terram 500
18. Capa de protección de grava e=5cm
19. Remate de acero galvanizado
20. Protector antigravas
21. Aislamiento térmico proyectado de espuma de poliestereno o similar
22. Lama vertical de aluminio de protección solar tipo CORTIZO h modulo =410 x 25 cm
23. Perfil metálico en T para fijación tubos horizontales
24. Tubo de acero galvanizado para fijación de de montantes de lamas
25. Jácena de hormigón armado en-situ 60x40
26. Barilla de anclaje - barra corrugada d=16
27. Bandejas metálicas tipo Tramex
28. Falso techo registrable acústico
29. Placa alveolar pretensada e=25 cm
30. Chapa de compresión e=5 cm
31. Mortero de nivelación e=5 cm
32. Mortero auto-nivelante e= 2 cm para colocación de linóleo
33. Pavimento de linóleo
34. Doble vidrio con camera de aire estanco (6+8+5)
35. Goterón de acero galvanizado
36. Ángulo metálico e=12 mm
37. Pre-marco de aluminio
38. Perfilaría de aluminio para la ventana fija
39. Cortina para protección solar de aulas orientadas al nordeste
40. Perfil metálico puntualmente atornillado a la estructura para apoyo de pre-marco
41. Marquesina revestida de chapa de composite de aluminio tipo Alucobond
42. Placa de cartón-yeso tipo Knauf e=1,5 mm
43. Pilar de hormigón 40 x 40 cm
44. Revestimiento del pilar de hormigón
45. Forrado de material composito de aluminio Alucobond
46. Aislante acústico para evitar transición de ruido de lluvia
47. Costilla metálica e=10 mm soldada a UPN 140
48. UPN 140 anclado a estructura
49. Anclaje barras corrugas d=16
50. Perfil metálico soldado a las costillas
51. Paneles de contra-chapado de madera e=2 cm
52. Placa de carton-yeso e=1,5 cm
53. Aislamiento interior de lana de roca e=4 cm
54. Montante M48
55. Bloques de hormigón e=15 cm
56. Zócalo
57. Goteo de acero galvanizado
58. Grava compactada
59. Mortero para formación de pendientes 2 %
60. Membrana impermeable SUPERMORTERPLAS de Texsa
61. Mortero 4 cm
62. Pavimento de placas de hormigón 7cm Breinco
63. Chapa de acero galvanizado
64. Aislante térmico de poliestereno
65. Lamina drenate
66. Pintura impermeabilizante bituminosa
67. Muro de sótano
68. Perfilaría de aluminio para la ventana osciante

FACHADA VENTILADA DE PANELES tipo ΩZ

El proyecto soluciona las partes ciegas de los alzados con un panel de mortero armado tipo ΩZ. Este panel ofrece ventajas y beneficios que demandan los arquitectos hoy en día, como la posibilidad de disponer de un edificio o una construcción más ecológica, rápida en montaje y que ofrezca variedad de soluciones estéticas.

Construcción sostenible.
1. Es un tipo de construcción más ecológica: con el panel de cerramiento de fachada se consigue disminuir en un 50% la contaminación atmosférica, mediante el ahorro energético.
2. Permite el ahorro energético al reducir el consumo energético dentro de los hogares y edificaciones al 50%.
3. Es reciclable 100%, al permitir su reutilización en otras construcciones.
4. Permite la construcción de todo tipo de edificios, incluso las naves industriales, con un máximo de calidad y un mínimo de costes en un tiempo menor.
No se agrieta con los movimientos de asentamientos de cargas de las estructuras tradicionales.
5. Parte de la I+D+i de Corporación ΩZ es la utilización de áridos reciclados procedentes del hormigón para la fabricación del panel y así obtener el "Distintiu de garantia de qualitat ambiental" que otorga la Generalitat de Catalunya.

El sistema Panel ΩZ se usa coma revestimiento exterior - fachada ventilada. Es una solución de hoja exterior formada por siguientes elementos: revestimiento discontinuo de paneles prefabricados de mortero pretensado en dos direcciones con priesas de fijación embebidas en su cara exterior; elementos de fijación, construidos por varios componentes; perfiles horizontales de soporte y la estructura de soporte formada por tubos de acerro (50 x 20).

La hoja exterior de fachada ventilada formada con paneles ΩZ tiene un espesor de 3 cm y espesor de la cámara de aire de 40 a 52,5 cm. El formato de cada panel es 3.000 x 2.200 mm que permite rápida colocación de fachada.

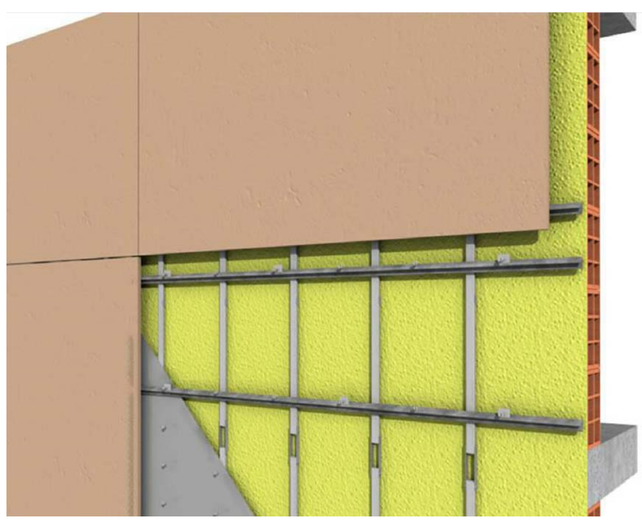
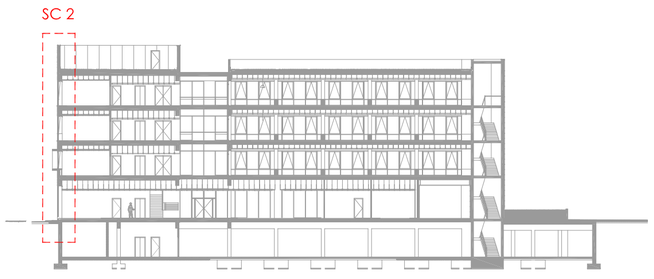
Sección longitudinal L1