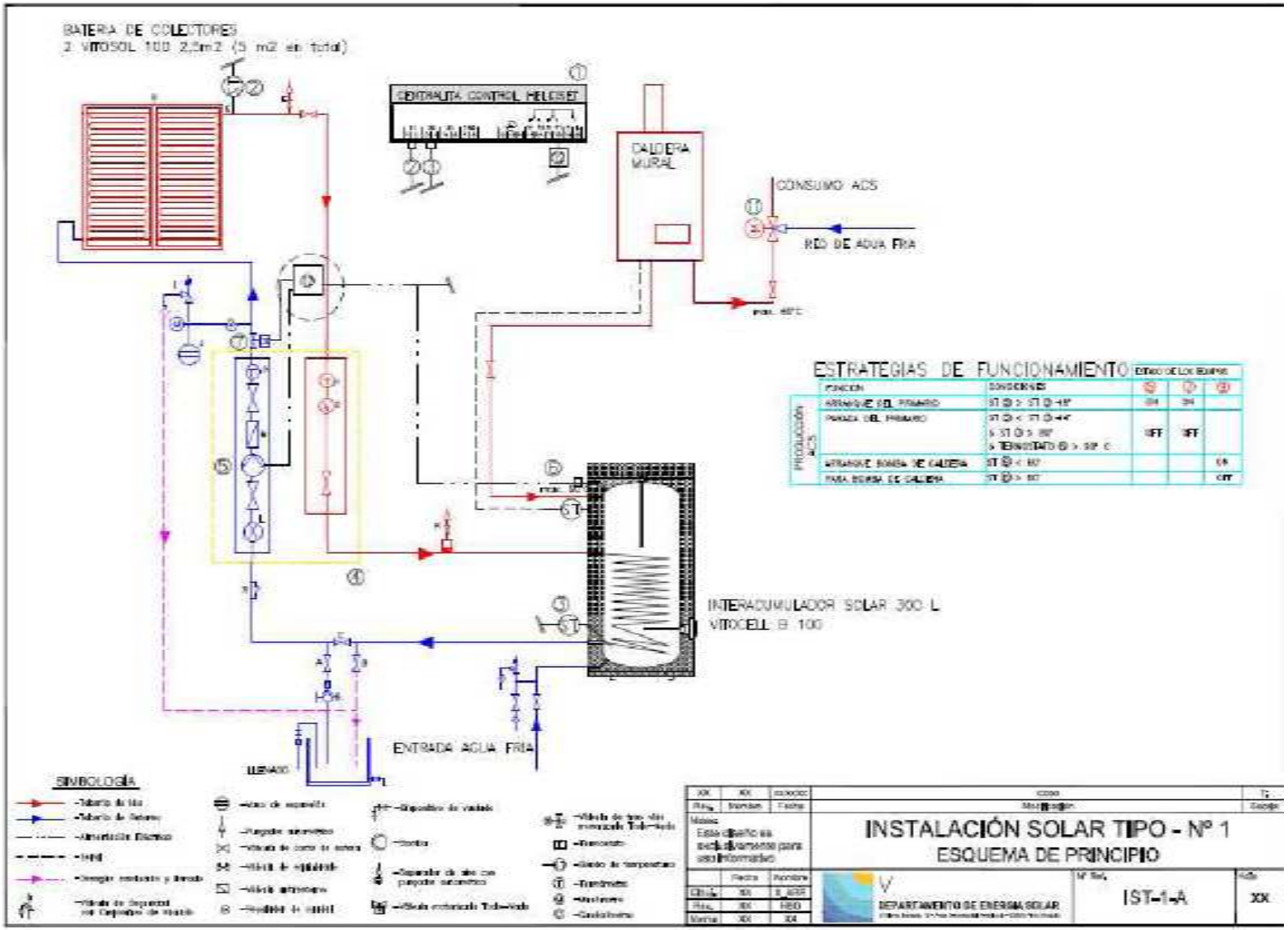
BATERIA DE COLECTORES
2 VITOSOL 100 2,5m2 (5 m2 en total)
CENTRALITA CONTROL HELIOSET
CALDERA MURAL
CONSUMO ACS
RED DE AGUA FRIA
INTERACUMULADOR SOLAR 300 L
VITOCELL B 100
ENTRADA AGUA FRIA
LLENADO
ESTRATEGIAS DE FUNCIONAMIENTO
SIMBOLOGÍA
INSTALACIÓN SOLAR TIPO - Nº 1
ESQUEMA DE PRINCIPIO
DEPARTAMENTO DE ENERGÍA SOLAR
IST-1-A
XX

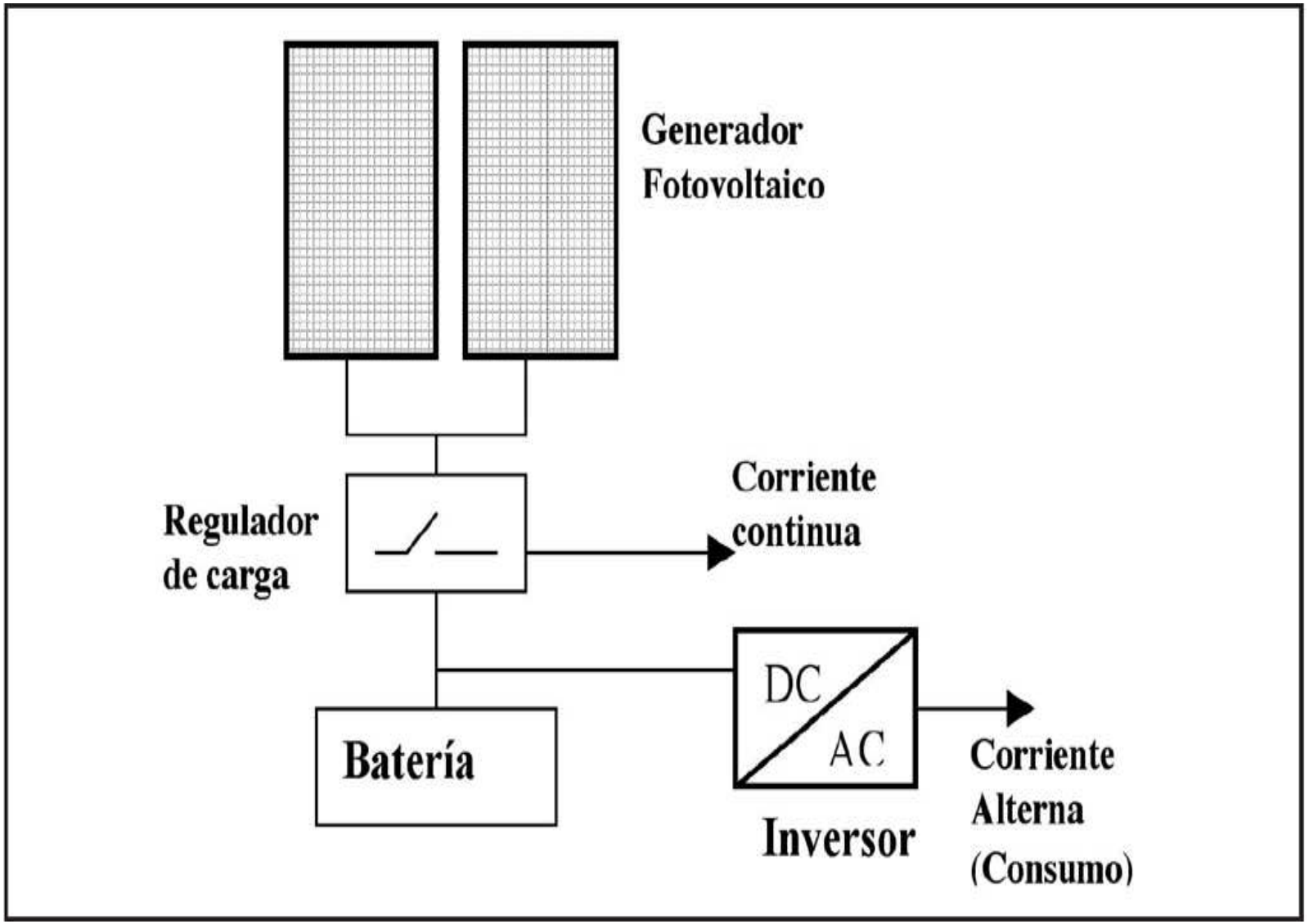
Generador
Fotovoltaico
Regulador
de carga
Corriente
continua
DC
AC
Batería
Inversor
Corriente
Alterna
(Consumo)

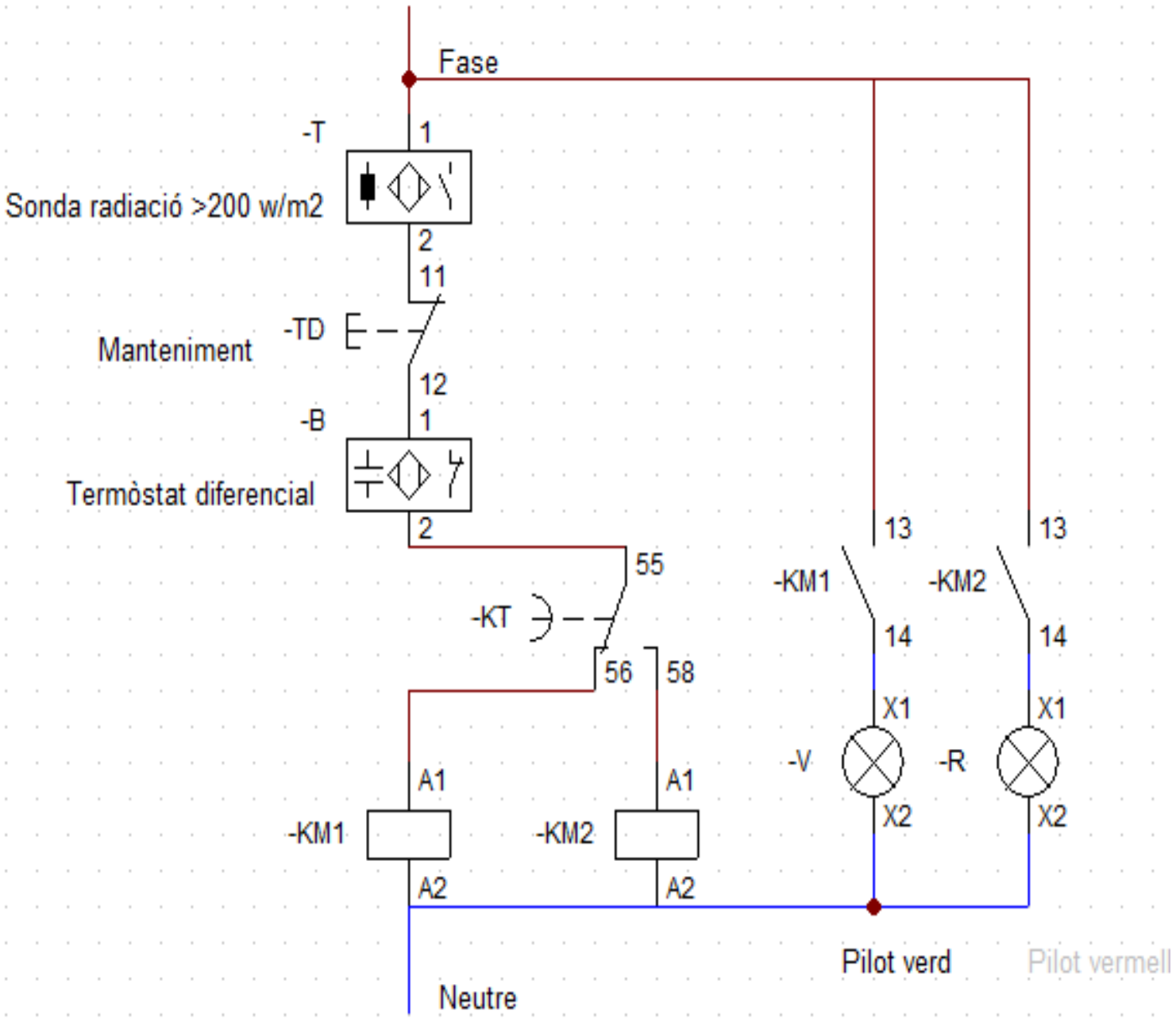
Fase
-T
1
Sonda radiació >200 w/m2
2
11
-TD
Manteniment
12
-B
1
Termòstat diferencial
2
55
-KT
56
58
A1
-KM1
A2
A1
-KM2
A2
13
-KM1
14
X1
-V
X2
13
-KM2
14
X1
-R
X2
Pilot verd
Pilot vermell
Neutre

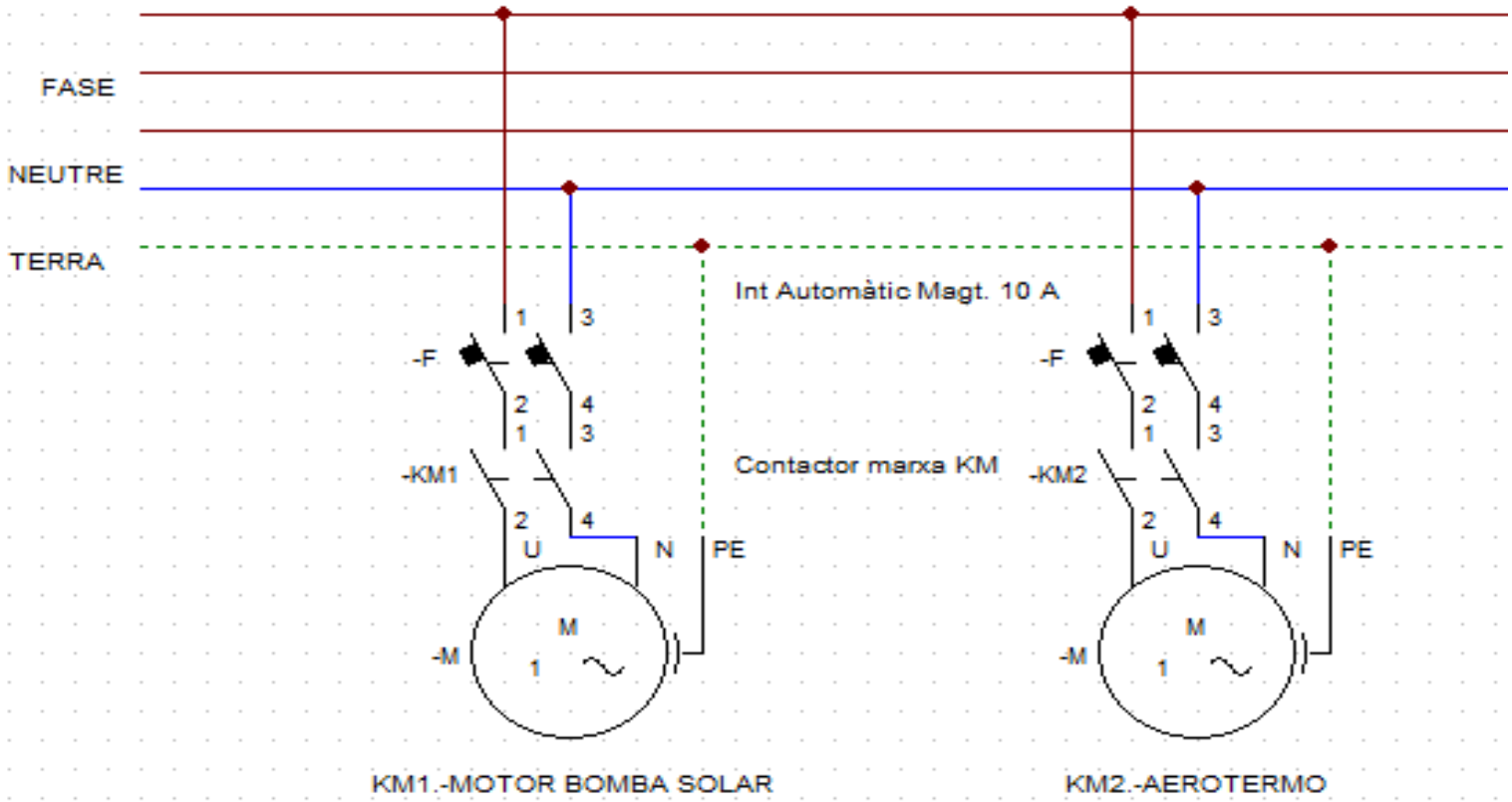
FASE
NEUTRE
TERRA
Int Automàtic Magt. 10 A
-F
1
3
2
4
1
3
-KM1
Contactor marxa KM
2
4
U
N
PE
M
-M
1
KM1.-MOTOR BOMBA SOLAR
-F
1
3
2
4
1
3
-KM2
2
4
U
N
PE
M
-M
1
KM2.-AEROTERMO

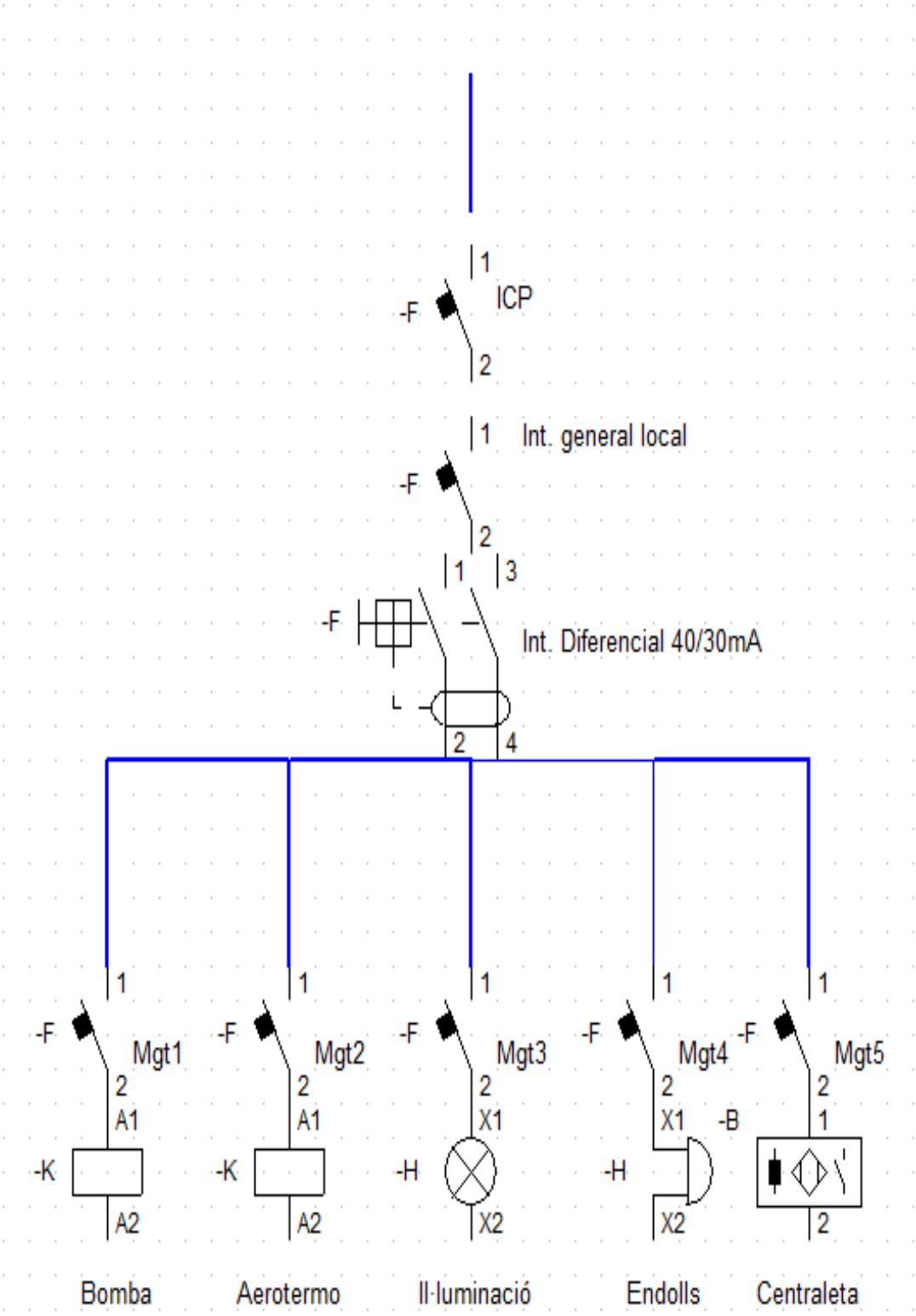
1
ICP
-F
2
1
Int. general local
-F
2
1
3
-F
Int. Diferencial 40/30mA
2
4
1
1
1
1
1
-F
Mgt1
-F
Mgt2
-F
Mgt3
-F
Mgt4
-F
Mgt5
2
A1
2
A1
2
X1
2
X1
-B
2
1
-K
-K
-H
-H
A2
A2
X2
X2
2
Bomba
Aerotermo
Il·luminació
Endolls
Centraleta