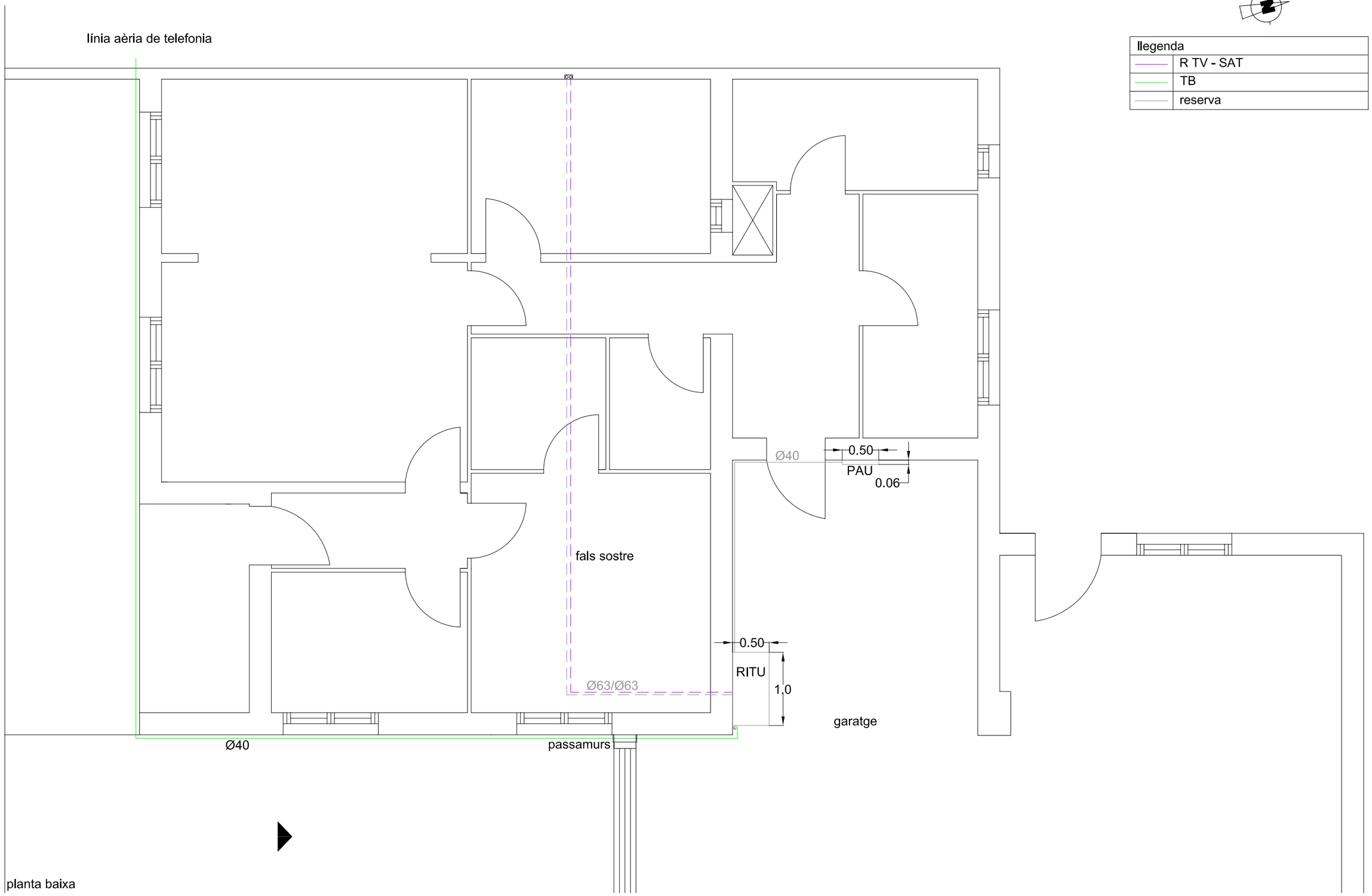

DESENVOLUPAMENT D'UN PROJECTE DE REHABILITACIÓ D'UN EDIFICI ENTRE MITGERES, INCLOENT REHABILITACIÓ ENERGÈTICA: Nova implantació; telecomunicacions general

Nº de plànol

Escola Politècnica Superior d'Edificació de Barcelona
UNIVERSITAT POLITÈCNICA DE CATALUNYA

Alumna	Laia Vilarrasa Pujols
Director	Enrique Capdevila Gaseni
Data	juny 2010

T3

Escala 1:50

llegenda	
	presa de televisió i ràdio terrenal
T	presa de telefonia
	presa de televisió per satèl·lit
	antenes de captació
— — —	tubs instal·lació per fals sostre
———	tubs instal·lació vistos

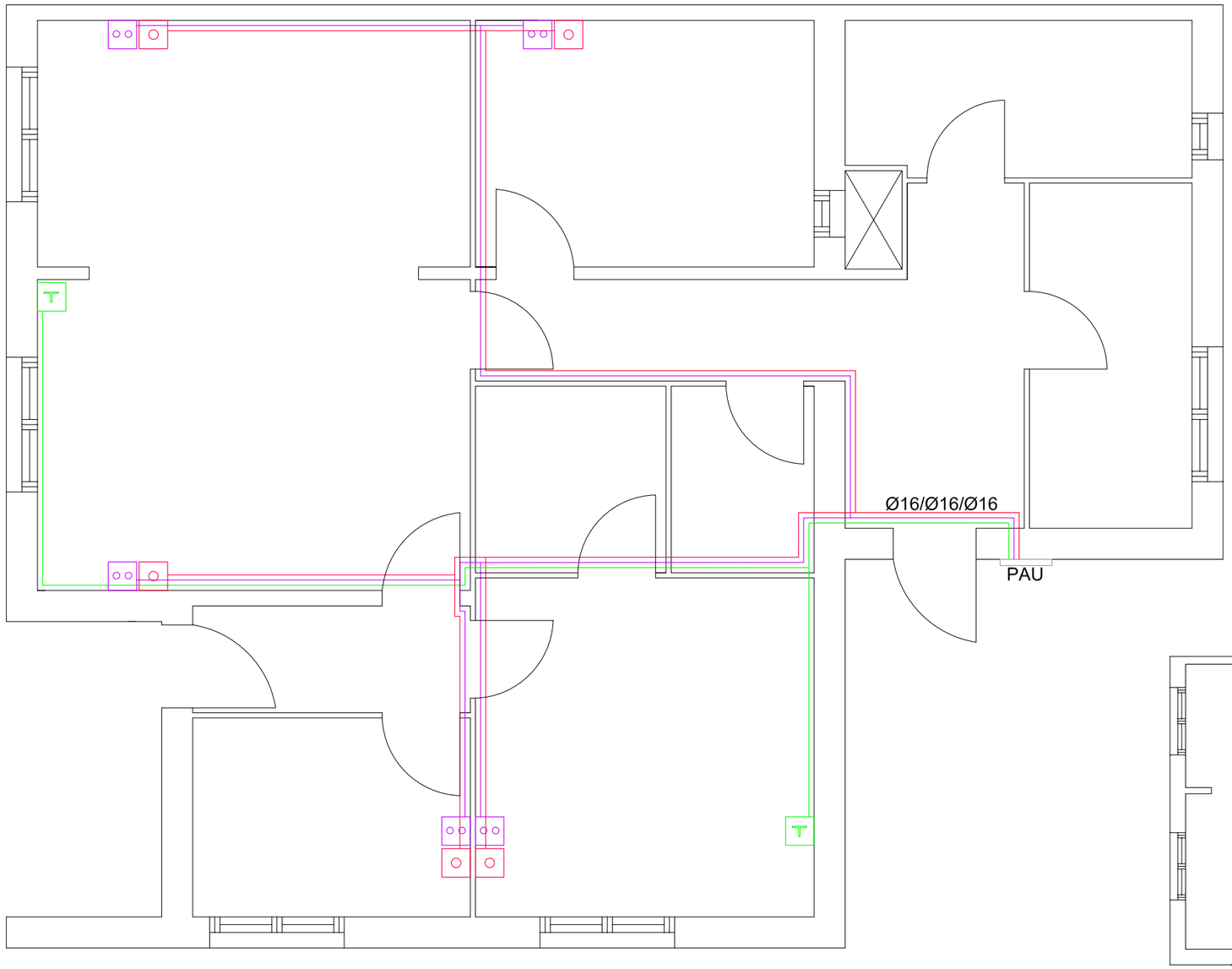

planta baixa

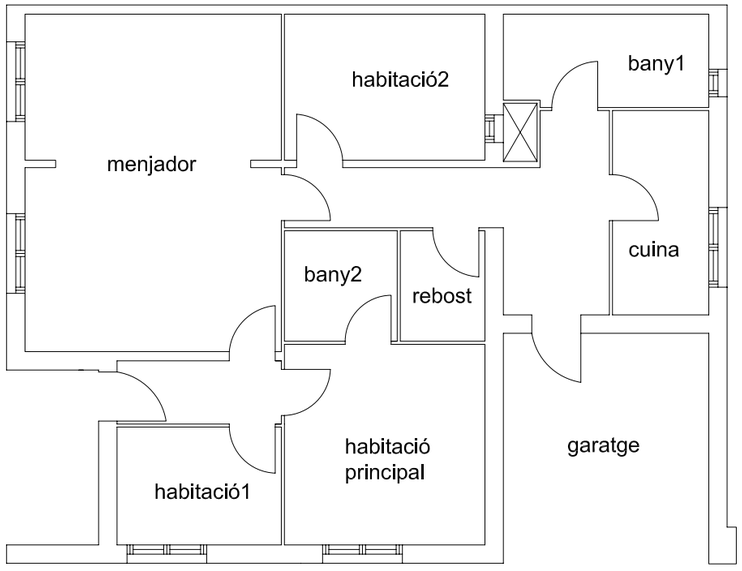

DESENVOLUPAMENT D'UN PROJECTE DE REHABILITACIÓ D'UN EDIFICI ENTRE MITGERES, INCLOENT REHABILITACIÓ ENERGÈTICA: Nova implantació; telecomunicacions planta baixa

Nº de plànol: T4

Escola Politècnica Superior d'Edificació de Barcelona
UNIVERSITAT POLITÈCNICA DE CATALUNYA

Alumna	Laia Vilarrasa Pujols
Director	Enrique Capdevila Gaseni
Data	juny 2010

Escala 1:50

llegenda	
	presa de televisió i ràdio terrenal
T	presa de telefonia
	presa de televisió per satèl·lit
	antenes de captació
— — —	tubs instal·lació per fals sostre
———	tubs instal·lació vistos

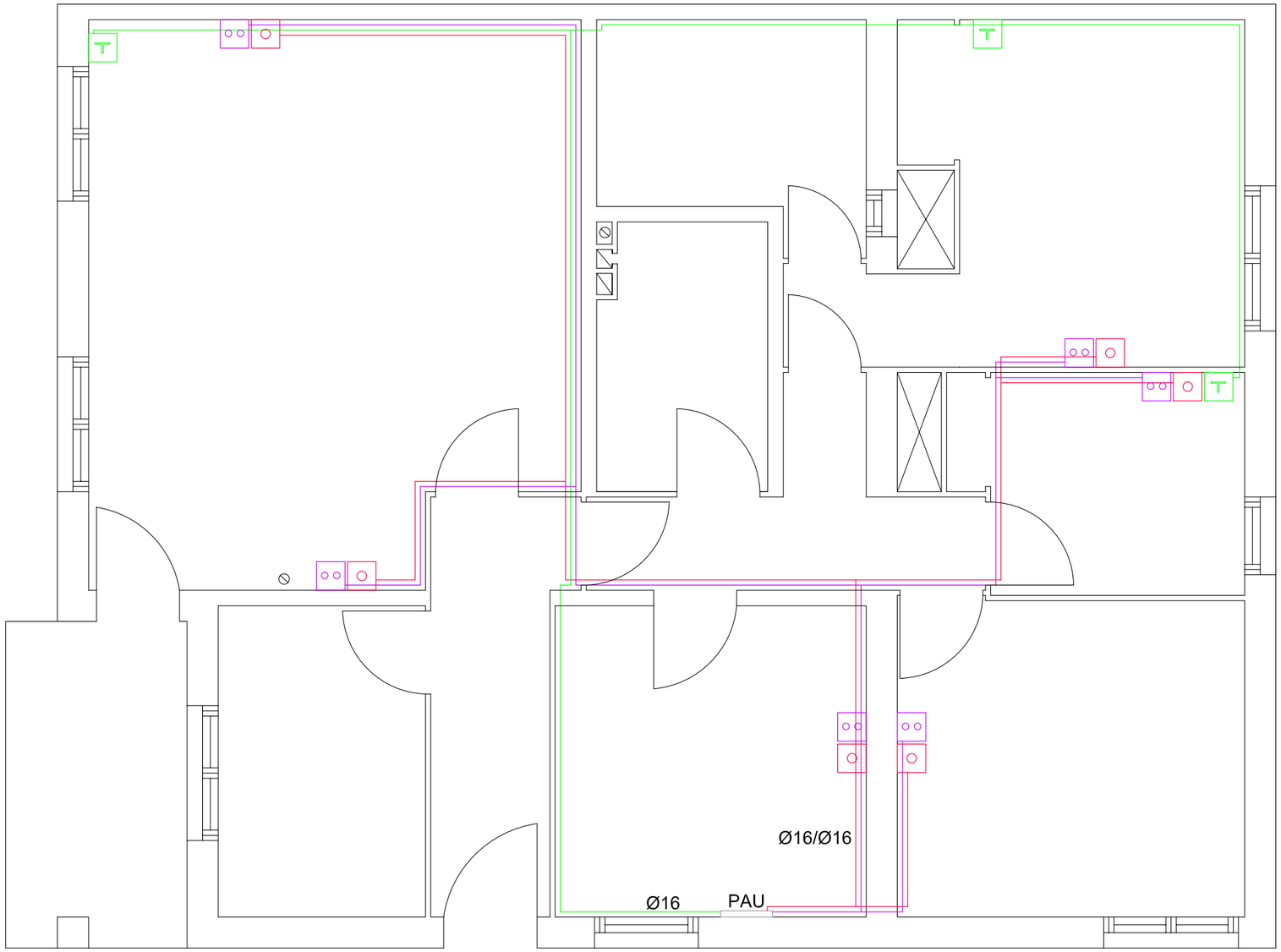

planta primera

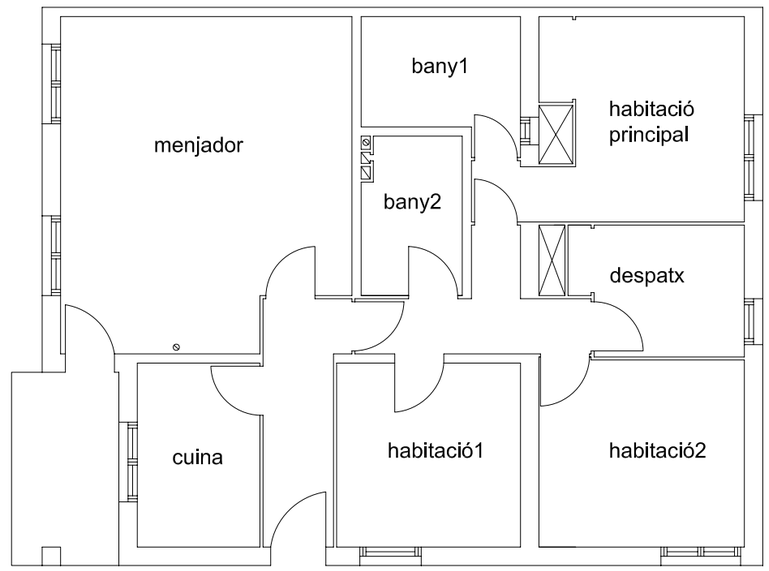

DESENVOLUPAMENT D'UN PROJECTE DE REHABILITACIÓ D'UN EDIFICI ENTRE MITGERES, INCLOENT REHABILITACIÓ ENERGÈTICA: Nova implantació; telecomunicacions planta primera

Nº de plànol T5

Escala 1:50

Escola Politècnica Superior d'Edificació de Barcelona
UNIVERSITAT POLITÈCNICA DE CATALUNYA

Alumna	Laia Vilarrasa Pujols
Director	Enrique Capdevila Gaseni
Data	juny 2010

esquemes

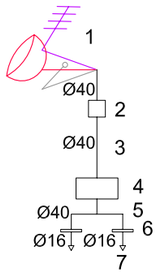

llegenda	
1	sistemes de captació
2	arqueta d'entrada
3	canalització externa
4	RITU
5	canalització principal
6	PAU
7	presa d'usuari

esquema planta baixa

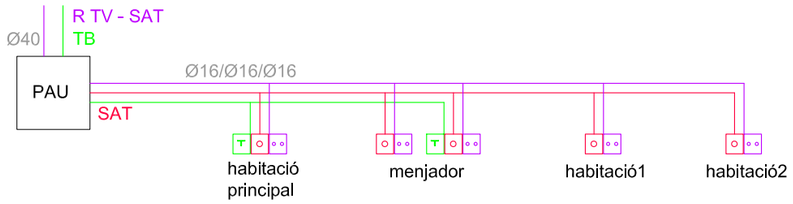

esquema planta primera

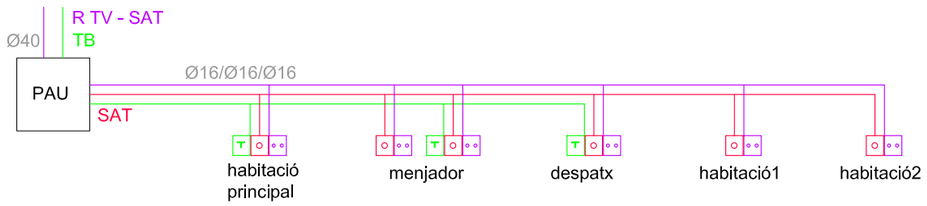

registres de presa, escala 1:2

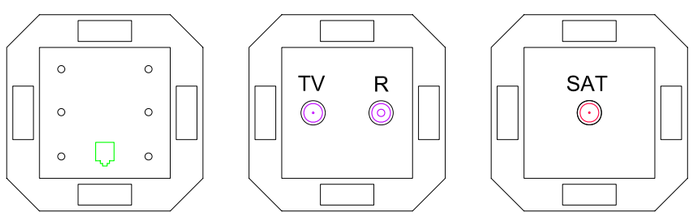

telefonia bàsica

televisió i ràdio terrenal

televisió per satèl·lit

RITU, escala 1:20

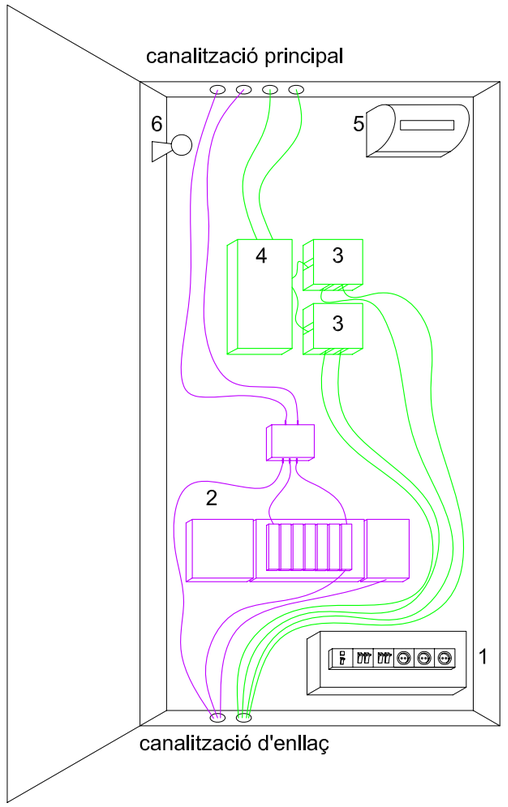

llegenda	
1	quadre de protecció
2	amplificador de televisió
3	operadors de telefonia
4	registre principal de telefonia
5	llum d'emergència
6	llum

PAU, escala 1:20

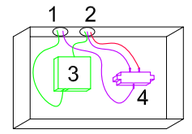

llegenda	
1	entrada canalització
2	sortida canalització
3	PAU de telefonia
4	PAU de televisió

detall del passamurs, escala 1:2

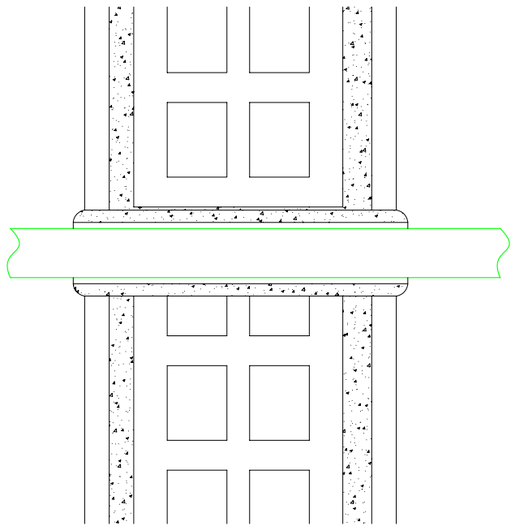

detall de les fixacions, escala 1:2

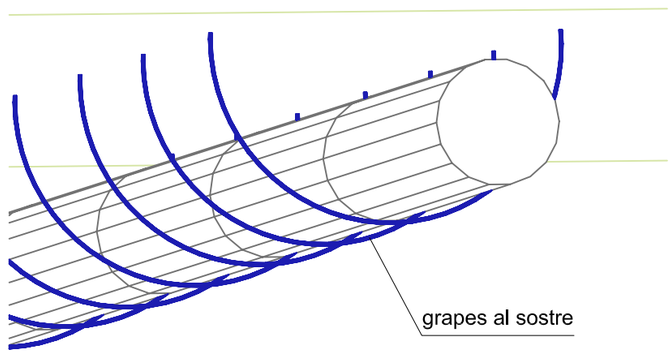

DESENVOLUPAMENT D'UN PROJECTE DE REHABILITACIÓ D'UN EDIFICI ENTRE MITGERES, INCLOENT REHABILITACIÓ ENERGÈTICA: Detalls de la instal·lació de telecomunicacions

Escola Politècnica Superior d'Edificació de Barcelona
UNIVERSITAT POLITÈCNICA DE CATALUNYA

Alumna	Laia Vilarrasa Pujols
Director	Enrique Capdevila Gaseni
Data	juny 2010

Nº de plànol

T6

Escala 1:20, 1:10 i 1:5

llegenda	
	antenes de captació
	tubs instal·lació vistos

línia telèfon aeria

alçat sud

DESENVOLUPAMENT D'UN PROJECTE DE REHABILITACIÓ D'UN EDIFICI ENTRE MITGERES, INCLOENT REHABILITACIÓ ENERGÈTICA: Façana sud; nova implantació de telecomunicacions

Escola Politècnica Superior d'Edificació de Barcelona
UNIVERSITAT POLITÈCNICA DE CATALUNYA

Alumna	Laia Vilarrasa Pujols
Director	Enrique Capdevila Gaseni
Data	juny 2010

Nº de plànol T7

Escala 1:50

PLÀNOLS DE LA PISCINA EXTERIOR

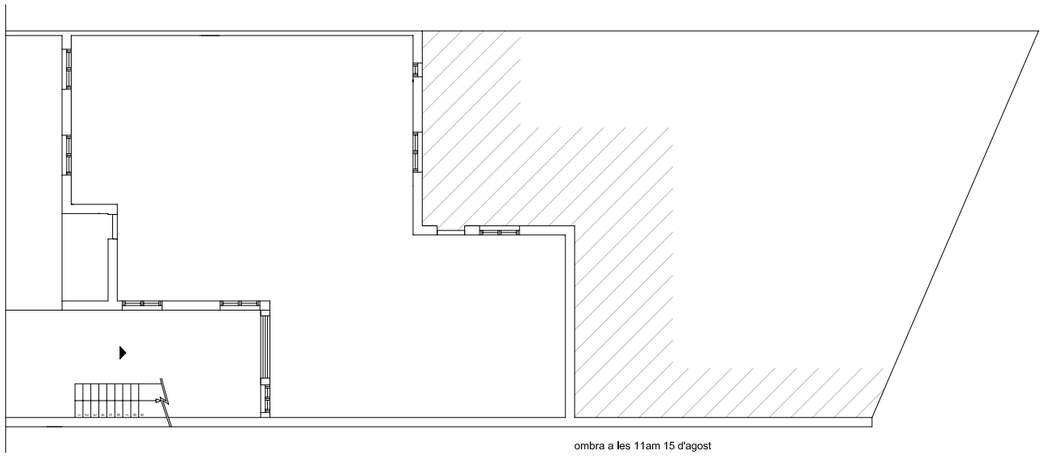

ombra a les 11am 15 d'agost

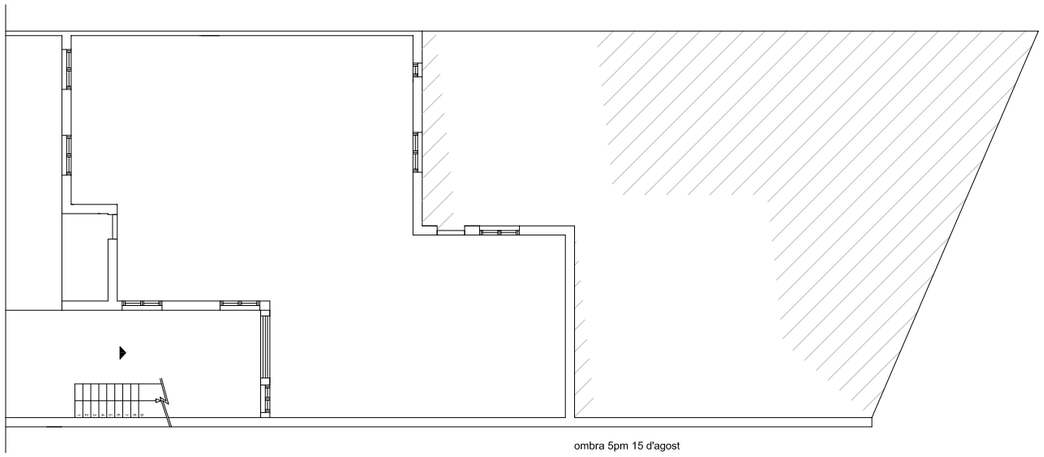

ombra 5pm 15 d'agost

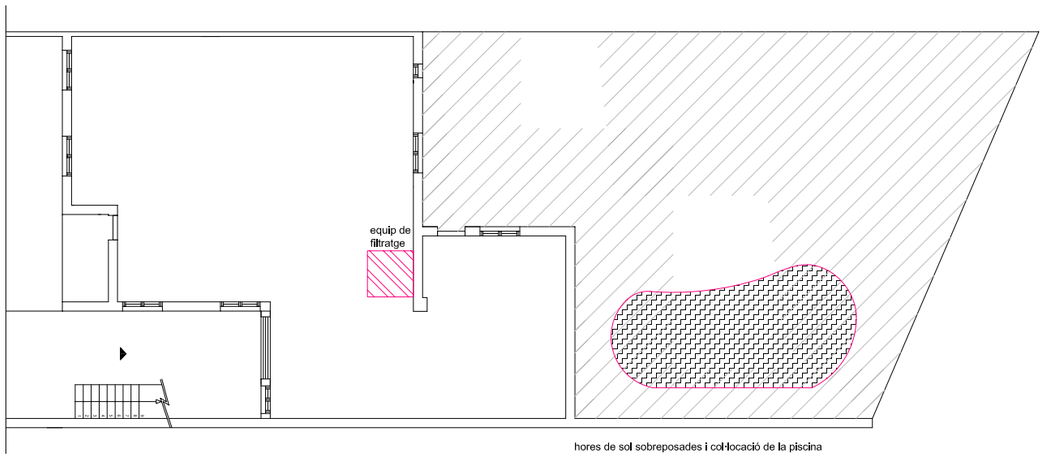

hores de sol sobreposades i col·locació de la piscina

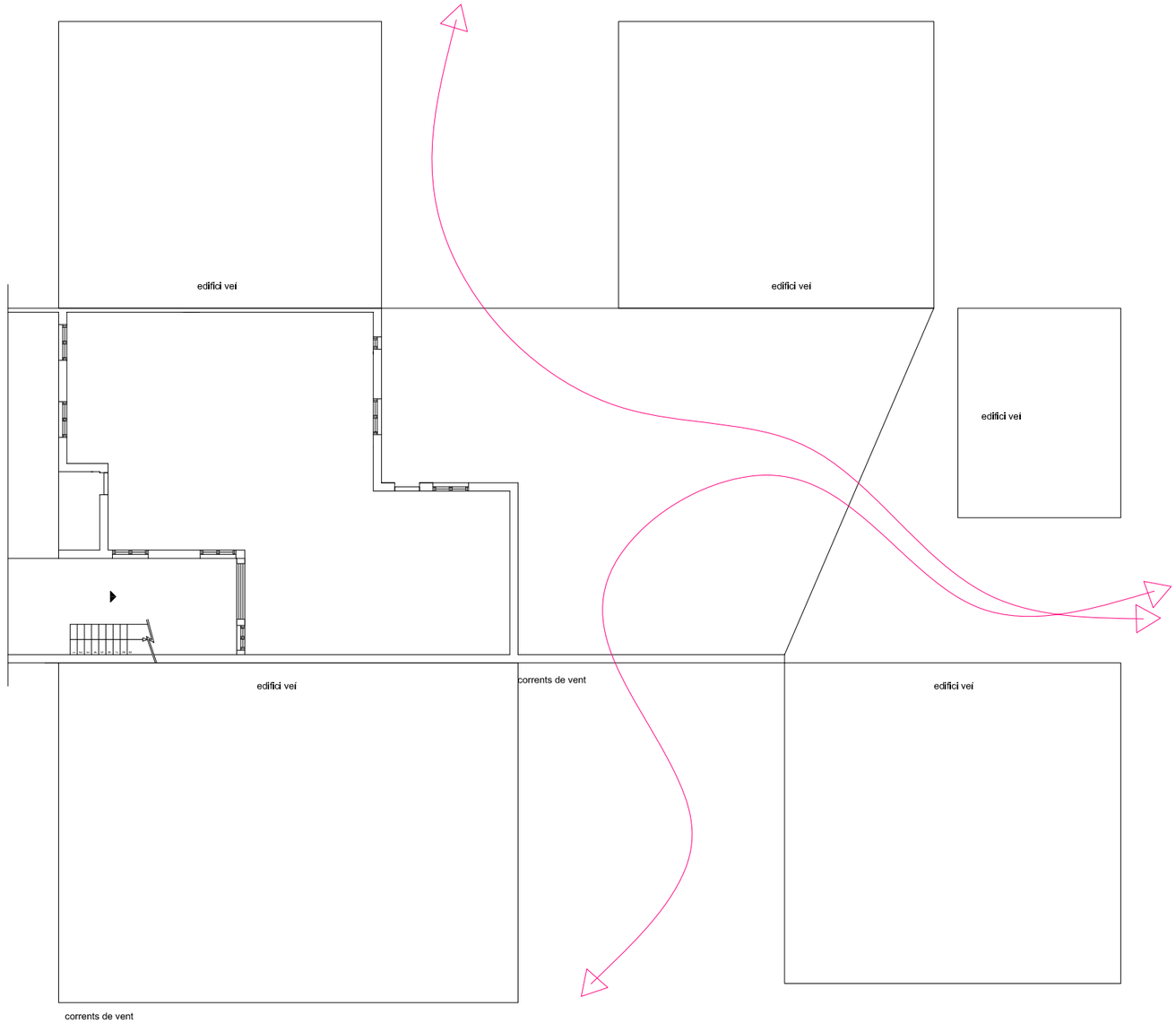

DESENVOLUPAMENT D'UN PROJECTE DE REHABILITACIÓ INTEGRAL D'UN EDIFICI ENTRE MITGERES, INCLOENT REHABILITACIÓ ENERGÈTICA: Moviments del sol, del vent i situació de la piscina

Nº de plànol

P1

Escala 1:200

Escola Politècnica Superior d'Edificació de Barcelona

UNIVERSITAT POLITÈCNICA DE CATALUNYA

Alumna	Laia Vilarrasa Pujols
Director	Enrique Capdevila Gaseni
Data	juny 2010

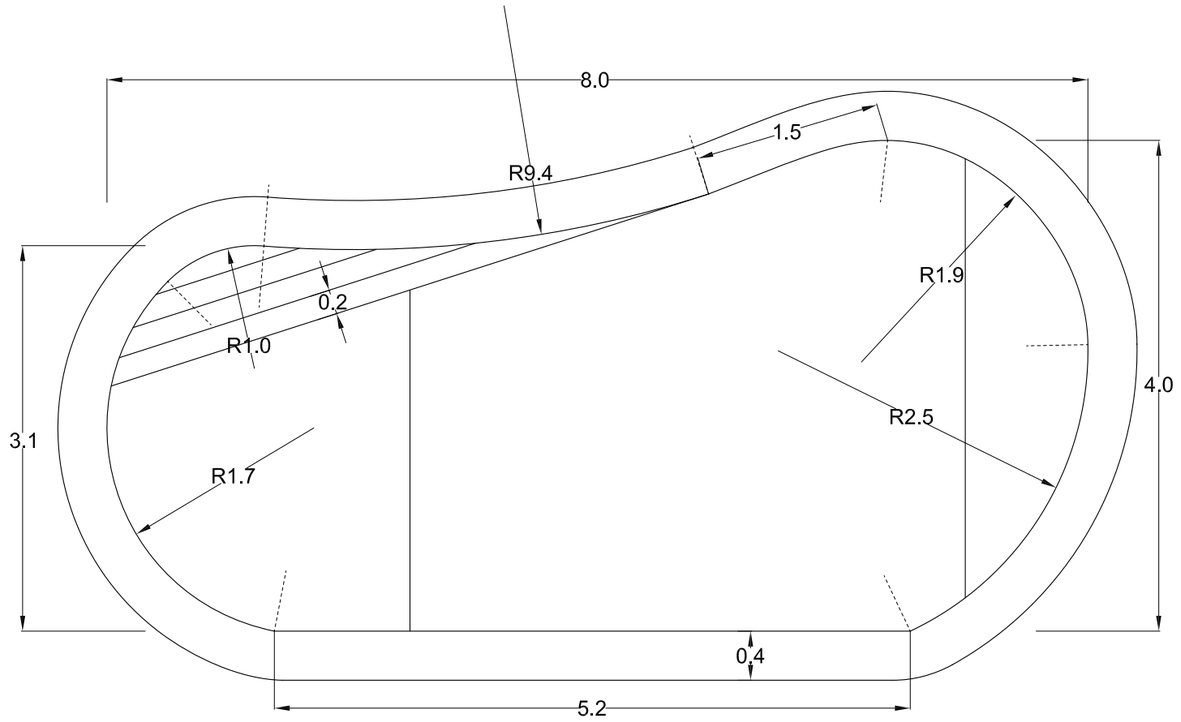

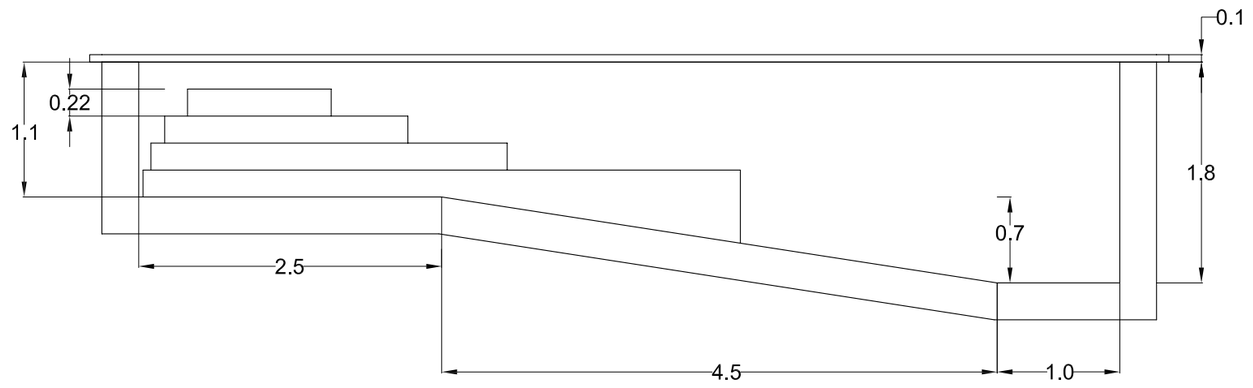

DESENVOLUPAMENT D'UN PROJECTE DE REHABILITACIÓ INTEGRAL D'UN EDIFICI ENTRE MITGERES, INCLOENT REHABILITACIÓ ENERGÈTICA: Piscina, el vas

Nº de plànol

P2

Escola Politècnica Superior d'Edificació de Barcelona

UNIVERSITAT POLITÈCNICA DE CATALUNYA

Alumna	Laia Vilarrasa Pujols
Director	Enrique Capdevila Gaseni
Data	juny 2010

Escala 1:50

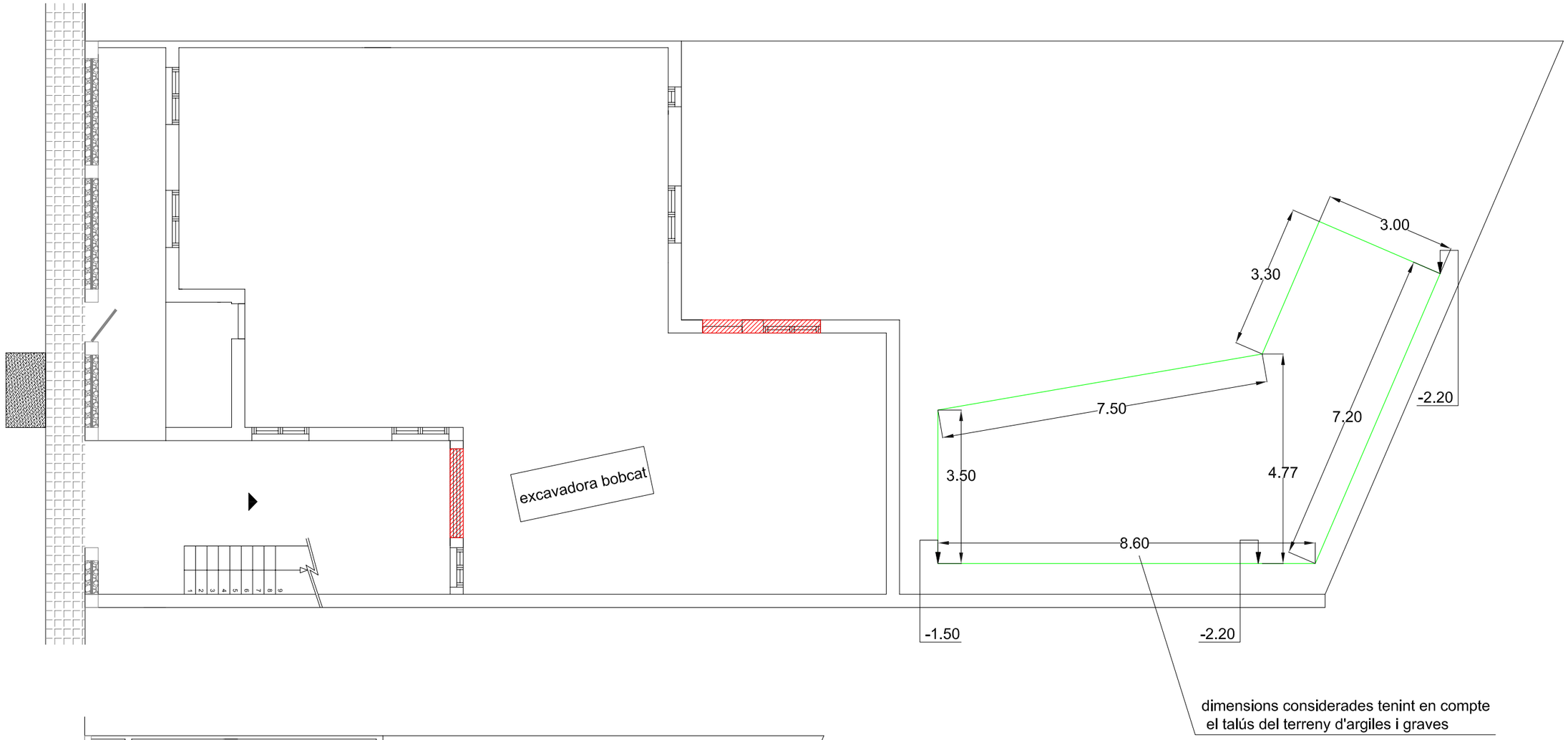

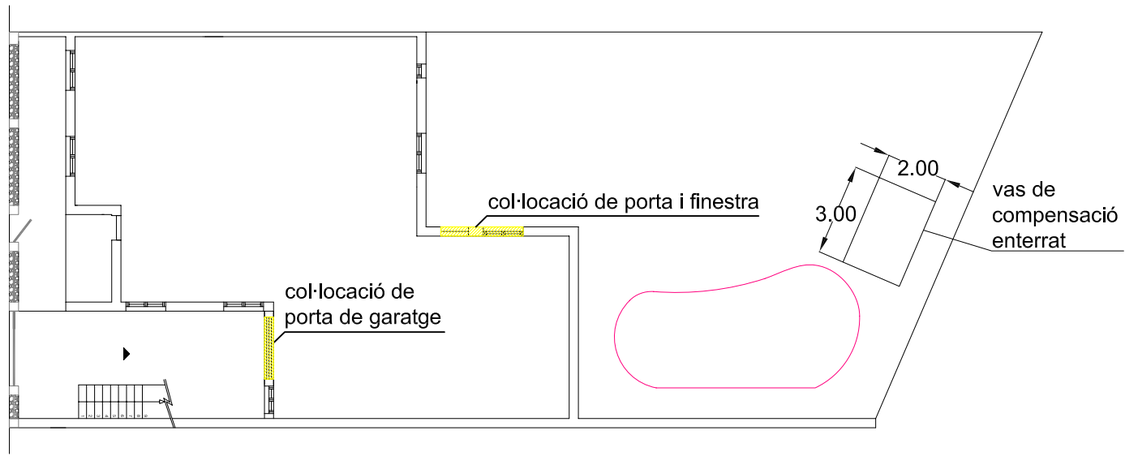

llegenda	
	enderroc
	nova construcció
	excavació cota màx -2.20m
	espai per a contenidor
vas de compensació de 11.500 litres	
excavadora bobcat tipus 418 o 323	

DESENVOLUPAMENT D'UN PROJECTE DE REHABILITACIÓ INTEGRAL D'UN EDIFICI ENTRE MITGERES, INCLOENT REHABILITACIÓ ENERGÈTICA: Moviment de terres i excavació

Nº de plànol: P3

Escola Politècnica Superior d'Edificació de Barcelona
UNIVERSITAT POLITÈCNICA DE CATALUNYA

Alumna	Laia Vilarrasa Pujols
Director	Enrique Capdevila Gaseni
Data	juny 2010

Escala 1:100 i 1:200

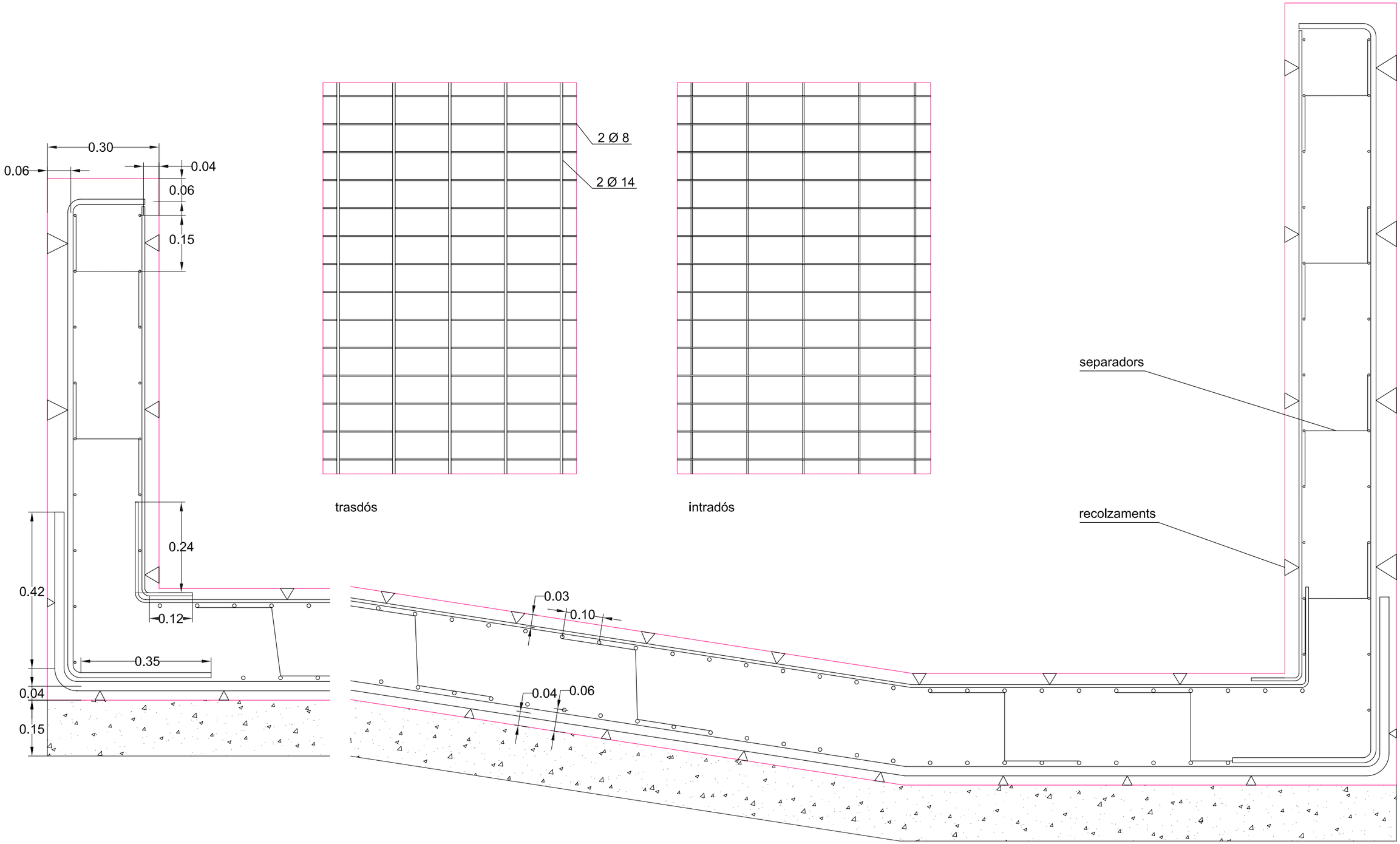

DESENVOLUPAMENT D'UN PROJECTE DE REHABILITACIÓ INTEGRAL D'UN EDIFICI ENTRE MITGERES, INCLOENT REHABILITACIÓ ENERGÈTICA: Armadura del vas de la piscina

Nº de plànol

P4

Escala 1:10

Escola Politècnica Superior d'Edificació de Barcelona
UNIVERSITAT POLITÈCNICA DE CATALUNYA

Alumna	Laia Vilarrasa Pujols
Director	Enrique Capdevila Gaseni
Data	juny 2010

filtre, bomba i equip d'electròlisi salina

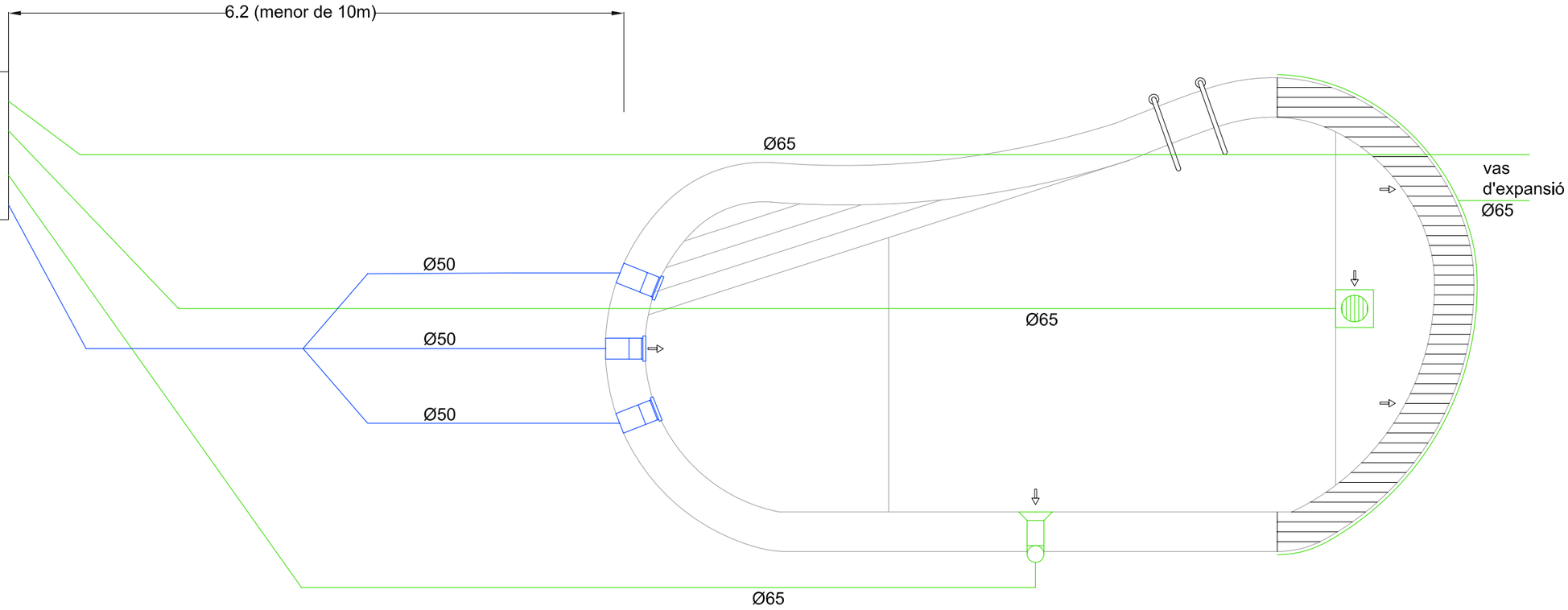

filtre, bomba i equip d'electròlisi salina

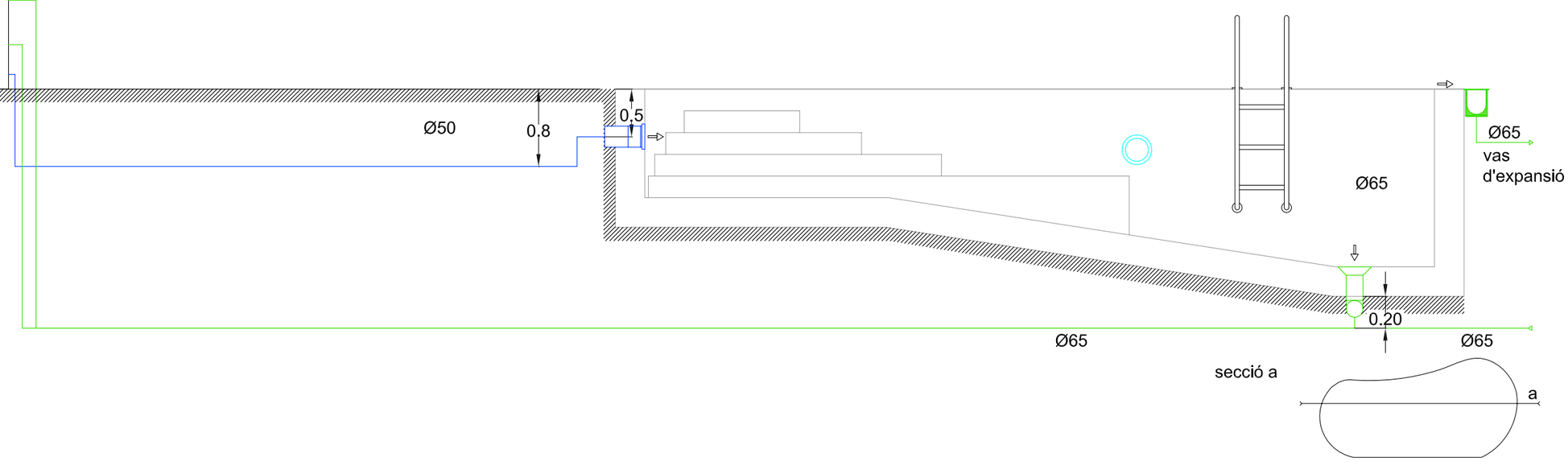

llegenda	
⇨	direcció de l'aigua
	boca d'impulsió
	boca d'aspiració
	sobreixidor
	bonera
	aigua filtrada neta
	aigua bruta
	projector LED

DESENVOLUPAMENT D'UN PROJECTE DE REHABILITACIÓ INTEGRAL D'UN EDIFICI ENTRE MITGERES, INCLOENT REHABILITACIÓ ENERGÈTICA: Instal·lacions de la piscina

Escola Politècnica Superior d'Edificació de Barcelona
UNIVERSITAT POLITÈCNICA DE CATALUNYA

Alumna	Laia Vilarrasa Pujols
Director	Enrique Capdevila Gaseni
Data	juny 2010

Nº de plànol P5

Escala 1:50

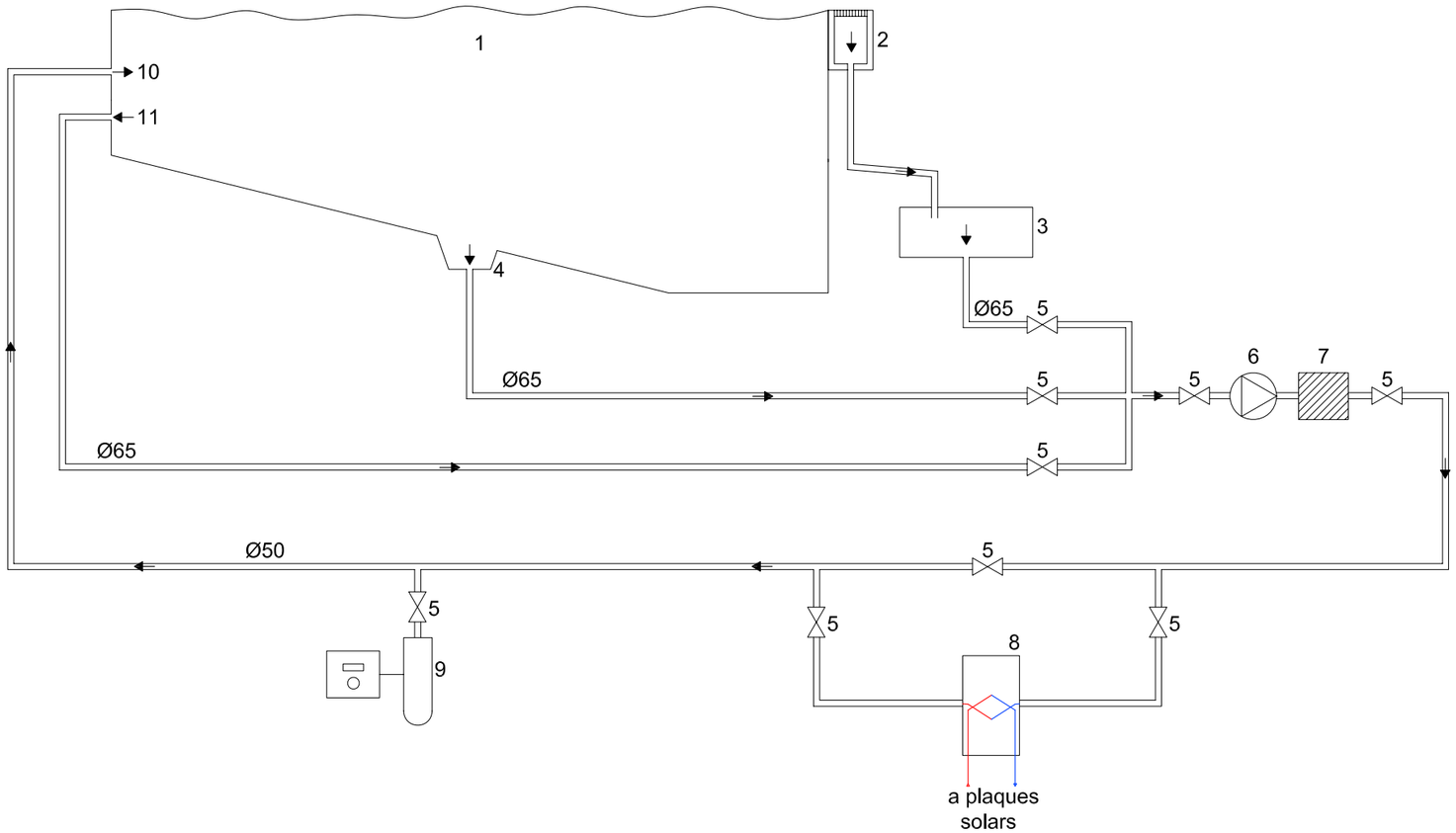

	llegenda	
1	piscina de 32.000 litres	
2	sobreeixidor	
3	vas de compensació de 11.500 litres (1/3 del total)	
4	bonera	
5	claus de pas	
6	bomba de 1 CV	monobloc serie "S6"
7	filtre de Ø 600 mm	de SIDERPOOL
8	bescanviador de calor	
9	aparell d'electròlisi de sal	
10	boca d'impulsió	
11	boca d'aspiració	

tubs de PVC i diàmetres proporcionats per l'instal·lador

Volumen piscina *Pool volume* m³	Renovación *Renovation* horas/nours	Velocidad filtracion m³ / h / m²	Filtro *Filter* ø	Conexiones *Conexions* mm	pulgadas	Bomba *Pump* Hp	Arena *Sand* Kg
40	8 HORAS / *HOURS*	50 m³ / h / m²	350	50	1 1/2	0,25	40
40 - 50			400	50	1 1/2	0,33	60
50 - 60			450	50	1 1/2	0,50	70
60 - 75			500	50	1 1/2	0,50	100
75 - 90			560	50	1 1/2	0,75	130
90 -120			600	50	1 1/2	1	160
120 - 130			650	50	1 1/2	1	175
130 - 170			750	63	2	1,5	305
170 - 200			800	63	2	2	330
200 - 240			900	75	2 1/2	2	510

per a la selecció de filtre i bomba no s'ha tingut en compte el volum de la piscina sinó el temps de renovació hora a recomanació de l'instal·lador

DESENVOLUPAMENT D'UN PROJECTE DE REHABILITACIÓ INTEGRAL D'UN EDIFICI ENTRE MITGERES, INCLOENT REHABILITACIÓ ENERGÈTICA: Esquema de les instal·lacions

Escola Politècnica Superior d'Edificació de Barcelona
UNIVERSITAT POLITÈCNICA DE CATALUNYA

Alumna	Laia Vilarrasa Pujols
Director	Enrique Capdevila Gaseni
Data	juny 2010

Nº de plànol P6

Escala s/e

detall de la bonera, escala 1:10

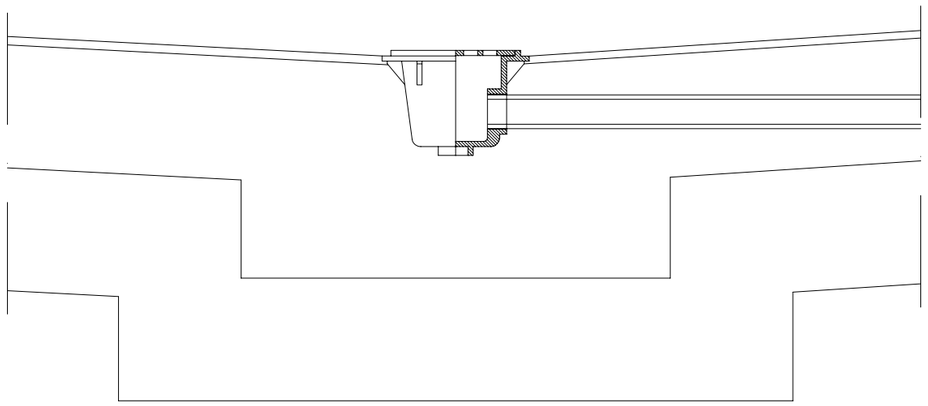

detall del conjunt de filtre i bomba monobloc sèrie "S6" de SIDERPOOL
escala 1:20

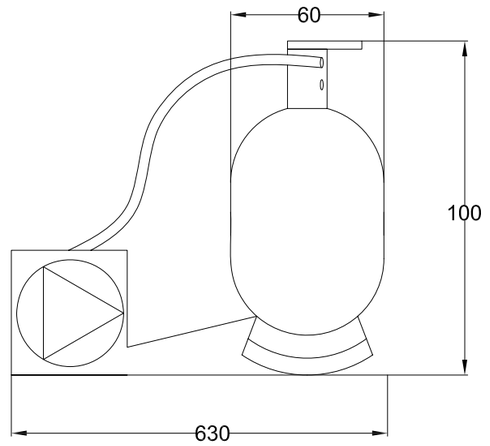

escala de la piscina, escala 1:20

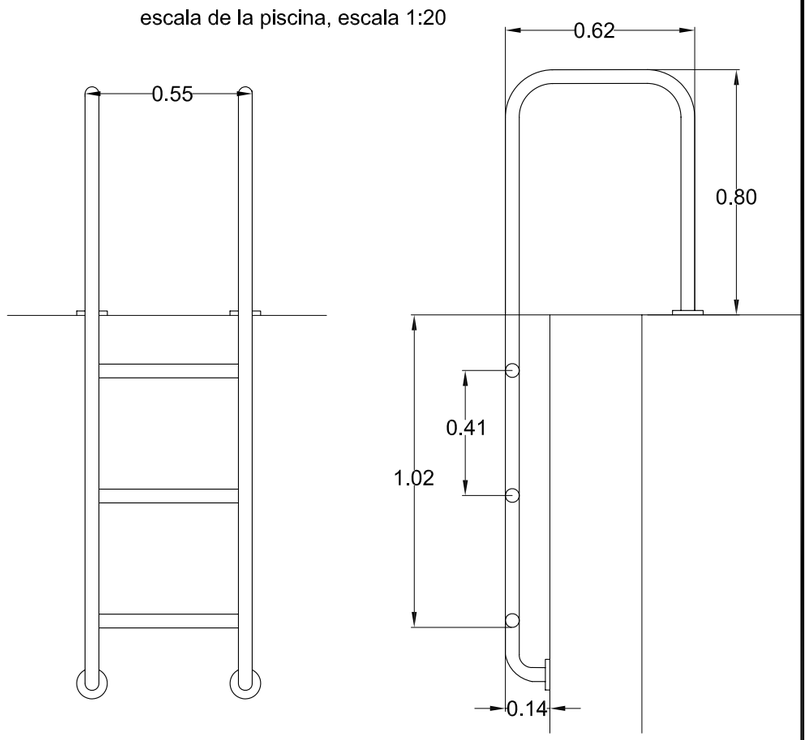

detall de la boca d'aspiració, escala 1:10

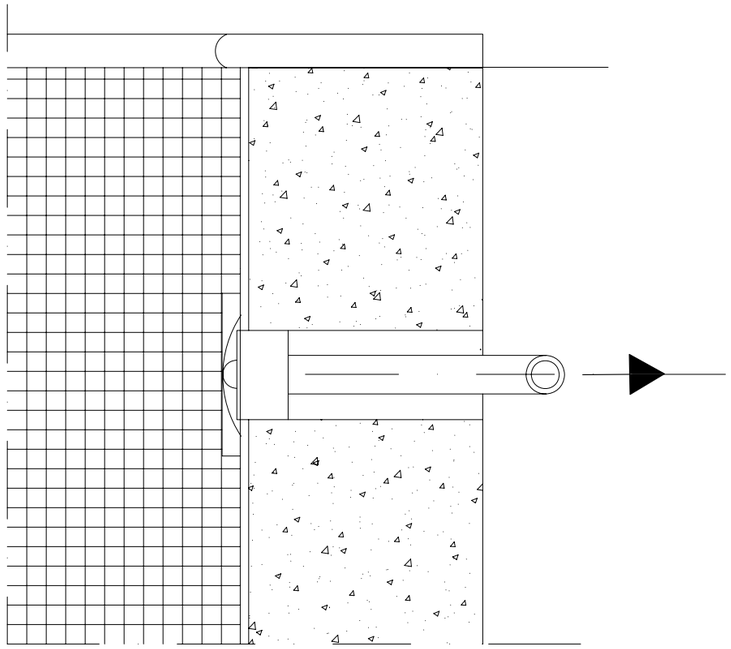

detall de la boca d'impulsió, escala 1:10

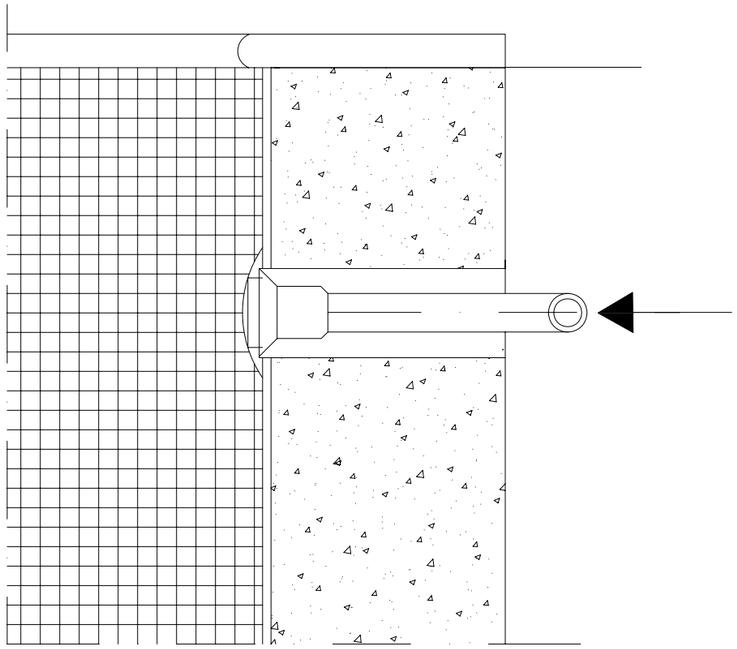

detall del sobreeixidor de la piscina desbordant, escala 1:10

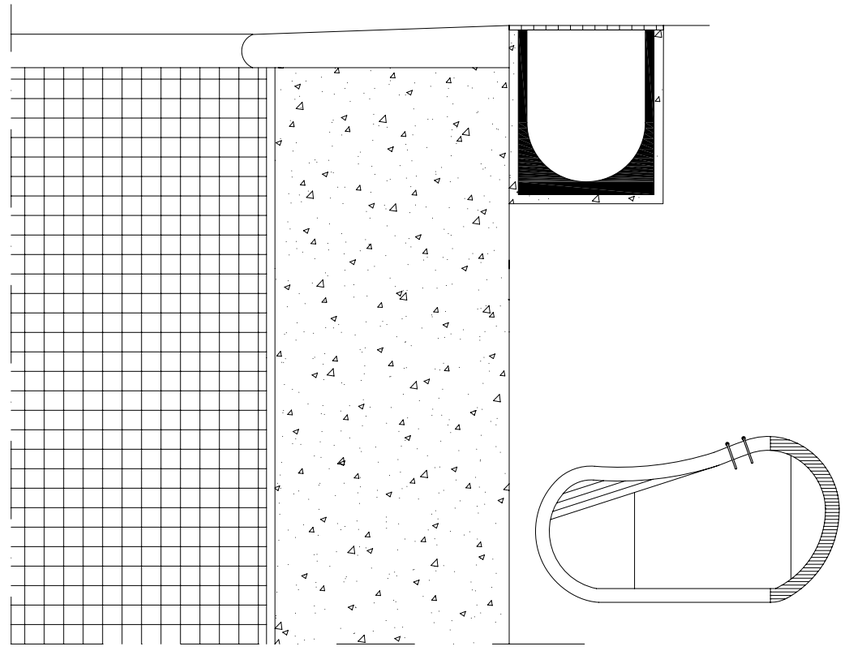

DESENVOLUPAMENT D'UN PROJECTE DE REHABILITACIÓ INTEGRAL D'UN EDIFICI ENTRE MITGERES, INCLOENT REHABILITACIÓ ENERGÈTICA: Detalls de la instal·lació de la piscina

Nº de plànol

P7

Escala 1:10 i 1:20

Escola Politècnica Superior d'Edificació de Barcelona
UNIVERSITAT POLITÈCNICA DE CATALUNYA

Alumna	Laia Vilarrasa Pujols
Director	Enrique Capdevila Gaseni
Data	juny 2010

PLEC DE CONDICIONS

PLEC DE CONDICIONS

ENDERROCS I MOVIMENTS DE TERRES

ENDERROC

1.- DEFINICIÓ I CONDICIONS DE LES PARTIDES D'OBRA EXECUTADES
Demolició d'edificacions amb estructura d'obra de fàbrica, de perfils d'acer o d'estructura de formigó armat, amb càrrega mecànica i manual de runa sobre camió.
L'execució de la unitat d'obra inclou les operacions següents:
- Preparació de la zona de treball
- Demolició per fases de l'edifici, amb els estintolaments provisionals que calguin
- Trossejament i apilada de la runa
- Càrrega de la runa sobre camió i transport fins a un abocador controlat
- Descàrrega de la runa i disposició de la mateixa a l'abocador

CONDICIONS GENERALS:
Els materials han de quedar suficientment trossejats i apilats per tal de facilitar-ne la càrrega, en funció dels mitjans de què es disposin i de les condicions de transport.
Els materials han de quedar apilats i emmagatzemats en funció de l'ús a que es destinin (transport a abocador, reutilització, eliminació en obra, etc.).
Un cop acabats els treballs, la base ha de quedar neta de restes de material.

2.- CONDICIONS DEL PROCÉS D'EXECUCIÓ

No s'ha de treballar amb pluja, neu o vent superior als 60 km/h.
S'ha de seguir l'ordre de treballs previst a la DT.
El contractista ha d'elaborar un programa de treball que ha de ser aprovat per la DF abans d'iniciar els treballs, on s'ha d'especificar, com a mínim:
- Mètode d'enderroc i fases
- Estabilitat de les construccions en cada fase, apuntalaments necessaris
- Estabilitat i protecció de les construccions i elements de l'entorn i els que s'han de conservar
- Manteniment i substitució provisional dels serveis afectats per els treballs
- Mitjans d'evacuació i especificació de les zones d'abocament dels productes d'enderroc
- Cronograma dels treballs
- Pautes de control i mesures de seguretat i salut
S'ha de demolir en general, en ordre invers al que es va seguir per a la seva construcció.
Els elements no estructurals (revestiments, divisions, tancaments, etc.), s'han de demolir abans que els elements resistents als que estiguin units, sense afectar la seva estabilitat.
Les parts que estiguin en contacte amb elements que no s'hagin de demolir, s'han d'enderrocar abans element a element, deixant aïllat el troç que ha de demolir la màquina.
Els plans inclinats que puguin lliscar damunt la màquina, han d'enderrocar-se abans.
No s'ha d'empènyer contra elements sense demolir, d'acer o de formigó armat.
S'ha d'empènyer en el quart superior de l'alçària dels elements verticals.
No s'admet l'enderroc per empenta en edificacions d'alçària superior a 3,5 m.
L'element per a enderrocar no ha d'estar sotmès a l'acció d'elements estructurals que li transmetin càrregues.
La part per a enderrocar no ha de tenir instal·lacions en servei (aigua, gas, electricitat, etc.).
S'han de protegir els elements de servei públic que puguin resultar afectats per les obres.
La zona afectada per les obres ha de quedar convenientment senyalitzada.
S'han de senyalar els elements que hagin de conservar-se intactes, segons s'indiqui en la Documentació Tècnica o, en el seu defecte, la DF.
L'execució dels treballs no han de produir desperfectes, molèsties o perjudicar les construccions, bens o persones de l'entorn.
S'ha d'evitar la formació de pols, pel que cal regar les parts que s'hagin de demolir i carregar.
En acabar la jornada no s'han de deixar trams d'obra amb perill d'inestabilitat.
Si es preveuen desplaçaments laterals de l'element, cal apuntalar-lo i protegir-lo per tal d'evitar-ne l'esfondrament.
No s'han de deixar elements en voladiu sense apuntalar.
En cas d'imprevistos (terrenys inundats, olors de gas, etc.) o quan l'enderrocament pugui afectar les construccions veïnes, s'han de suspendre les obres i avisar a la DF.
La runa s'ha d'abocar cap a l'interior del recinte, sense que es produeixin pressions perilloses sobre l'estructura per acumulació de material.
S'han d'eliminar els elements que puguin entorpir els treballs de retirada i càrrega de runa.
En cas de demolició o retirada de materials que continguin amiant i prèviament a l'inici de les feines, l'empresa encarregada d'executar-les haurà d'establir un pla de treball que ha de ser aprovat per l'autoritat de treball.
Quan tècnicament sigui possible, l'amiant o els materials que el continguin han de ser retirats abans de començar les operacions de demolició.
En els treballs amb risc d'amiant s'han de prendre les mesures de protecció individuals i col·lectives establertes a l'Ordre de 31 d'octubre de 1984.
Per tal de garantir un nivell baix d'emissions de fibres d'amiant respirables, s'han d'utilitzar eines de tall lent i eines amb aspiradors de pols d'acord amb l'establert a la UNE 88411.
Les zones de treball on existeixi risc d'exposició a l'amiant han d'estar clarament delimitades i senyalitzades.
Els residus que continguin amiant s'han de recollir i traslladar fora del lloc de treball, el més aviat possible, en recipients tancats que impedeixin l'emissió de fibres d'amiant a l'ambient.
Aquests recipients han d'anar senyalitzats amb etiquetes d'advertència de perill.
S'ha de complir la normativa vigent en matèria mediambiental, de seguretat i salut i d'emmagatzematge i transport de productes de construcció.

3.- UNITAT I CRITERIS D'AMIDAMENT

m3 de volum aparent, realment enderrocat, amidat com a diferència entre els perfils trets abans de començar l'enderroc i els trets al finalitzar l'enderroc, aprovats per la DF.
En aquest criteri d'amidament no es consideren inclosos els fonaments de l'edifici ni les canalitzacions soterrades.

4.- NORMATIVA DE COMPLIMENT OBLIGATORI

* Orden de 6 de febrero de 1976 por la que se aprueba el Pliego de prescripciones técnicas generales para obras de carreteras y puentes (PG 3/75)
* Orden FOM/1382/2002 de 16 de mayo, por la que se actualizan determinados artículos del pliego de prescripciones técnicas generales para obras de carreteras y puentes relativos a la construcción de explanaciones, drenajes y cimentaciones.
Orden de 31 de octubre de 1984 por la que se aprueba el Reglamento sobre trabajos con riesgo de amianto.
Orden de 7 de enero de 1987 por la que se establecen normas complementarias del Reglamento sobre trabajos con riesgo de amianto.
Orden de 26 de julio de 1993 por la que se modifican los artículos 2, 3 y 13 de la orden de 31 de octubre de 1984 por la que se aprueba el reglamento sobre trabajos con amianto y el artículo 2 de la Orden de 7 de enero de 1987 por la que se establecen normas complementarias al citado Reglamento
* Orden de 10 de febrero de 1975 por la que se aprueba la Norma Tecnológica de la Edificación: NTE-ADD/1975 Acondicionamiento del terreno. Desmontes. Demoliciones

* UNE 88411:1987 Productos de amiantocemento. Directrices para su corte y mecanizado en obra.

EXCAVACIÓ

1.- DEFINICIÓ I CONDICIONS DE LES PARTIDES D'OBRA EXECUTADES

Excavacions amb finalitats diverses, que tenen com a resultat el rebaix del terreny.
S'han considerat els tipus següents:
- Neteja i esbrossada del terreny
- Excavació per a buidada de soterrani
- Excavació de roca a cel obert amb morter expansiu
L'execució de la unitat d'obra inclou les operacions següents:
Excavació per esplanació, buidat de soterrani o caixa de paviment:
- Preparació de la zona de treball
- Situació dels punts topogràfics
- Excavació de les terres
- Càrrega de les terres sobre camió o contenidor, en el seu cas
Neteja i esbrossada del terreny:
- Preparació de la zona de treball
- Situació dels punts topogràfics
- Protecció dels elements que s'han de conservar
- Retirada de la capa superficial del terreny (10-15 cm) amb la vegetació i la brossa
- Càrrega dels materials sobre camió
Excavació de roca amb morter expansiu:
- Preparació de la zona de treball
- Situació de les referències topogràfiques externes
- Perforació de la roca d'acord amb un pla de treball preestablert
- Introducció del morter a les perforacions
- Trossejat de les restes amb martell trencador
- Càrrega de la runa sobre camió o contenidor

CONDICIONS GENERALS:
Es considera terreny fluix, el capaç de ser foradat amb pala, que té un assaig SPT < 20.
Es considera terreny compacte, el capaç de ser foradat amb pic (no amb pala), que té un assaig SPT entre 20 i 50.
Es considera terreny de trànsit, el capaç de ser foradat amb màquina o escarificadora (no amb pic), que té un assaig SPT > 50 sense rebot.
Es considera terreny no classificat, des del capaç de ser foradat amb pala, que té un assaig SPT < 20, fins al capaç de ser foradat amb màquina o escarificadora (no amb pic), que té un assaig SPT > 50 sense rebot.
Es considera roca la que pot ser foradada amb compressor (no amb màquina), que té un rebot a l'assaig SPT.

NETEJA I ESBROSSADA DEL TERRENY:
S'ha de retirar la capa superficial del terreny i qualsevol material existent (brossa, arrels, runa, escombraries, etc.), que puguin destorbar el desenvolupament de treballs posteriors.
L'àmbit d'actuació ha de quedar limitat pel sector de terreny destinat a l'edificació i la zona influenciada pel procés de l'obra.
S'ha de deixar una superfície adequada per al desenvolupament dels treballs posteriors, lliure d'arbres, de plantes, de deixalles i d'altres elements existents, sense fer malbé les construccions, els arbres, etc., que s'han de conservar.
Els forats existents i els que resultin de les operacions d'esbrossada (extracció d'arrels, etc.), han de quedar reblerts amb les terres de la mateixa qualitat que el sòl i amb el mateix grau de compactació.
S'han de conservar en zona a part les terres o els elements que la DF determini.
S'han de traslladar a un abocador autoritzat tots els materials que la DF no hagi acceptat com a útils.

EXCAVACIÓ PER A ESPLANACIÓ, REBAIX DEL TERRENY O BUIDAT DE SOTERRANI:
L'excavació per a caixes de paviments s'aplica en superfícies petites o mitjanes i amb una profunditat exactament definida, amb lleugeres dificultats de maniobra de màquines o camions.
S'entén que el rebaix es fa en superfícies mitjanes o grans, sense problemes de maniobrabilitat de màquines o de camions.
S'entén que la buidada de soterrani es fa en terrenys amb dos o més costats fixos on és possible la maniobrabilitat de màquines o de camions sense gran dificultat.
El fons de l'excavació s'ha de deixar pla, anivellat o amb la inclinació prevista.
S'han de deixar els talussos perimetrals que fixi la DF.
L'aportació de terres per a correccions del nivell ha de ser mínima, de la mateixa terra existent i amb la mateixa compacitat.
La qualitat del terreny al fons de l'excavació requereix l'aprovació explícita de la DF.
Les terres que determini la DF s'han de conservar en una zona a part. La resta s'ha de transportar a un abocador autoritzat.
Toleràncies d'execució:
- Replanteig: ± 100 mm
- Nivells: + 10 mm, - 50 mm
- Planor: ± 40 mm/m
- Angle del talús: ± 2°

2.- CONDICIONS DEL PROCÉS D'EXECUCIÓ

CONDICIONS GENERALS:
No s'ha de treballar quan plou, neva o fa vent superior als 60 km/h.
En cas d'imprevistos (terrenys inundats, olors de gas, restes de construccions, etc.) s'han de suspendre els treballs i avisar la DF.
Si cal fer rampes per accedir a la zona de treball, han de tenir les característiques següents:
- Amplària: >= 4,5 m
- Pendent:
  - Trams rectes: <= 12%
  - Corbes: <= 8%
  - Trams abans de sortir a la via de llargària >= 6 m: <= 6%
- El talús ha de ser fixat per la DF.

EXCAVACIÓ PER A ESPLANACIÓ, REBAIX DEL TERRENY O BUIDAT DE SOTERRANI:
Les terres s'han d'extreure de dalt a baix, sense soscavar-les.
No s'han d'acumular terres o materials a la vora de l'excavació.
S'han d'extreure les terres o els materials amb perill de desprendiment.
S'ha d'impedir l'entrada d'aigües superficials. Cal preveure un sistema de desguàs a fi d'evitar l'acumulació d'aigua dins de l'excavació.

EXCAVACIÓ PER A BUIDADA DE SOTERRANI:
No s'ha de treballar simultàniament en zones superposades.
S'ha de fer per franges horitzontals, d'alçària no superior a 3 m.

EXCAVACIÓ AMB MORTER EXPANSIU:
Cal fer un programa de les perforacions i del procés del reblert amb morter i extracció de la roca.
En fer les perforacions, cal verificar que no es produeixen danys a estructures properes. Si es donés aquest cas, cal evitar l'ús de barrines percussores i fer els forats exclusivament per rotació.

3.- UNITAT I CRITERIS D'AMIDAMENT

NETEJA I ESBROSSADA:
m2 de superfície realment executada, amidada segons les especificacions de la DT.
No inclou la tala d'arbres.

EXCAVACIÓ:
m3 de volum excavat segons les especificacions de la DT, amidat com a diferència entre els perfils transversals del terreny aixecats abans de començar les obres i els perfils teòrics assenyalats als plànols, amb les modificacions aprovades per la DF.
No s'ha d'abonar l'excés d'excavació que s'hagi produït sense l'autorització de la DF, ni la càrrega i el transport del material ni els treballs que calguin per a reomplir-lo.
Inclou la càrrega, allisada de talussos, esgotaments per pluja o inundació i quantes operacions faci falta per a una correcta execució de les obres.
També estan inclosos en el preu el manteniment dels camins de comunicació entre el desmunt i les zones on han d'anar les terres, la seva creació, i la seva eliminació, si s'escau.
Tan sols s'han d'abonar els esllavissaments no provocats, sempre que s'hagin observat totes les prescripcions relatives a excavacions, entibacions i voladures.

4.- NORMATIVA DE COMPLIMENT OBLIGATORI

Real Decreto 314/2006, de 17 de marzo, por el que se aprueba el Código Técnico de la Edificación
Parte 2. Documento Básico de Seguridad estructural de cimientos DB-SE-C.

TRANSPORT DE TERRES

1.- DEFINICIÓ I CONDICIONS DE LES PARTIDES D'OBRA EXECUTADES

Operacions destinades a la gestió dels residus generats en l'obra: residu de construcció o demolició o material d'excavació.
S'han considerat les operacions següents:
- Transport o càrrega i transport del residu: material procedent d'excavació o residu de construcció o demolició
- Subministrament i recollida del contenidor dels residus

CÀRREGA I TRANSPORT DE MATERIAL D'EXCAVACIÓ I RESIDUS:
L'operació de càrrega s'ha de fer amb les precaucions necessàries per a aconseguir unes condicions de seguretat suficients.
Els vehicles de transport han de portar els elements adequats a fi d'evitar alteracions perjudicials del material.
El contenidor ha d'estar adaptat al material que ha de transportar.
El trajecte que s'ha de recórrer ha de complir les condicions d'amplària lliure i de pendent adequades a la maquinària que s'utilitzi.

TRANSPORT A OBRA:
Transport de terres i material d'excavació o del rebaix, o residus de la construcció, entre dos punts de la mateixa obra o entre dues obres.
Les àrees d'abocada han de ser les que defineixi la DF.
L'abocada s'ha de fer al lloc i amb el gruix de capa indicats.
Les característiques de les terres han d'estar en funció del seu ús, han de complir les especificacions del seu plec de condicions i cal que tinguin l'aprovació de la DF.

TRANSPORT A INSTAL.LACIÓ EXTERNA DE GESTIÓ DE RESIDUS:
El material de rebuig que la DF no accepti per a reutilitzar en obra s'ha de transportar a una instal·lació externa autoritzada, per tal de rebre el tractament definitiu.
El transportista ha de lliurar un certificat on s'indiqui, com a mínim:
- Identificació del productor i posseïdor dels residus
- Identificació de l'obra de la qual prové el residu i el número de llicència
- Identificació del gestor autoritzat que ha gestionat el residu
- Quantitat en t i m3 del residu gestionat i la seva codificació segons codi CER

2.- CONDICIONS DEL PROCÉS D'EXECUCIÓ

CÀRREGA I TRANSPORT DE MATERIAL D'EXCAVACIÓ I RESIDUS:
El transport s'ha de realitzar en un vehicle adequat, per al material que es desitgi transportar, proveït dels elements que calen per al seu desplaçament correcte.
Durant el transport s'ha de protegir el material de manera que no es produeixin pèrdues en els trajectes utilitzats.

RESIDUS DE LA CONSTRUCCIÓ:
La manipulació dels materials s'ha de fer amb les proteccions adequades a la perillositat del mateix.

3.- UNITAT I CRITERIS D'AMIDAMENT

TRANSPORT DE MATERIAL D'EXCAVACIÓ O RESIDUS:
m3 de volum amidat amb el criteri de la partida d'obra d'excavació que li correspongui, incrementat amb el coeficient d'esponjament indicat en el plec de condicions tècniques, o qualsevol altre acceptat prèviament i expressament per la DF.
La unitat d'obra no inclou les despeses d'abocament ni de manteniment de l'abocador.

TERRES:
Es considera un increment per esponjament d'acord amb els criteris següents:
- Excavacions en terreny fluix: 15%
- Excavacions en terreny compacte: 20%
- Excavacions en terreny de trànsit: 25%
- Excavacions en roca: 25%

4.- NORMATIVA DE COMPLIMENT OBLIGATORI

Real Decreto 105/2008, de 1 de febrero, por el que se regula la producción y gestión de los residuos de construcción y demolición
Orden MAM/304/2002, de 8 de febrero, por la cual se publican las operaciones de valorización y eliminación de residuos y la lista europea de residuos.
Corrección de errores de la Orden MAM/304/2002, de 8 de febrero, por la que se publican las operaciones de valorización y eliminación de residuos y lista europea de residuos.
Decret 201/1994, de 26 de juliol, regulador dels enderrocs i altres residus de la construcció.
Real Decreto 108/1991, de 1 de febrero, sobre la prevención y reducción de la contaminación del medio ambiente producida por el amianto.
Decret 161/2001 de 12 de juny, de modificació del Decret 201/1994 de 26 de juliol, regulador dels enderrocs i altres residus de la construcció.

ESTRUCTURA

FORMIGÓ A MURS

1.- DEFINICIÓ I CONDICIONS DE LES PARTIDES D'OBRA EXECUTADES

Formigonament d'estructures i elements estructurals, amb formigó en massa, armat, per a pretensar, formigó autocompactant i formigó lleuger, de central o elaborat a l'obra en planta dosificadora, que compleixi les prescripcions de la norma EHE, abocat directament des de camió, amb bomba o amb cubilot, i operacions auxiliars relacionades amb el formigonament i la cura del formigó.
S'han considerat els elements a formigonar següents:
- Murs
- Murs de contenció
L'execució de la unitat d'obra inclou les operacions següents:
Formigonament:
- Preparació de la zona de treball
- Humectació de l'encofrat
- Abocada del formigó
- Compactació del formigó mitjançant vibratge, en el seu cas
- Curat del formigó

CONDICIONS GENERALS:
En l'execució de l'element s'han de complir les prescripcions establertes en la norma EHE-08, en especial les que fan referència a la durabilitat del formigó i les armadures (art.8.2 i 37 de la EHE-08) en funció de les classes d'exposició.
El formigó estructural ha de fabricar-se en centrals específiques
El formigó col·locat no ha de tenir disgregacions o buits a la massa.
Després del formigonament les armadures han de mantenir la posició prevista a la DT.
La secció de l'element no ha de quedar disminuïda en cap punt per la introducció d'elements de l'encofrat ni d'altres.
L'element acabat ha de tenir una superfície uniforme, sense irregularitats.
Si la superfície ha de quedar vista ha de tenir, a més, una coloració uniforme sense regalims, taques, o elements adherits.
En el cas d'utilitzar matacà, les pedres han de quedar distribuïdes uniformement dins de la massa de formigó sense que es toquin entre elles.
La resistència característica del formigó es comprovarà d'acord amb l'article 86 de l'EHE-08
Les toleràncies d'execució han de complir l'especificat en l'article 5 de l'annex 11 de la norma EHE-08.
Les toleràncies en el recobriment i la posició de les armadures han de complir l'especificat en la UNE 36831.
No s'accepten toleràncies en el replanteig d'eixos en l'execució de fonaments de mitgeres, buits d'ascensor, passos d'instal·lacions, etc., fora que ho autoritzi explícitament la DF.

MURS DE CONTENCIÓ:
Toleràncies d'execució:
- Replanteig parcial dels eixos: ± 20 mm
- Replanteig total dels eixos: ± 50 mm
- Distància entre junts: ± 200 mm
- Amplària dels junts: ± 5 mm
- Desviació de la vertical (H alçaria del mur):
  - H <= 6 m. Extradòs: ± 30 mm, Intradòs: ± 20 mm
  - H > 6 m. Extradòs: ± 40 mm, Intradòs: ± 24 mm
- Gruix (e):
  - e <= 50 cm: + 16 mm, - 10 mm
  - e > 50 cm: + 20 mm, - 16 mm
  - Murs formigonats contra el terreny: + 40 mm
- Desviació relativa de les superfícies planes intradòs o extradòs: ± 6 mm/3 m
- Desviació de nivell de l'aresta superior de l'intradòs, en murs vistos: ± 12 mm
- Acabat de la cara superior de l'alçat en murs vistos: ± 12 mm/3 m

2.- CONDICIONS DEL PROCÉS D'EXECUCIÓ

FORMIGONAMENT:
Si la superfície sobre la que s'ha de formigonar ha sofert gelada, s'ha d'eliminar prèviament la part afectada.
La temperatura dels elements on es fa l'abocada ha de ser superior als 0°C.
El formigó s'ha de posar a l'obra abans que comenci l'adormiment, i a una temperatura >= 5°C.
La temperatura per a formigonar ha d'estar entre 5°C i 40°C. El formigonament s'ha de suspendre quan es prevegi que durant les 48 h següents la temperatura pot ser inferior a 0°C. Fora d'aquests límits, el formigonament requereix precaucions explícites i l'autorització de la DF En aquest cas, s'han de fer provetes amb les mateixes condicions de l'obra, per a poder verificar la resistència realment assolida.
Si l'encofrat és de fusta, ha de tenir la humitat necessària per tal que no absorbeixi l'aigua del formigó.
No s'admet l'alumini en motlles que hagin d'estar en contacte amb el formigó.
No es procedirà al formigonat fins que la DF doni el vist-i-plau havent revisat armadures col·locades en posició definitiva.
La DF comprovarà l'ausencia de defectes significatius en la superficie de formigó. En cas de considerar els defectes inadmisibles d'acord amb el projecte la DF valorarà la reparació.
No es col·locarà en obra capes o tongades de formigó amb un gruix superior al que permeti una compactació completa de la massa
Si l'abocada del formigó es fa amb bomba, la DF ha d'aprovar la instal·lació de bombeig prèviament al formigonament.
No pot transcórrer més d'1,5 hora des de la fabricació del formigó fins el formigonament, a menys que la DF ho cregui convenient per aplicar medis que retardin l'adormiment.
No s'han de posar en contacte formigons fabricats amb tipus de ciments incompatibles entre ells.
L'abocada s'ha de fer des d'una alçària petita i sense que es produeixin disgregacions.
La compactació del formigó es realitzarà mitjançant processos adequats a la consistència de la mescla i de manera que s'eliminin forats i s'eviti la segregació.
S'ha de garantitzar que durant l'abocat i compactat del formigó no es produeixen desplaçaments de l'armadura.
La velocitat de formigonament ha de ser suficient per assegurar que l'aire no quedi agafat i assenti el formigó.
El formigonament s'ha de suspendre en cas de pluja o de vent fort. Eventualment, la continuació dels treballs, en la forma que es proposi, ha de ser aprovada per la DF.
En cap cas s'ha d'aturar el formigonament si no s'ha arribat a un junt adequat.
Els junts de formigonament han de ser aprovats per la DF abans del formigonament del junt.
En tornar a iniciar el formigonament del junt s'ha de retirar la capa superficial de morter, deixant els granulats al descobert i el junt net. Per a fer-ho no s'han d'utilitzar productes corrosius.
Abans de formigonar el junt s'ha d'humitejar, evitant que es facin tolls d'aigua en el junt.
Es poden utilitzar productes específics (com les resines epoxi) per a l'execució de junts sempre que es justifiqui i es supervisi per la DF.
Un cop reblert l'element no s'ha de corregir el seu aplomat, ni el seu anivellament.
Durant l'adormiment i primer període d'enduriment del formigó cal assegurar el manteniment de la humitat de l'element de formigó mitjançant el curat adequat i d'acord amb EHE-08.
Durant l'adormiment s'han d'evitar sobrecàrregues i vibracions que puguin provocar la fissuració de l'element.

FORMIGÓ ESTRUCTURAL:
La compactació s'ha de realitzar per vibratge. El gruix màxim de la tongada depèn del vibrador utilitzat. S'ha de vibrar fins que s'aconsegueixi una massa compacta i sense que es produeixin disgregacions. El vibratge ha de fer-se més intens a les zones d'alta densitat d'armadures, a les cantonades i als paraments.

MURS DE CONTENCIÓ:
Si sobre de l'element es recolzen altres estructures, s'ha d'esperar al menys dues hores abans d'executar-los per tal que el formigó de l'element hagi assentat.

3.- UNITAT I CRITERIS D'AMIDAMENT

FORMIGONAMENT:
m3 de volum amidat segons les especificacions de la DT, amb aquelles modificacions i singularitats acceptades prèviament i expressament per la DF.

4.- NORMATIVA DE COMPLIMENT OBLIGATORI

Real Decreto 1247/2008, de 18 de julio, por el que se aprueba la instrucción de hormigón estructural (EHE-08).

5.- CONDICIONS DE CONTROL D'EXECUCIÓ I DE L'OBRA ACABADA

OPERACIONS DE CONTROL:
OPERACIONS DE CONTROL D'EXECUCIÓ:

FORMIGÓ A LLOSES

1.- DEFINICIÓ I CONDICIONS DE LES PARTIDES D'OBRA EXECUTADES

Formigonament d'estructures i elements estructurals, amb formigó en massa, armat, per a pretensar, formigó autocompactant i formigó lleuger, de central o elaborat a l'obra en planta dosificadora, que compleixi les prescripcions de la norma EHE, abocat directament des de camió, amb bomba o amb cubilot, i operacions auxiliars relacionades amb el formigonament i la cura del formigó.
S'han considerat els elements a formigonar següents:
- Lloses de fonament
L'execució de la unitat d'obra inclou les operacions següents:
Formigonament:
- Preparació de la zona de treball
- Humectació de l'encofrat
- Abocada del formigó
- Compactació del formigó mitjançant vibratge, en el seu cas
- Curat del formigó

CONDICIONS GENERALS:
En l'execució de l'element s'han de complir les prescripcions establertes en la norma EHE-08, en especial les que fan referència a la durabilitat del formigó i les armadures (art.8.2 i 37 de la EHE-08) en funció de les classes d'exposició.
El formigó estructural ha de fabricar-se en centrals específiques
El formigó col·locat no ha de tenir disgregacions o buits a la massa.
Després del formigonament les armadures han de mantenir la posició prevista a la DT.
La secció de l'element no ha de quedar disminuïda en cap punt per la introducció d'elements de l'encofrat ni d'altres.
L'element acabat ha de tenir una superfície uniforme, sense irregularitats.
Si la superfície ha de quedar vista ha de tenir, a més, una coloració uniforme sense regalims, taques, o elements adherits.
En el cas d'utilitzar matacà, les pedres han de quedar distribuïdes uniformement dins de la massa de formigó sense que es toquin entre elles.
La resistència característica del formigó es comprovarà d'acord amb l'article 86 de l'EHE-08
Les toleràncies d'execució han de complir l'especificat en l'article 5 de l'annex 11 de la norma EHE-08.
Les toleràncies en el recobriment i la posició de les armadures han de complir l'especificat en la UNE 36831.
No s'accepten toleràncies en el replanteig d'eixos en l'execució de fonaments de mitgeres, buits d'ascensor, passos d'instal·lacions, etc., fora que ho autoritzi explícitament la DF.

LLOSES DE FONAMENTACIÓ:
Toleràncies d'execució:
- Replanteig parcial dels eixos: ± 20 mm
- Replanteig total dels eixos: ± 50 mm
- Horitzontalitat: ± 5 mm/m, <= 15 mm
- Nivells: ± 20 mm
- Dimensions en planta de l'element: ± 30 mm

2.- CONDICIONS DEL PROCÉS D'EXECUCIÓ

FORMIGONAMENT:
Si la superfície sobre la que s'ha de formigonar ha sofert gelada, s'ha d'eliminar prèviament la part afectada.
La temperatura dels elements on es fa l'abocada ha de ser superior als 0°C.
El formigó s'ha de posar a l'obra abans que comenci l'adormiment, i a una temperatura >= 5°C.
La temperatura per a formigonar ha d'estar entre 5°C i 40°C. El formigonament s'ha de suspendre quan es prevegi que durant les 48 h següents la temperatura pot ser inferior a 0°C. Fora d'aquests límits, el formigonament requereix precaucions explícites i l'autorització de la DF En aquest cas, s'han de fer provetes amb les mateixes condicions de l'obra, per a poder verificar la resistència realment assolida.
Si l'encofrat és de fusta, ha de tenir la humitat necessària per tal que no absorbeixi l'aigua del formigó.
No s'admet l'alumini en motlles que hagin d'estar en contacte amb el formigó.
No es procedirà al formigonat fins que la DF doni el vist-i-plau havent revisat armadures col·locades en posició definitiva.
La DF comprovarà l'ausencia de defectes significatius en la superficie de formigó. En cas de considerar els defectes inadmisibles d'acord amb el projecte la DF valorarà la reparació.
No es col·locarà en obra capes o tongades de formigó amb un gruix superior al que permeti una compactació completa de la massa
Si l'abocada del formigó es fa amb bomba, la DF ha d'aprovar la instal·lació de bombeig prèviament al formigonament.
No pot transcórrer més d'1,5 hora des de la fabricació del formigó fins el formigonament, a menys que la DF ho cregui convenient per aplicar medis que retardin l'adormiment.
No s'han de posar en contacte formigons fabricats amb tipus de ciments incompatibles entre ells.
L'abocada s'ha de fer des d'una alçària petita i sense que es produeixin disgregacions.
La compactació del formigó es realitzarà mitjançant processos adequats a la consistència de la mescla i de manera que s'eliminin forats i s'eviti la segregació.
S'ha de garantitzar que durant l'abocat i compactat del formigó no es produeixen desplaçaments de l'armadura.
La velocitat de formigonament ha de ser suficient per assegurar que l'aire no quedi agafat i assenti el formigó.
El formigonament s'ha de suspendre en cas de pluja o de vent fort. Eventualment, la continuació dels treballs, en la forma que es proposi, ha de ser aprovada per la DF.

En cap cas s'ha d'aturar el formigonament si no s'ha arribat a un junt adequat.
Els junts de formigonament han de ser aprovats per la DF abans del formigonament del junt.
En tornar a iniciar el formigonament del junt s'ha de retirar la capa superficial de morter, deixant els granulats al descobert i el junt net. Per a fer-ho no s'han d'utilitzar productes corrosius.
Abans de formigonar el junt s'ha d'humitejar, evitant que es facin tolls d'aigua en el junt.
Es poden utilitzar productes específics (com les resines epoxi) per a l'execució de junts sempre que es justifiqui i es supervisi per la DF.
Un cop reblert l'element no s'ha de corregir el seu aplomat, ni el seu anivellament.
Durant l'adormiment i primer període d'enduriment del formigó cal assegurar el manteniment de la humitat de l'element de formigó mitjançant el curat adequat i d'acord amb EHE-08.
Durant l'adormiment s'han d'evitar sobrecàrregues i vibracions que puguin provocar la fissuració de l'element.

FORMIGÓ ESTRUCTURAL:
La compactació s'ha de realitzar per vibratge. El gruix màxim de la tongada depèn del vibrador utilitzat.
S'ha de vibrar fins que s'aconsegueixi una massa compacta i sense que es produeixin disgregacions.
El vibratge ha de fer-se més intens a les zones d'alta densitat d'armadures, a les cantonades i als paraments.

FORMIGÓ ESTRUCTURAL AUTOCOMPACTANT:
No es necessari la compactació del formigó.

LLOSES DE FONAMENTACIÓ:
L'estesa del formigó ha d'iniciar-se als extrems i avançar amb tota l'alçària de l'element.

3.- UNITAT I CRITERIS D'AMIDAMENT

FORMIGONAMENT:
m3 de volum amidat segons les especificacions de la DT, amb aquelles modificacions i singularitats acceptades prèviament i expressament per la DF.

4.- NORMATIVA DE COMPLIMENT OBLIGATORI

Real Decreto 1247/2008, de 18 de julio, por el que se aprueba la instrucción de hormigón estructural (EHE-08).

5.- CONDICIONS DE CONTROL D'EXECUCIÓ I DE L'OBRA ACABADA

OPERACIONS DE CONTROL:
OPERACIONS DE CONTROL D'EXECUCIÓ:

ARMADURA

1.- DEFINICIÓ I CONDICIONS DE LES PARTIDES D'OBRA EXECUTADES

Muntatge i col·locació de l'armadura formada per barres corrugades, malla electrosoldada o conjunt de barres i/o malles d'acer, en formació d'armadura passiva d'elements estructurals de formigó, a l'excavació, a l'encofrat o ancorades a elements de formigó existents, o soldades a perfils d'acer.
S'han considerat les armadures pels elements següents:
- Fonaments
L'execució de la unitat d'obra inclou les operacions següents:
- Preparació de la zona de treball
- Tallat i doblegat de l'armadura
- Neteja de les armadures
- Neteja del fons de l'encofrat
- Col·locació dels separadors
- Muntatge i col·locació de l'armadura
- Subjecció dels elements que formen l'armadura
- Subjecció de l'armadura a l'encofrat

CONDICIONS GENERALS:
Per a l'elaboració, manipulació i muntatge de les armadures s'ha de seguir les indicacions de la EHE i la UNE 36831.
Els diàmetres, la forma, les dimensions i la disposició de les armadures han de ser les que s'especifiquen a la DT. El nombre de barres no ha de ser mai inferior a l'especificat a la DT.
Les barres no han de tenir defectes superficials ni esquerdes.
Les armadures han de ser netes, no han de tenir òxid no adherent, pintura, greix ni d'altres substàncies que puguin perjudicar a l'acer, al formigó o a l'adherència entre ells.
La disposició de les armadures ha de permetre un formigonament correcte de la peça, de manera que totes les barres quedin recobertes de formigó.
En barres situades per capes, la separació entre elles ha de permetre el pas d'un vibrador intern.
La secció equivalent de les barres de l'armadura no ha de ser inferior al 95,5% de la secció nominal.
Els empalmaments entre barres han de garantir la transmissió de forces d'una barra a la següent, sense que es produeixin lesions en el formigó proper a la zona d'empalmament.
No hi ha d'haver més empalmaments dels que consten a la DT o autoritzi la DF.
Els empalmaments han de quedar allunyats de les zones on l'armadura treballa a la màxima càrrega.
Els empalmaments es poden realitzar per solapa o per soldadura.
Per a realitzar un altre tipus d'empalmament es requerirà disposar d'assaigs que demostrin que garanteixen de forma permanent una resistència a la ruptura no inferior a la de la menor de les dues barres que s'uneixen i que el moviment relatiu entre elles no sigui superior a 0,1 mm.
L'armat de la ferralla s'ha de realitzar mitjançant lligat amb filferro o per aplicació de soldadura no resistent. La disposició dels punts de lligat ha de complir l'especificat en l'apartat 69.4.3.1 de la EHE.
La soldadura no resistent, ha de complir l'especificat en l'artícle 69.4.3.2 de la EHE, seguint els procediments establerts en la UNE 36832.
La realització dels empalmaments pel que fa al procediment, la disposició dins la peça, la llargària dels solapaments i la posició dels diferents empalmaments en barres properes, ha de seguir les prescripcions de la EHE, al article 69.5.2.
A les solapes no s'han de disposar ganxos ni potes.
L'empalmament per soldadura s'ha de fer seguint les prescripcions de l'article 69.5.2.5 de la EHE amb els procediments descrits en la UNE 36832.
No es poden disposar empalmaments per soldadura a les zones de forta curvatura de l'armadura.
Queda prohibida la soldadura d'armadures galvanitzades o amb recobriments epoxídics.
Els empalmaments mitjançant dispositius mecànics d'unió, s'han de realitzar segons les especificacions de la DT i les indicacions del fabricant, en qualsevol cas, s'ha de complir l'especificat en l'artícle 69.5.2.6 de la EHE.
Les armadures han d'estar subjectades entre elles i a l'encofrat de manera que mantinguin la seva posició durant l'abocada i la compactació del formigó.
Les armadures d'espera han d'estar subjectades a l'engraellat dels fonaments.
La DF ha d'aprovar la col·locació de les armadures abans de començar el formigonament.
Per a qualsevol classe d'armadures passives, inclosos els estreps, el recobriment no ha de ser inferior, en cap punt, als valors determinats en la taula 37.2.4. de la norma EHE, en funció de la classe d'exposició ambiental a que es sotmetrà el formigó armat, segons el que indica l'article 8.2.1 de la mateixa norma.
Els sistemes auxiliars per a l'armat de la peça formats per barres o filferros, encara que no formen part de l'armadura, han de complir els recobriments mínims, a efectes de garantir la durabilitat de la peça.
Distància lliure armadura parament: >= D màxim, >= 0,80 granulat màxim

(on: D diàmetre armadura principal o diàmetre equivalent)
Recobriment en peces formigonades contra el terreny: >= 70 mm
Distància lliure barra doblegada - parament: >= 2 D
La realització dels ancoratges de les barres al formigó, pel que fa a la forma, posició dins la peça i llargària de les barres ha de seguir les prescripcions de la EHE, article 69.5.1.
Toleràncies d'execució:
- Llargària solapa: - 0 mm, + 50 mm
- Llargària d'ancoratge i solapa: -0,05L (<= 50 mm, mínim 12 mm), + 0,10 L (<=50 mm)
- Posició:
  - En series de barres paral·leles: ± 50 mm
  - En estreps i cèrcols: ± b/12 mm
    (on b es el costat menor de la secció de l'element)

Les toleràncies en el recobriment i la posició de les armadures han de complir l'especificat en la UNE 36831.

BARRES CORRUGADES:
Es poden col·locar en contacte tres barres, com a màxim, de l'armadura principal i quatre en el cas de peces comprimides, formigonades en posició vertical, on no sigui necessari realitzar empalmaments en les armadures.
El diàmetre equivalent del grup de les barres no ha de ser de més de 50 mm. (on diàmetre equivalent es el de la secció circular equivalent a la suma de les seccions de les barres que formen el grup).
Si la peça ha de suportar esforços de compressió i es formigona en posició vertical, el diàmetre equivalent no ha de ser de més de 70 mm.
No s'han de solapar barres de D >= 32 mm sense justificar satisfactòriament el seu comportament.
Els empalmaments per solapa de barres agrupades han de complir l'article 69.5.2.3 de l'EHE.
Es prohibeix l'empalmament per solapa en grups de quatre barres.
En la zona de solapament s'ha de disposar armadures transversals amb secció igual o superior a la secció de la barra solapada més gran.
Distància lliure vertical i horitzontal entre 2 barres aillades consecutives: >= D màxim, >= 1,25 granulat màxim, >= 20 mm
Distància entre els centres dels empalmaments de barres consecutives, segons direcció de l'armadura: >= longitud bàsica d'ancoratge (Lb)
Distància entre les barres d'un empalmament per solapa: <= 4 D
Distància entre barres traccionades empalmades per solapa: <= 4 D, >= D màxim, >= 20 mm, >= 1,25 granulat màxim
Llargària solapa: a x Lb neta:
(on: a coeficient indicat en la taula 69.5.2.2 de la EHE; Lb neta valor de la taula 69.5.1.2 de la EHE).

MALLA ELECTROSOLDADA:
El empalmament per solapa de malles electrosoldades ha de complir l'especificat en l'article 69.5.2.4 de la EHE.
Llargària de la solapa en malles acoblades: a x Lb neta:
- Ha de complir, com a mínim: >= 15 D, >= 20 cm
(on: a es el coeficient de la taula 69.5.2.2 de la EHE; Lb neta valor de la taula 69.5.1.4 de la EHE)
Llargària de la solapa en malles superposades:
- Separació entre elements solapats (longitudinal i transversal) > 10 D: 1,7 Lb
- Separació entre elements solapats (longitudinal i transversal) <= 10 D: 2,4 Lb

2.- CONDICIONS DEL PROCÉS D'EXECUCIÓ

CONDICIONS GENERALS:
El doblegat de les armadures s'ha de fer a temperatura ambient, mitjançant doblegadores mecàniques i a velocitat constant, amb l'ajut de mandrí, de manera que es garanteixi una curvatura constant en tota la zona.
No s'han d'adreçar colzes excepte si es pot verificar que no es faran malbé.
S'han de col·locar separadors per a garantir el recobriment mínim i no han de produir fissures ni filtracions al formigó. La disposició dels separadors ha de complir l'especificat en la taula 69.8.2 de la EHE-08
Els separadors han d'estar expressament dissenyats per a aquesta finalitat i han de complir l'especificat en l'article 37.2.5 de la EHE. Es prohibeix l'ús de fusta o qualsevol material residual de construcció (maó, formigó, etc.). Si han de quedar vistos, no poden ser metàl·lics.
En cas de realitzar soldadures s'han de seguir les disposicions de la norma UNE 36832 i les han d'executar operaris qualificats d'acord amb la normativa vigent.

3.- UNITAT I CRITERIS D'AMIDAMENT

BARRES CORRUGADES:
kg de pes calculat segons les especificacions de la DT, d'acord amb els criteris següents:
- El pes unitari per al seu càlcul ha de ser el teòric
- Per a poder utilitzar un altre valor diferent del teòric, cal l'acceptació expressa de la DF.
- El pes s'obtindrà amidant la llargària total de les barres (barra+cavalcament)

L'escreix d'amidament corresponent als retalls està incorporat al preu de la unitat d'obra com a increment del rendiment (1,05 kg de barra d'acer per kg de barra ferrallada, dins de l'element compost)

MALLA ELECTROSOLDADA:
m2 de superfície amidada segons les especificacions de la DT.
Aquest criteri inclou les pèrdues i increments de material corresponents a retalls i empalmaments.

4.- NORMATIVA DE COMPLIMENT OBLIGATORI

NORMATIVA GENERAL:
Real Decreto 314/2006, de 17 de marzo, por el que se aprueba el Código Técnico de la Edificación Parte 2. Documento Básico de Seguridad estructural DB-SE.
Real Decreto 1247/2008, de 18 de julio, por el que se aprueba la instrucción de hormigón estructural (EHE-08).

ENCOFRATS

1.- DEFINICIÓ I CONDICIONS DE LES PARTIDES D'OBRA EXECUTADES

Muntatge i desmuntatge dels elements metàl·lics, de fusta, de cartró, o altres materials que formen el motlle on s'abocarà el formigó.
L'execució de la unitat d'obra inclou les operacions següents:
- Neteja i preparació del pla de recolzament
- Muntatge i col·locació dels elements de l'encofrat
- Pintat de les superfícies interiors de l'encofrat amb un producte desencofrant
- Tapat dels junts entre peces
- Col·locació dels dispositius de subjecció i travament
- Aplomat i anivellament de l'encofrat
- Disposició d'obertures provisionals a la part inferior de l'encofrat, quan calgui
- Humectació de l'encofrat, si és de fusta
- Desmuntatge i retirada de l'encofrat i de tot el material auxiliar

La partida inclou totes les operacions de muntatge i desmuntatge de l'encofrat.

CONDICIONS GENERALS:
Abans dels seu muntatge s'haurà de disposar d'un projecte de la cintra on han de quedar reflectits com

a mínim:
- Justificació de la seva seguretat, límit de les deformacions abans i després del formigonat
- Plànols executius de la cintra i els seus components
- Plec de prescripcions tècniques de la cintra i els seus elements com perfils metàl·lics, tubs, grapes, etc..

S'ha de disposar d'un procediment escrit per al muntatge i desmuntatge de la cintra o apuntalament on figurin els requisits per a la seva manipulació, ajust, contrafletxa, càrregues, desclavament i desmantellament.
La DF disposarà d'un certificat on es garantitzi que els seus components compleixen amb les especificacions del plec de condicions tècniques.
Els elements que formen l'encofrat i les seves unions han de ser suficientment rígids i resistents per a garantir les toleràncies dimensionals i per a suportar, sense assentaments ni deformacions perjudicials, les accions estàtiques i dinàmiques que comporta el seu formigonament i compactació.
Es prohibeix l'ús d'alumini en motlles que hagin d'estar en contacte amb el formigó, excepte quan es faciliti a la DF certificat emès per una entitat de control, conforme els panells han rebut tractament superficial que eviti la reacció amb els àlcalis del ciment
L'interior de l'encofrat ha d'estar pintat amb desencofrant abans del muntatge, sense que hi hagi regalims. La DF ha d'autoritzar, en cada cas, la col·locació d'aquests productes.
El desencofrant no ha d'impedir la ulterior aplicació de revestiment ni la possible execució de junts de formigonament, especialment quan siguin elements que posteriorment s'hagin d'unir per a treballar solidàriament.
Abans de l'aplicació, es facilitarà a la DF. certificat on es reflecteixin les característiques del desencofrant i dels possibles efectes sobre el formigó
No s'ha d'utilitzar gas-oil, greixos o similars com a desencofrants. S'han d'utilitzar vernissos antiadherents a base de silicones o preparats d'olis solubles en aigua o greixos en dissolució.
Els encofrats hauran de complir les característiques següents:
- Estanquitat dels junts entre panells, evitant fuites d'aigua o beurada
- Resistència a las pressió del formigó fresc i als efectes de la compactació mecànica
- Alineació i verticalitat, especialment al creuament de pilars i forjats
- Manteniment geomètric dels panells, motllos i encofrats, amb absència d'esbombaments fora de toleràncies
- Neteja de les cares interiors evitant residus propis de l'activitat
- Manteniment de característiques que permetin textures i acabats específics del formigó

Ha d'estar muntat de manera que permeti un desencofratge fàcil, que s'ha de fer sense xocs ni sotragades.
Ha de portar marcada l'alçària per a formigonar.
Abans de començar a formigonar, el contractista ha d'obtenir de la DF l'aprovació per escrit de l'encofrat.
El nombre de puntals de suport de l'encofrat i la seva separació depèn de la càrrega total de l'element.
Han d'anar degudament travats en tots dos sentits.
Les cintres s'estabilitzaran en les dues direccions per que l'apuntalament resisteixi els esforços horitzontals produïts durant l'execució dels forjats, poguent-se fer servir els següents procediments:
- Travament dels puntals en ambdues direccions amb tubs o abraçadores, resistint les empentes horitzontals i un 2% com a mínim de les càrregues verticals
- Transmissió d'esforços a pilars o murs, comprovant que disposen de la capacitat resistent i rigidesa suficients
- Disposició de torres de cintra a ambdues direccions i a les distàncies adients

S'han d'adoptar les mesures oportunes per a què els encofrats i motlles no impedeixin la lliure retracció del formigó.
Cap element d'obra podrà ser desencofrat sense l'autorització de la DF.
El desencofrat de costers verticals d'elements de petit cantell, podrà fer-se als tres dies de formigonada la peça, si durant aquest interval no s'han produït temperatures baixes o d'altres causes que puguin alterar el procediment normal d'enduriment del formigó. Els costers verticals d'elements de gran cantell o els costers horitzontals no s'han de retirar abans dels set dies, amb les mateixes salvetats anteriors.
La DF podrà reduir els plaços anteriors quan ho consideri oportú.
En obres d'importància i que no es tingui l'experiència de casos similars o quan els perjudicis que es puguin derivar d'una fissuració prematura fossin grans, s'han de fer assaigs d'informació que determinin la resistència real del formigó per a poder fixar el moment de desencofrat.
No s'han de reblir els cocons o defectes que es puguin apreciar al formigó al desencofrar, sense l'autorització de la DF.
Els filferros i ancoratges de l'encofrat que hagin quedat fixats al formigó s'han de tallar al ras del parament.
En encofrats amb possibilitat de moviment durant l'execució (trepants o lliscants) la DF podrà exigir una proba sobre un prototip, prèviament a la seva utilització a l'estructura, per tal de poder avaluar el seu comportament durant l'execució
Si s'utilitzen taulers de fusta, els junts entre aquests han de permetre l'entumiment de les mateixes per l'humitat del reg i del formigó, sense que deixin fugir pasta o beurada durant el formigonament, ni reprodueixin esforços o deformacions anormals. Per a evitar-ho es podrà autoritzar un segellant adient
Toleràncies generals de muntatge i deformacions de l'encofrat pel formigonament:
- Moviments locals de l'encofrat: <= 5 mm
- Moviments del conjunt (L=llum): <= L/1000
- Planor:
  - Formigó vist: ± 5 mm/m, ± 0,5% de la dimensió
  - Per a revestir: ± 15 mm/m

Toleràncies particulars de muntatge i deformacions de l'encofrat pel formigonament:

	Replanteig eixos		Dimensions	Aplomat	Horitzontalitat
	Parcial	Total			
Rases i pous	± 20 mm	± 50 mm	- 30 mm + 60 mm	± 10 mm	-
Murs	± 20 mm	± 50 mm	± 20 mm	± 20 mm	± 50 mm
Recalçats	± 20 mm	± 50 mm	-	± 20 mm	-
Riostres	± 20 mm	± 50 mm	± 20 mm	± 10 mm	-
Basaments	± 20 mm	± 50 mm	± 10 mm	± 10 mm	-
Enceps	± 20 mm	± 50 mm	± 20 mm	± 10 mm	-
Pilars	± 20 mm	± 40 mm	± 10 mm	± 10 mm	-
Bigues	± 10 mm	± 30 mm	± 0,5 %	± 2 mm	-
Llindes	-	-	± 10 mm	± 5 mm	-
Cèrcols	-	-	± 10 mm	± 5 mm	-
Sostres	± 5mm/m	± 50 mm	-	-	-
Lloses	-	± 50 mm	- 40 mm + 60 mm	± 2 %	± 30 mm/m
Membranes	-	± 30	-	-	-
Estreps	-	± 50 mm	± 10 mm	± 10 mm	-

MOTLLES RECUPERABLES:
Els motlles s'han de col·locar ben alineats, de manera que no suposin una disminució de la secció dels nervis de l'estructura.
No han de tenir deformacions, cantells trencats ni fissures.
El desmuntatge dels motlles s'ha de fer tenint cura de no fer malbé els cantells dels nervis formigonats.
Els motlles ja usats i que han de servir per a unitats repetides, s'han de netejar i rectificar.

FORMIGÓ PRETENSAT:
Els encofrats pròxims a les zones d'ancoratge han de tenir la rigidesa necessària per a que els eixos dels tendons es mantinguin normals als ancoratges.
Els encofrats i motlles han de permetre les deformacions de les peces en ells formigonades i han de resistir la distribució de càrregues durant el tesat de les armadures i la transmissió de l'esforç de pretesat al formigó.
El descintrat és realitzarà d'acord amb el programa previst, que haurà d'estar d'acord amb el tesat de les armadures

FORMIGÓ VIST:
Les superfícies de l'encofrat en contacte amb les cares que han de quedar vistes, han de ser llises, sense rebaves ni irregularitats.
S'han de col·locar angulars metàl·lics a les arestes exteriors de l'encofrat o qualsevol altre procediment eficaç per a que les arestes vives del formigó resultin ben acabades.
La DF podrà autoritzar la utilització de matavius per a aixamfranar les arestes vives.

2.- CONDICIONS DEL PROCÉS D'EXECUCIÓ

CONDICIONS GENERALS:
Abans de formigonar s'ha d'humitejar l'encofrat, en el cas que sigui de fusta per evitar que absorbeixi l'aigua continguda al formigó, i s'ha de comprovar la situació relativa de les armadures, el nivell, l'aplomat i la solidesa del conjunt
No s'han de transmetre a l'encofrat vibracions de motors.
La col·locació dels encofrats s'ha de fer de forma que s'eviti malmetre estructures ja construïdes.
El subministrador dels puntals ha de justificar i garantir les seves característiques i les condicions en que s'han d'utilitzar.
Si l'element s'ha de pretensar, abans del tesat s'han de retirar els costers dels encofrats i qualsevol element dels mateixos que no sigui portant de l'estructura.
En el cas que els encofrats hagin variat les seves característiques geomètriques per haver patit desperfectes, deformacions, guerxaments, etc, no s'han de forçar per a que recuperin la seva forma correcta.
Quan entre la realització de l'encofrat i el formigonament passin més de tres mesos, s'ha de fer una revisió total de l'encofrat.
El formigonat s'ha de fer durant el periode de temps en el que el desencofrant sigui actiu.
Per al control del temps de desencofrat, s'han d'anotar a l'obra les temperatures màximes i mínimes diàries mentre durin els treballs d'encofrat i desencofrat, així com la data en què s'ha formigonat cada element.
El desencofrat de l'element s'ha de fer sense cops ni sotragades.
El desencofrat i descintrat no es realitzarà fins que el formigó assoleixi la resistència necessària per suportar amb seguretat i sense excesives deformacions els esforços als que estarà sotmés amb posterioritat
Es posarà especial cura durant el desencofrat en la retirada de qualsevol element que pugui impedir el lliure moviment de les juntes de retracció, assentament o dilatació així com de les articulacions
No es retirarà cap puntal sense l'autorització prèvia de la DF.
No es desapuntalarà de forma sobtada, i es prendran precaucions que impedeixin l'impacte dels sotaponts i puntals als forjats

ELEMENTS VERTICALS:
Per a facilitar la neteja del fons de l'encofrat s'han de disposar obertures provisionals a la part inferior de l'encofrat.
S'han de preveure a les parets laterals dels encofrats finestres de control que permetin la compactació del formigó. Aquestes obertures s'han de disposar amb un espaiament vertical i horitzontal no més gran d'un metro, i es tancaran quan el formigó arribi a la seva alçària.
En èpoques de vents forts s'han d'atirantar amb cables o cordes els encofrats dels elements verticals d'esveltesa més gran de 10.

ELEMENTS HORITZONTALS:
Els encofrats d'elements rectes o plans de més de 6 m de llum lliure, s'han de disposar amb la contrafletxa necessària per a que, desencofrat i carregat l'element, aquest conservi una lleugera concavitat a l'intradós. Aquesta contrafletxa sol ser de l'ordre d'una mil·lèsima de la llum.
Els puntals es col·locaran sobre soles de repartiment quan es transmetin càrregues al terreny o a forjats alleugerits. Quan aquest estiguin sobre el terreny cal asegurar que no assentaran
Els puntals s'han de travar en dues direccions perpendiculars
Els puntals han de poder transmetre la força que rebin i permetre finalment un desapuntalat senzill
Als ponts s'haurà d'assegurar que les deformacions de la cintra durant el formigonat no afecti negativament a altres parts de l'estructura executades amb anterioritat
En èpoques de pluges fortes s'ha de protegir el fons de l'encofrat amb lones impermeabilitzades o plàstics.

3.- UNITAT I CRITERIS D'AMIDAMENT

m2 de superfície amidada segons les especificacions de la DT i que es trobi en contacte amb el formigó.
Aquest criteri inclou els apuntalaments previs, així com la recollida, neteja i acondicionament dels elements utilitzats.
La superfície corresponent a forats interiors s'ha de deduir de la superfície total d'acord amb els criteris següents:
- Obertures <= 1 m2: No es dedueixen
- Obertures > 1 m2: Es dedueix el 100%
Als forats que no es dedueixin, l'amidament inclou l'encofrat necessari per a conformar el perímetre dels forats. En cas de deduir-se el 100% del forat, cal amidar també l'encofrat necessari per a conformar el perímetre dels forats.

4.- NORMATIVA DE COMPLIMENT OBLIGATORI

NORMATIVA GENERAL:
Real Decreto 1247/2008, de 18 de julio, por el que se aprueba la instrucción de hormigón estructural (EHE-08).
* Orden de 6 de febrero de 1976 por la que se aprueba el Pliego de prescripciones técnicas generales para obras de carreteras y puentes (PG 3/75)

TANCAMENTS

PARET DE TANCAMENTS

1.- DEFINICIÓ I CONDICIONS DE LES PARTIDES D'OBRA EXECUTADES

Formació de paret de tancament o divisòria, amb peces per a revestir o d'una o dues cares vistes, col·locades amb morter.
S'han considerat els tipus següents:
- Paret de tancament recolzada
- Paret de tancament passant
- Paret divisòria
L'execució de la unitat d'obra inclou les operacions següents:
- Replanteig de les parets

- Col·locació i aplomat de les mires de referència a les cantonades
- Marcat de les filades a les mires i estesa dels fils
- Col·locació de plomades en arestes i voladissos
- Col·locació de les peces humitejant-les i en filades senceres
- Repàs dels junts i neteja del parament
- Protecció de l'estabilitat del mur enfront de les accions horitzontals
- Protecció de l'obra executada de la pluja, les gelades i de les temperatures elevades
- Protecció de l'obra de fàbrica dels cops, rascades i de les esquitxades de morter

CONDICIONS GENERALS:
La paret ha de ser no estructural.
La paret ha de ser resistent a les accions laterals previstes d'acord l'article 5.4 del CTE-DB-F i la DT del projecte.
Ha de ser estable, plana i aplomada.
Les peces han d'estar col·locades a trencajunt i les filades han de ser horitzontals.
La paret ha d'estar travada en els acords amb altres parets.
En les cantonades i trobades amb d'altres parets, el cavalcament de les peces no ha de ser més petit que el través de la peça.
En l'execució de l'element s'han de complir les prescripcions establertes en l'article 3 de la norma DB-SE-F, en especial les que fan referència a la durabilitat dels component: peces, morters i armadures, en el seu cas, en funció de les classes d'exposició.
Les parets deixades vistes han de tenir una coloració uniforme, si la DF no fixa cap altra condició.
Cavalcament de la peça en una filada: >= 0,4 x gruix de la peça, >= 40 mm
Les obertures han de portar una llinda resistent.
Els junts han de ser plens i sense rebaves.
En les parets exteriors que quedin vistes, els junts horitzontals han d'estar matats per la part superior, si la DF no fixa altres condicions.
Ha d'estar travada, excepte la paret passant, en els acords amb altres parets. Sempre que la modulació ho permeti, aquesta travada ha de ser per filades alternatives.
En les parets de totxana, no hi ha d'haver forats de les peces oberts a l'exterior. Els punts singulars (cantonades, brancals, traves, etc.), han d'estar formats amb maó calat de la mateixa modulació.
En els acords amb un sostre o amb qualsevol altre element estructural superior, cal que hi hagi un espai de 2 cm entre l'última filada i aquell element. Aquest espai s'ha d'haver reblert amb un material d'elasticitat compatible amb la deformació prevista del sostre, un cop l'estructura hagi adoptat les deformacions previstes, i mai abans de 24 h d'haver fet la paret.
Si hi ha regates, cal que siguin fetes amb màquina.
Les dimensions de les regates han complir amb les especificacions del article 4.6.6 i de la taula 4.8 del DB-SE-F
Gruix dels junts:
- Morter ordinari o lleuger (UNE-EN 998-2): 8-15 mm
- Morter de junt prim (UNE-EN 998-2): 1- 3 mm
Distància de l'última filada al sostre: 2 cm
Els junts dilatació han de cumplir l'article 2.2 i la taula 2.1 del DB-SE-F.
Toleràncies d'execució:
- Replanteig d'eixos:
    - Parcials: ± 10 mm
    - Extrems: ± 20 mm
- Planor:
    - Paret vista: ± 5 mm/2 m
    - Paret per revestir: ± 10 mm/2 m
- Horitzontalitat de les filades:
    - Paret vista: ± 2 mm/2 m; ± 15 mm/total
    - Paret per revestir: ± 3 mm/2 m; ± 15 mm/total
- Alçària: ± 15 mm/3 m, ± 25 mm/total
- Aplomat: ± 10 mm/3 m, ± 30 mm/total
- Gruix dels junts: ± 2 mm
- Distància entre l'última filada i el sostre: ± 5 mm

PARET DE TANCAMENT PASSANT:
Ha d'estar ancorada a la paret de suport amb connectors que han de complir les especificacions fixades al seu plec de condicions.
Cal que estigui recolzada sobre un element resistent cada dues plantes o a 800 cm d'alçària, com a màxim, si la DF no fixa cap altra condició.

2.- CONDICIONS DEL PROCÉS D'EXECUCIÓ

S'ha de treballar a una temperatura ambient que oscil·li entre els 5°C i els 40°C i sense pluges si la paret és exterior. Si es sobrepassen aquests límits, s'ha de revisar l'obra executada 48 h abans i s'han d'enderrocar les parts afectades.
Si la paret és exterior i el vent superior a 50 km/h, s'han de suspendre els treballs i assegurar les parts que s'han fet.
L'obra s'ha d'aixecar, si és possible, per filades senceres.
Les peces s'han de col·locar refregant-les sobre un llit de morter, sempre que ho permeti la dimensió de la peça, fins que el morter sobresurti per els junts horitzontal i vertical.
Les peces per col·locar han de tenir la humitat necessària per tal que no absorbeixin ni cedeixin aigua al morter.
Les condicions d'execució han de complir amb el article 7 i 8 del DB-SE-F.

3.- UNITAT I CRITERIS D'AMIDAMENT

m2 de superfície amidada segons les especificacions de la DT.
Amb deducció de la superfície corresponent a obertures, d'acord amb els criteris següents:
- Obertures <= 2 m2: No es dedueixen
- Obertures > 2 m2 i <= 4 m2: Es dedueixen el 50%
- Obertures > 4 m2: Es dedueixen el 100%
Als forats que no es dedueixin, o que es dedueixin parcialment, l'amidament inclou la feina de fer els retorns, com brancals. En cas de deduir-se el 100% del forat cal amidar també aquests paraments.
Aquests criteris inclouen la col·locació dels elements que configuren l'obertura, com és ara bastiments, excepte en el cas de forats de més de 4,00 m2 en què aquesta col·locació es compta a part.
Inclouen l'execució de tots els treballs necessaris per a resoldre l'obertura, pel què fa a brancals i ampit, i s'utilitzaran, si cal, materials diferents dels que normalment conformen la unitat.

4.- NORMATIVA DE COMPLIMENT OBLIGATORI

Real Decreto 314/2006, de 17 de marzo, por el que se aprueba el Código Técnico de la Edificación Parte 2. Documento Básico de Seguridad estructural Fábrica DB-SE-F.

AÏLLAMENT

1.- DEFINICIÓ I CONDICIONS DE LES PARTIDES D'OBRA EXECUTADES

Formació d'aïllament en solera, en revestiment de paraments, en reblert de cambres o projectat, amb materials sense forma especifica (granulats, escumes, formigons o morters).
S'han considerat els tipus següents:
- Aïllament en solera, inclosa la formació de mestres, de 10 a 20 cm de gruix i acabat remolinat, amb morter de perlita i ciment; morter de vermiculita i ciment; formigó cel·lular sense granulats o amb

formigó d'argila expandida
- Aïllament en revestiment de paraments de 2 a 4 cm de gruix amb morter de perlita i escaiola amb acabat lliscat; morter de perlita i (ciment o escaiola) o morter de vermiculita i ciment, amb acabat remolinat
- Aïllament projectat d'1 a 4 cm de gruix amb escuma de poliuretà
- Aïllament en reblert de cambres de 4 a 10 cm de gruix amb perlita i vermiculita expandides; grànuls de poliestirè expandit o de suro; flocs de fibra de vidre; o escuma d'urea formol
- Aïllament en solera de 10 a 20 cm de gruix amb argila expandida abocada en sec
L'execució de la unitat d'obra inclou les operacions següents:
Aïllament en solera amb morter o formigó, o en revestiments de paraments:
- Neteja i preparació del suport
- Estesa del material
- Execució de l'acabat
Aïllament projectat:
- Neteja i preparació del suport
- Projecció del material en vàries capes
- Curat
Aïllament en reblert de cambres:
- Repàs de les superfícies que limiten la cambra
- Aplicació del material
Aïllament en solera amb granulat abocat en sec:
- Neteja i preparació del suport
- Abocat del material

CONDICIONS GENERALS:
L'aïllament ha de ser continu i ha de cobrir tota la superfície per aïllar.
En l'aïllament en reblert de cambres, l'aïllament ha de ser continu i ha de reblir totalment la cambra.
Dosificació del material aplicat:

Components: Contingut per m3	Morter de perlita i ciment	Morter de vermiculita i ciment	Formigó d'argila expandida
Argila expandida	-	-	1000 l
Perlita expandida	1000 l	-	-
Vermiculita expandida	-	1200 l	-
Ciment Pòrtland	solera	aprox. 300 kg	aprox. 150 kg	120-150kg
	parament	200-300 kg	aprox. 150 kg	-
Aigua	solera	aprox. 200 l	aprox. 270 l	100-140 l
	parament	280-290 l	aprox. 270 l	-

Conductivitat tèrmica:
- Formigó d'argila expandida en solera: <= 0,13 W/m K
- Morter de perlita i ciment o morter de vermiculita i ciment en revestiment de paraments: <= 0,09 W/m K
Resistència a la compressió:
- Morter de perlita i ciment en solera: Aprox. 2 N/mm2
- Morter de perlita i ciment en paraments: >= 1,3 N/mm2
- Formigó d'argila expandida en solera: >= 2 N/mm2
- Morter de vermiculita i ciment en solera i paraments: >= 0,5 N/mm2
- Escuma de poliuretà: Aprox. 0,2 N/mm2
Toleràncies d'execució:

Forma de col·locació de l'aïllament	Planor	Aplomat	Gruix
Revestiment de paraments	± 10 mm/2m	± 10 mm/3m	- 1% + 5%
Solera	-	-	- 1% + 2%
Projectat	-	-	- 1% + 5%

AÏLLAMENT EN SOLERA O EN REVESTIMENT DE PARAMENTS:
Ha de tenir un aspecte uniforme i sense defectes.
La superfície del revestiment ha de tenir la planor i l'aplomat previstos.

AÏLLAMENT PROJECTAT:
L'aïllament ha de quedar ben adherit al suport.
Ha de tenir un aspecte uniforme i sense defectes.

2.- CONDICIONS DEL PROCÉS D'EXECUCIÓ

AÏLLAMENT AMB MORTER O FORMIGÓ:
La mescla ha d'estar preparada de manera que en resulti una barreja homogènia i sense segregacions.
S'ha d'aplicar abans que s'hagi iniciat el procés d'adormiment.
Per al morter la temperatura de treball ha de ser >= 5°C.

AÏLLAMENT EN SOLERA O REVESTIMENT DE PARAMENTS:
El suport ha de ser net.
L'aïllament s'ha de protegir de la pluja durant i després de la col·locació.

AÏLLAMENT PROJECTAT:
S'ha de treballar amb vents inferiors a 20 km/h i amb una humitat ambiental inferior al 80%.
El suport ha d'estar net i no hi ha d'haver matèries estranyes (pols, greixos, olis, etc.).
El grau d'humitat del suport ha d'estar dins dels límits especificats pel fabricant i la temperatura entre 10°C i 40°C.
- Pendent:
  - Adherida o semiadherida >= 1%; <= 30%
  - Sense adherir: <= 3%
  - Clavada: >= 30%

AÏLLAMENT EN REBLERT DE CAMBRES:
El procés d'injecció s'ha de fer mitjançant una màquina especial i s'han de seguir les instruccions donades pel fabricant per tal de garantir el rebliment total de la cambra.
S'ha de començar per la part inferior del parament.

3.- UNITAT I CRITERIS D'AMIDAMENT

AÏLLAMENT AMB ESPECIFICACIÓ D'ON S'APLICA:
m2 de superfície amidada segons les especificacions de la DT.
Amb deducció de la superfície corresponent a buits en aïllaments en solera o en revestiment de paraments, d'acord amb els criteris següents:
- Obertures <= 1 m2: No es dedueixen
- Obertures > 1 m2: Es dedueix el 100%

AÏLLAMENT AMB NÒDULS DE LLANA DE VIDRE:
kg mesurats segons les especificacions de la DT.

4.- NORMATIVA DE COMPLIMENT OBLIGATORI

Ordre de 27 d'abril de 1987 per la qual s'aprova la Norma Reglamentària d'Edificació sobre Aïllament Tèrmic.

ARREBOSSAT

1.- DEFINICIÓ I CONDICIONS DE LES PARTIDES D'OBRA EXECUTADES

Arrebossats realitzats amb morter de ciment, morter de calç, morter mixt o morter porós drenant, aplicats en paraments horitzontals o verticals, interiors o exteriors i formació d'arestes amb morter de ciment mixt o pasta de ciment ràpid.
S'han considerat els tipus següents:
- Arrebossat esquerdejat
- Arrebossat a bona vista
- Arrebossat reglejat
- Formació d'arestes
L'execució de la unitat d'obra inclou les operacions següents:
Arrebossat esquerdejat:
- Neteja i preparació de la superfície de suport
- Aplicació del revestiment
- Cura del morter
Arrebossat a bona vista o arrebossat reglejat:
- Neteja i preparació de la superfície de suport
- Execució de les mestres
- Aplicació del revestiment
- Acabat de la superfície
- Cura del morter
- Repassos i neteja final
Formació d'aresta:
- Neteja i preparació de la superfície de suport
- Execució de l'aresta
- Cura del morter

ARREBOSSAT:
Ha de quedar ben adherit al suport.
El revestiment exterior ha de tenir junts de dilatació. La distància entre junts ha de ser suficient per tal que no s'esquerdi.
S'han de respectar els junts estructurals.
Quan l'acabat és deixat de regle, esquitxat o remolinat sense lliscar, a l'arrebossat acabat no hi ha d'haver esquerdes i ha de tenir una textura uniforme.
Quan l'acabat és remolinat i lliscat, a l'arrebossat acabat no hi ha d'haver pols, ni fissures, forats o d'altres defectes.
Gruix de la capa:
- Arrebossat esquerdejat: <= 1,8 cm
- Arrebossat reglejat o a bona vista: 1,1 cm
- Arrebossat amb morter porós drenant: 2 a 4 cm
Arrebossat reglejat:
- Distància entre mestres: <= 150 cm
Toleràncies d'execució per l'arrebossat:
- Planor:
    - Acabat esquerdejat: ± 10 mm
    - Acabat a bona vista: ± 5 mm
    - Acabat reglejat: ± 3 mm
- Aplomat (parament vertical):
    - Acabat a bona vista: ± 10 mm/planta
    - Acabat reglejat: ± 5 mm/planta
- Nivell (parament horitzontal):
    - Acabat a bona vista: ± 10 mm/planta
    - Acabat reglejat: ± 5 mm/planta
Toleràncies quan l'arrebossat és a bona vista o reglejat:
- Gruix de l'arrebossat: ± 2 mm

FORMACIÓ D'ARESTA:
Ha de ser recta i contínua.
Ha de quedar horitzontal o ben aplomada.
Toleràncies d'execució:
- Horitzontalitat o aplomat: ± 2 mm/m, ± 5 mm/total

2.- CONDICIONS DEL PROCÉS D'EXECUCIÓ

CONDICIONS GENERALS:
S'han d'aturar els treballs quan la temperatura sobrepassi els límits de 5°C i 35°C, la velocitat del vent sigui superior a 50 km/h o plogui. Si, un cop executat el treball, es donen aquestes condicions, s'ha de revisar la feina feta i s'han de refer les parts afectades.
Per a iniciar-ne l'execució en els paraments interiors cal que la coberta s'hagi acabat, per als paraments situats a l'exterior cal, a més, que funcioni l'evacuació d'aigües.
S'han d'evitar cops i vibracions que puguin afectar el material durant l'adormiment.

ARREBOSSAT:
S'han de col·locar tots els elements que hagin d'anar fixats als paraments i no dificultin l'execució del revestiment.
Els paraments d'aplicació han d'estar sanejats, nets i humits. Si cal, es poden repicar abans.
Quan l'arrebossat és esquerdejat, s'ha d'aplicar llançant amb força el morter contra els paraments.
Quan l'arrebossat és a bona vista, s'han de fer mestres amb el mateix morter a les cantonades i als racons.
Quan l'arrebossat és reglejat, s'han de fer mestres amb el mateix morter, als paraments, cantonades, racons i voltants d'obertures. Les arestes i les mestres han d'estar ben aplomades.
Quan l'arrebossat és esquitxat, s'ha d'aplicar en dues capes: la primera prement amb força sobre els paraments i la segona esquitxada sobre l'anterior.
Quan l'acabat és deixat de regle o remolinat, s'ha d'aplicar prement amb força sobre els paraments.
El lliscat s'ha d'aplicar quan encara estigui humida la capa d'arrebossat.
Durant l'adormiment s'ha d'humitejar la superfície del morter.
Per a fer assecatges artificials es requereix l'autorització explícita de la DF.

No s'han de fixar elements sobre l'arrebossat fins que hagin passat set dies, com a mínim, o s'hagi adormit.

3.- UNITAT I CRITERIS D'AMIDAMENT

ARREBOSSAT:
m2 de superfície amidada segons les especificacions de la DT.
Amb deducció de la superfície corresponent a obertures d'acord amb els criteris següents:
En paraments verticals:
- Obertures <= 2 m2: No es dedueixen
- Obertures > 2 m2 i <= 4 m2: Es dedueix el 50%
- Obertures > 4 m2: Es dedueix el 100%
En paraments horitzontals:
- Obertures <= 1 m2: No es dedueixen
- Obertures > 1 m2: Es dedueix el 100%
Als forats que no es dedueixin, o que es dedueixin parcialment, l'amidament inclou la feina de fer els retorns, com ara brancals, llindes, etc. En cas de deduir-se el 100% del forat cal amidar també aquests paraments.
Aquests criteris inclouen la neteja dels elements que configuren les obertures, com és ara bastiments que s'hagin embrutat.

FORMACIÓ D'ARESTA:
m de llargària amidada segons les especificacions de la DT.

4.- NORMATIVA DE COMPLIMENT OBLIGATORI

No hi ha normativa de compliment obligatori.

PINTAT

1.- DEFINICIÓ I CONDICIONS DE LES PARTIDES D'OBRA EXECUTADES

Preparació i aplicació d'un recobriment de pintura sobre superfícies de materials diversos mitjançant diferents capes aplicades en obra.
S'han considerat els tipus de superficies següents:
- Superfícies de fusta
- Superfícies metàl·liques (acer, acer galvanitzat, coure)
- Superfícies de ciment, formigó o guix
S'han considerat els elements següents:
- Estructures
- Paraments
- Elements de tancament practicables (portes, finestres, balconeres)
- Elements de protecció (baranes o reixes)
- Elements de calefacció
- Tubs
L'execució de la unitat d'obra inclou les operacions següents:
- Preparació de la superfície a pintar, fregat de l'òxid i neteja prèvia si és el cas, amb aplicació de les capes d'emprimació, de protecció o de fons, necessàries i del tipus adequat segons la composició de la pintura d'acabat
- Aplicació successiva, amb els intervals d'assecat, de les capes de pintura d'acabat

CONDICIONS GENERALS:
En el revestiment no hi ha d'haver fissures, bosses ni d'altres defectes.
Ha de tenir el color, la brillantor i la textura uniformes.
A les finestres, balconeres i portes, s'admet que s'hagin protegit totes les cares però que només s'hagin pintat les visibles.

PINTAT A L'ESMALT:
Gruix de la pel·lícula seca del revestiment: >= 125 micres

2.- CONDICIONS DEL PROCÉS D'EXECUCIÓ

CONDICIONS GENERALS:
S'han d'aturar els treballs si es donen les condicions següents:
- Temperatures inferiors a 5°C o superiors a 30°C
- Humitat relativa de l'aire > 60%
- En exteriors: Velocitat del vent > 50 km/h, Pluja
Si un cop realitzats els treballs es donen aquestes condicions, s'ha de revisar la feina feta 24 h abans i s'han de refer les parts afectades.
Les superfícies d'aplicació han de ser netes i sense pols, taques ni greixos.
S'han de corregir i eliminar els possibles defectes del suport amb massilla, segons les instruccions del fabricant.
No es pot pintar sobre suports molt freds ni sobreescalfats.
El sistema d'aplicació del producte s'ha d'escollir d'acord amb les instruccions del fabricant i l'autorització de la DF.
Quan el revestiment estigui format per mes d'una capa, la primera capa s'ha d'aplicar lleugerament diluïda, segons les instruccions del fabricant.
S'han d'evitar els treballs que desprenguin pols o partícules prop de l'àrea a tractar, abans, durant i després de l'aplicació.
No s'admet la utilització de procediments artificials d'assecatge.

SUPERFÍCIES DE FUSTA:
La fusta no ha d'haver estat atacada per fongs o insectes, ni ha de tenir d'altres defectes.
El contingut d'humitat de la fusta, mesurat en diferents punts i a una fondària mínima de 5 mm, ha de ser inferior a un 15% per a coníferes o fustes toves i a un 12% per a frondoses o fustes dures.
S'han d'eliminar els nusos mal adherits i substituir-los per falques de fusta de les mateixes característiques. Els nusos sans que tenen exsudació de resina s'han de tapar amb goma laca.
Abans de l'aplicació de la 1° capa s'han de corregir i eliminar els possibles defectes amb massilla, segons les instruccions del fabricant; passar paper de vidre en la direcció de les vetes i eliminar la pols.

SUPERFÍCIES METÀL·LIQUES (ACER, ACER GALVANITZAT, COURE):
Les superfícies d'aplicació han de ser netes i sense pols, taques, greixos ni òxid.
En superfícies d'acer, s'han d'eliminar les possibles incrustacions de ciment o de calç i s'ha de desgreixar la superfície. Tot seguit s'han d'aplicar les dues capes d'emprimació antioxidant. La segona s'ha de tenyir lleugerament amb pintura.
En el cas d'estructures d'acer s'han de tenir en compte les següents consideracions:
- Abans d'aplicar la capa d'emprimació les superfícies a pintar han d'estar preparades adequadament d'acord amb les normes UNE-EN ISO 8504-1, UNE-EN ISO 8504-2 i UNE-EN ISO 8504-3.
- Si s'aplica més d'una capa s'ha d'utilitzar per a cadascuna un color diferent.
- Després de l'aplicació de la pintura les superfícies s'han de protegir de l'acumulació d'aigua durant un cert temps.

SUPERFÍCIES DE CIMENT, FORMIGÓ O GUIX:
La superfície no ha de tenir fissures ni parts engrunades.
El suport ha d'estar suficientment sec i endurit per tal de garantir una bona adherència. Ha de tenir una humitat inferior al 6% en pes.

S'han de neutralitzar els àlcalis, les eflorescències, les floridures i les sals.
Temps mínim d'assecatge de la superfície abans d'aplicar la pintura:
- Guix: 3 mesos (hivern); 1 mes (estiu)
- Ciment: 1 mes (hivern); 2 setmanes (estiu)
En superfícies de guix, s'ha de verificar l'adherència del lliscat de guix.

3.- UNITAT I CRITERIS D'AMIDAMENT

PINTAT D'ESTRUCTURES, PARAMENTS DE FUSTA O D'ACER O PORTES ENROTLLABLES:
m2 de superfície realment pintada segons les especificacions de la DT.
Cal considerar el desenvolupament del perímetre.
Deducció de la superfície corresponent a obertures:
- Obertures <= 1 m2: No es dedueix
- Obertures entre 1 i 2 m2: Es dedueix el 50%
- Obertures > 2 m2: Es dedueix el 100%
Aquest criteris inclouen la neteja dels elements que configuren l'obertura com és ara, bastiments que s'hagin embrutat.

PINTAT DE PARAMENTS DE CIMENT O GUIX, FINESTRES, BALCONERES, PORTES VIDRIERES, CEGUES O EXTENSIBLES:
m2 de superfície real amidada segons les especificacions de la DT.
Amb deducció de la superfície corresponent a obertures d'acord amb els criteris següents:
- Obertures <= 4 m2: No es dedueixen
- Obertures > 4 m: Es dedueix el 100%
Aquests criteris inclouen la superfície dels paraments laterals de l'obertura en una fondària de 30 cm, com a màxim, excepte en el cas d'obertures de més de 4,00 m2, en que aquesta superfície s'ha d'amidar expressament.
Inclouen igualment la neteja dels elements que configuren l'obertura, com ara bastiments que s'hagin embrutat.
Deducció de la superfície corresponent a l'envidrament per a peces amb una superfície envidrada de:
- Més d'un 75% del total: Es dedueix el 50%
- Menys del 75% i més del 50% del total: Es dedueix el 25%
- Menys del 50% del total o amb barretes: No es dedueix
En les portes extensibles, la superfície s'ha d'incrementar el 50%

PINTAT D'ELEMENTS DE PROTECCIÓ O ELEMENTS DE CALEFACCIÓ:
m2 de superfície amidada segons les especificacions de la DT.

PINTAT DE TUBS O PINTAT O ENVERNISSAT DE PASSAMÀ:
m de llargària amidada segons les especificacions de la DT.

4.- NORMATIVA DE COMPLIMENT OBLIGATORI

PINTAT D'ESTRUCTURES D'ACER:
Real Decreto 314/2006, de 17 de marzo, por el que se aprueba el Código Técnico de la Edificación
Parte 2. Documento Básico de Acero DB-SE-A

PER A LA RESTA D'ELEMENTS:
No hi ha normativa de compliment obligatori.

ACABATS

FINESTRES I PORTES

1.- DEFINICIÓ I CONDICIONS DE LES PARTIDES D'OBRA EXECUTADES

Finestres, balconeres o portes d'alumini, anoditzat o lacat, amb tots els seus mecanismes per a un funcionament correcte d'obertura i tancament, col·locades sobre un bastiment de base, i amb els tapajunts col·locats.
L'execució de la unitat d'obra inclou les operacions següents:
Finestres o balconeres:
- Replanteig
- Col·locació, aplomat i anivellat de la finestra o balconera
- Subjecció definitiva a la paret o bastiment de base i segellat
- Eliminació de rigiditzadors i tapat de forats si és el cas
- Col·locació dels mecanismes
- Col·locació dels tapajunts
- Neteja de tots els elements
Portes:
- Replanteig
- Col·locació, aplomat i anivellat del bastiment, i segellat dels junts
- Muntatge de les fulles mòbils
- Eliminació dels rigiditzadors
- Col·locació dels mecanismes i els tapajunts
- Neteja de tots els elements

CONDICIONS GENERALS:
Ha d'obrir i tancar correctament.
El bastiment ha d'estar ben aplomat, sense deformacions dels angles, al nivell i al pla previstos.
No ha de gravitar cap tipus de càrrega sobre el bastiment.
Els ribets i els junts de materials tous han de ser nets i han de quedar lliures.
D'acord amb l'envidrament que porti ha de complir els valors d'aillament tèrmic i acústic previstos.
Franquícia entre la fulla i el bastiment: <= 0,2 cm
Toleràncies d'execució:
- Replanteig: ± 10 mm
- Nivell previst: ± 5 mm
- Horitzontalitat: ± 1 mm/m
- Aplomat: ± 2 mm/m
- Pla previst del bastiment respecte de la paret: ± 2 mm

FINESTRES O BALCONERES:
El bastiment ha d'estar subjectat al bastiment de base amb visos autorroscants o de rosca mètrica, d'acer inoxidable o cadmiat, separats 60 cm com a màxim, i a menys de 30 cm dels extrems.
Una vegada col·locada la finestra o balconera ha de mantenir els valors de permeabilitat a l'aire, estanquitat a l'aigua i resistència al vent indicats a la DT.

PORTES:
El bastiment ha d'estar travat a l'obra amb ancoratges galvanitzats, separats 60 cm com a màxim, i a menys de 30 cm dels extrems.
Franquícia entre la fulla i el paviment: >= 0,2 cm, <= 0,4 cm

2.- CONDICIONS DEL PROCÉS D'EXECUCIÓ

Per a la col·locació del bastiment s'han de preveure els gruixos dels acabats del parament o del suport al qual estigui subjecte.
S'ha de col·locar amb l'ajut d'elements que garanteixin la protecció del bastiment contra l'impacte durant tot el procés constructiu, i d'altres que mantinguin l'escairat fins que quedi ben travat.

3.- UNITAT I CRITERIS D'AMIDAMENT

Unitat amidada segons les especificacions de la DT.

4.- NORMATIVA DE COMPLIMENT OBLIGATORI

No hi ha normativa de compliment obligatori.

PORTA DE PERSIANA

1.- DEFINICIÓ I CONDICIONS DE LES PARTIDES D'OBRA EXECUTADES

Conjunt de lamel·les enllaçades entre sí horitzontalment, col·locades entre guies i subjectades a un corró que permet aixecar-les.
S'han considerat els tipus de persianes següents:
- Persianes enrotllables d'alumini lacat
L'execució de la unitat d'obra inclou les operacions següents:
- Subministrament de les persianes en conjunts preparats per a muntar
- Introducció de les persianes a les guies
- Subjecció al corró
- Neteja

CONDICIONS GENERALS:
La persiana ha d'obrir i tancar correctament.
La persiana, el corró i els mecanismes d'elevació han de ser accessibles quan la persiana estigui desenrotllada.
Ha d'estar fixada al corró per mitjà de grapes.
A la lamel·la inferior hi ha d'haver dos tacs com a topalls.
Penetració de la persiana tancada
a l'interior de la caixa de la persiana: >= 10 cm
Franquícia entre la persiana i les guies: 5 mm
Toleràncies d'execució:
- Replanteig: ± 10 mm
- Horitzontalitat: ± 1 mm
- Aplomat: 2 mm/m (enfora)
- Verticalitat de les cadenes: ± 1 mm
- Franquícia entre la persiana i les guies: ± 1 mm

2.- CONDICIONS DEL PROCÉS D'EXECUCIÓ

El procés de muntatge no ha de generar obstacles que puguin deteriorar els elements o dificultar-ne el moviment.
Previament han d'estar muntades les guies i els mecanismes d'elevació.

3.- UNITAT I CRITERIS D'AMIDAMENT

PERSIANES D'ALUMINI LACAT:
m2 de superfície amidada segons les especificacions del projecte, d'acord amb els criteris següents:
- Amplària i alçària: Múltiples de 5 cm
- Unitats amb superfície < 1,75 m2: S'ha d'amidar 1,75 m2 per unitat
- Amplaria mínima: 1,5 m
Cal prendre el múltiple immediat superior en cas que la dimensió no ho sigui.
A la dimensió de l'alçària cal afegir-hi la dimensió necessària per a arribar a l'eix de suspensió.

4.- NORMATIVA DE COMPLIMENT OBLIGATORI

NTE-FDP/1974 Fachadas. Defensas. PERSIANAS

CEL RAS

1.- DEFINICIÓ I CONDICIONS DE LES PARTIDES D'OBRA EXECUTADES

Cel ras realitzat amb plaques de diferents materials suspeses del sostre.
S'han considerat els materials següents:
- Plaques d’escaiola
- Plaques de fibres minerals o vegetals
- Plaques de guix laminat
- Plaques metàl·liques
- Lamel·les de PVC o metàl·liques
S'han considerat els tipus de cel ras següents:
- Per a revestir, sistema fix
- De cara vista, sistema fix
- De cara vista, sistema desmuntable amb entramat vist
- De cara vista, sistema desmuntable amb entramat ocult
L'execució de la unitat d'obra inclou les operacions següents:
Sistema fix i suspensió amb filferro galvanitzat:
- Replanteig del nivell del cel ras
- Fixació dels tirants de filferro al sostre
- Col·locació de les plaques
Sistema fix i entramat de perfils:
- Replanteig dels eixos de la trama de perfils
- Col·locació i suspensió dels perfils de la trama
- Col·locació de les plaques
- Segellat dels junts
Sistema desmuntable i suspensió amb barra roscada:
- Replanteig dels eixos de la trama de perfils
- Col·locació dels perfils perimetrals d'entrega als paraments i suspensió de la resta de perfils de la trama
- Col·locació de les plaques
CONDICIONS GENERALS:
El conjunt acabat ha de ser estable i indeformable.
Ha de formar una superfície plana i ha d'estar al nivell previst.
Si les plaques són de cara vista, en el revestiment acabat no hi ha d'haver peces esquerdades, trencades, escantonades ni tacades.
En les plaques de guix laminat, no hi ha d’haver defectes apreciables en les làmines de paper.
Si el sistema és fix, sense entramat, les plaques han d'anar penjades al sostre mitjançant filferros galvanitzats i estopa enguixada.

Toleràncies d'execució:
- Planor: ± 2 mm/m
- Nivell: ± 10 mm
SUPORT MITJANÇANT ENTRAMAT DE PERFILS:
Si el sistema és desmuntable, s'ha de col·locar un perfil fixat a les parets, a tot el perímetre.
Si el sistema és fix, tots els junts, les arestes de cantonades i els racons han d'estar segellats degudament amb màstic per a junts.
S'han de col·locar els punts de fixació suficients per tal que la fletxa dels perfils de l'entramat sigui l'exigida.
Separació entre punts de suspensió: <= 1250 mm
Fletxa màxima dels perfils de l'entramat: <= 1/360 de la llum
Toleràncies d'execució:
- Alineació dels perfils: ± 2 mm/2 m

2.- CONDICIONS DEL PROCÉS D'EXECUCIÓ

No hi ha condicions específiques del procés d'execució.

3.- UNITAT I CRITERIS D'AMIDAMENT

m2 de superfície amidada segons les especificacions de la DT
Amb deducció de la superfície corresponent a obertures, d'acord amb els criteris següents:
- Obertures <= 1 m2: No es dedueixen
- Obertures > 1 m2: Es dedueix el 100%
Aquests criteris inclouen l'acabament específic dels acords a les vores, sense que comporti l'ús de materials diferents d'aquells que normalment conformen la unitat.

4.- NORMATIVA DE COMPLIMENT OBLIGATORI

*NTE-RTP/1973 Revestimientos de Techos: PLACAS

INSTAL·LACIÓ D'AIGUA SANITÀRIA

BANYERA

1.- DEFINICIÓ I CONDICIONS DE LES PARTIDES D'OBRA EXECUTADES

Banyeres col·locades i connectades a la xarxa d'evacuació.
S'han considerat els tipus següents:
- De ferro colat
- De planxa d'acer
- De metacrilat
S'han considerat els tipus de col·locació següents:
- Encastades
- Sobre potes regulables
L'execució de la unitat d'obra inclou les operacions següents:
- Preparació de la zona de treball
- Col·locació de la banyera a l'espai previst
- Anivellació correcta per a rebre l'enrajolat
- Connexió a la xarxa d'evacuació
- Connexió a la xarxa d'aigua

CONDICIONS GENERALS:
La banyera instal·lada ha de reunir les mateixes condicions exigides a l'element simple.
Ha de quedar anivellada en totes dues direccions, a la posició prevista en el projecte.
Si la banyera va col·locada sobre suports regulables, aquests han de permetre una correcció d'alçària de 75 a 130 mm per a la instal·lació del sifó, mesurada des del pla inferior del forat de desguàs fins al terra.
La unió entre la pota regulable i el suport ha de portar un junt antilliscant. La rosca de fixació ha de quedar cargolada a 30 Nm
Si la col·locació de la banyera es fa sobre suports de totxana, el pla inferior de desguàs ha de quedar a una alçària de 75 a 150 mm sobre el terra per a permetre la instal·lació del sifó.
S'ha de garantir l'estanquitat de la connexió amb el conducte d'evacuació.
El nivell definitiu ha de ser l'adequat per a un enrajolat correcte. El contacte revestiment-banyera no ha de tenir una franquícia superior a 1,5 mm.
En les banyeres de fosa o de planxa d'acer no hi ha de haver contacte entre el guix i la banyera.
Les conduccions metàl·liques de l'aparell han de tenir instal·lada la connexió a terra amb cable de coure nu, de 2,5 mm2 en tots el casos, i si l'aparell és de fosa o de planxa d'acer, també es connectarà al cos d'aquest.
Toleràncies d'instal·lació:
- Horitzontalitat: ± 1 mm/m
- Contacte revestiment-banyera: ± 1,5 mm

2.- CONDICIONS DEL PROCÉS D'EXECUCIÓ

S'ha de protegir la seva superfície de manera que no es produeixin desperfectes.

3.- UNITAT I CRITERIS D'AMIDAMENT
Unitat de quantitat instal·lada, amidada segons les especificacions de la DT.

4.- NORMATIVA DE COMPLIMENT OBLIGATORI

Real Decreto 842/2002 de 2 de agosto, por el que se aprueba el Reglamento Electrotécnico de Baja Tensión. REBT 2002

PLAT DE DUTXA

1.- DEFINICIÓ I CONDICIONS DE LES PARTIDES D'OBRA EXECUTADES

Col·locació i connexió a la xarxa d'evacuació de plat de dutxa, encastat o col·locat sobre el paviment.
S'han considerat els materials següents:
- Porcellana
- Gres esmaltat
- Planxa d'acer
- Resina
L'execució de la unitat d'obra inclou les operacions següents:
- Preparació de la zona de treball
- Col·locació de la dutxa a l'espai previst
- Anivellació correcte per a rebre l'enrajolat
- Connexió a la xarxa d'evacuació
- Connexió a la xarxa d'aigua

CONDICIONS GENERALS:
El plat de dutxa ha de reunir les mateixes condicions exigides a l'element simple.
Ha de quedar anivellat en totes dues direccions, a la posició prevista en el projecte.
S'ha de garantir l'estanquitat de la connexió amb el conducte d'evacuació.
La resolució dels acords amb paraments i paviment ha de ser la reflectida en el projecte o la indicada per la DF.
Les conduccions metàl·liques de l'aparell han de tenir instal·lada la connexió a terra amb cable de coure nu, de secció 2,5 mm2 en tots els casos.
Si el plat de dutxa és de planxa d'acer, també es connectarà al cos d'aquest.
Toleràncies d'instal·lació:
- Horitzontalitat: ± 1 mm/m
- Contacte revestiment-plat de dutxa: ± 1,5 mm

2.- CONDICIONS DEL PROCÉS D'EXECUCIÓ

No hi ha condicions específiques del procés d'instal·lació.

3.- UNITAT I CRITERIS D'AMIDAMENT

Unitat de quantitat instal·lada, amidada segons les especificacions de la DT.

4.- NORMATIVA DE COMPLIMENT OBLIGATORI

Real Decreto 842/2002 de 2 de agosto, por el que se aprueba el Reglamento Electrotécnico de Baja Tensión. REBT 2002

LAVABO

1.- DEFINICIÓ I CONDICIONS DE LES PARTIDES D'OBRA EXECUTADES

Col·locació i connexió a la xarxa d'evacuació de lavabo de porcellana o de gres esmaltat.
S'han considerat els tipus de col·locació següents:
- Amb suports murals
- Sobre un peu
- Amb suports murals i mig peu
- Encastat a un taulell
- Semiencastat a un taulell
- Fixat sota taulell
- Recolzat sobre taulell o moble
L'execució de la unitat d'obra inclou les operacions següents:
- Preparació de la zona de treball
- Col·locació del lavabo a l'espai previst
- Connexió a la xarxa d'evacuació
- Connexió a la xarxa d'aigua

CONDICIONS GENERALS:
El lavabo instal·lat ha de reunir les mateixes condicions exigides a l'element simple.
Ha de quedar anivellat en totes dues direccions, a la posició prevista en el projecte.
L'alçària des del nivell del paviment fins el nivell frontal superior del lavabo ha de ser la reflectida en el projecte, o en el seu defecte, la indicada per la DF.
Si el lavabo es col·loca encastat a un taulell, ha d'estar fixat sòlidament a aquest amb el sistema indicat pel fabricant.
Si la col·locació és amb suports murals o sobre un peu, el lavabo ha d'estar fixat sòlidament al parament i recolzat, en el segon cas, sobre el corresponent peu.
L'acord amb el revestiment del parament, i entre el lavabo, el peu i el paviment, o entre el lavabo i el taulell, segons sigui el cas, ha de quedar rejuntat amb silicona neutra.
S'ha de garantir l'estanquitat de la connexió amb el conducte d'evacuació.
Les conduccions metàl·liques de l'aparell han de dur instal·lada la connexió a terra amb cable de coure nu, de secció >= 2,5 mm2.
Toleràncies d'instal·lació:
- Nivell: ± 10 mm
- Caiguda frontal respecte al pla horitzontal: <= 5 mm

2.- CONDICIONS DEL PROCÉS D'EXECUCIÓ

No hi ha condicions específiques del procés d'instal·lació.

3.- UNITAT I CRITERIS D'AMIDAMENT

Unitat de quantitat instal·lada, amidada segons les especificacions de la DT.

4.- NORMATIVA DE COMPLIMENT OBLIGATORI

No hi ha normativa de compliment obligatori.

INODOR

1.- DEFINICIÓ I CONDICIONS DE LES PARTIDES D'OBRA EXECUTADES

Col·locació i connexió a la xarxa d'evacuació d'inodor de porcellana esmaltada, de sortida vertical o horitzontal, col·locat amb fixacions verticals o sobre el paviment.
L'execució de la unitat d'obra inclou les operacions següents:
- Preparació de la zona de treball
- Col·locació de l'inodor a l'espai previst
- Connexió a la xarxa d'evacuació
- Connexió a la xarxa d'aigua

CONDICIONS GENERALS:
L'inodor instal·lat ha de reunir les mateixes condicions exigides a l'element simple.
Ha de quedar anivellat en totes dues direccions, a la posició prevista en el projecte.
La tapa i el seient han de quedar centrats, no oferir resistència ni tenir joc en el seu moviment.
L'alçària des del nivell del paviment fins el nivell frontal superior de l'inodor ha de ser la reflectida en el projecte, o en el seu defecte, la indicada per la DF.
Ha d'estar fixat sòlidament al parament o al paviment, segons el cas, amb les fixacions subministrades pel fabricant.
L'acord amb el paviment ha de quedar rejuntat.
S'ha de garantir l'estanquitat de la connexió amb el conducte d'evacuació mitjançant una pasta segelladora en els aparells de descàrrega horitzontal, o mitjançant un junt de cautxú o de neoprè en els de descàrrega vertical.
Els mecanismes de descàrrega i alimentació han de quedar regulats de manera que l'aparell funcioni correctament.
Les conduccions metàl·liques de l'aparell han de dur instal·lada la connexió a terra amb cable de coure nu, de secció >= 2,5 mm2.
Toleràncies d'instal·lació:
- Nivells: ± 10 mm, Ha de coincidir amb el bidet
- Horitzontalitat: ± 2 mm

2.- CONDICIONS DEL PROCÉS D'EXECUCIÓ

No s'han de col·locar junts de material endurible a les rosques.
L'enroscada, en el seu cas, s'ha de fer sense forçar ni malmetre la rosca.

3.- UNITAT I CRITERIS D'AMIDAMENT

Unitat de quantitat instal·lada, amidada segons les especificacions de la DT.

4.- NORMATIVA DE COMPLIMENT OBLIGATORI

No hi ha normativa de compliment obligatori.

BIDET

1.- DEFINICIÓ I CONDICIONS DE LES PARTIDES D'OBRA EXECUTADES

Col·locació i connexió a la xarxa d'evacuació de bidet de porcellana esmaltada amb alimentació externa, col·locat amb fixacions murals o sobre el paviment.
L'execució de la unitat d'obra inclou les operacions següents:
- Preparació de la zona de treball
- Col·locació del bidet a l'espai previst
- Connexió a la xarxa d'evacuació
- Connexió a la xarxa d'aigua

CONDICIONS GENERALS:
El bidet instal·lat ha de reunir les mateixes condicions exigides a l'element simple.
Ha de quedar anivellat en totes dues direccions, a la posició prevista en el projecte.
L'alçària des del nivell del paviment fins el nivell frontal del bidet ha de ser la reflectida en el projecte o, en el seu defecte, la indicada per la DF.
Ha d'estar fixat sòlidament al parament o al paviment, segons el cas, amb les fixacions subministrades pel fabricant.
L'acord amb el paviment ha de quedar rejuntat.
S'ha de garantir l'estanquitat de la connexió amb el conducte d'evacuació.
Les conduccions metàl·liques de l'aparell han de dur instal·lada la connexió a terra amb cable de coure nu, de secció >= 2,5 mm2.
Toleràncies d'instal·lació:
- Nivells: ± 10 mm, Ha de coincidir amb el bidet
- Horitzontalitat: ± 2 mm

2.- CONDICIONS DEL PROCÉS D'EXECUCIÓ

No hi ha condicions específiques del procés d'instal·lació.

3.- UNITAT I CRITERIS D'AMIDAMENT

Unitat de quantitat instal·lada, amidada segons les especificacions de la DT.

4.- NORMATIVA DE COMPLIMENT OBLIGATORI

No hi ha normativa de compliment obligatori.

CONJUNT DE CAPTADORS SOLARS

1.- DEFINICIÓ I CONDICIONS DE LES PARTIDES D'OBRA EXECUTADES

Captadors solars plans de planxa de coure amb vidre trempat, col·locats amb suport sobre coberta plana.
L'execució de la unitat d'obra inclou les operacions següents:
- Replanteig de la unitat d'obra
- Col·locació dels suports
- Col·locació dels captadors solars
- Execució de totes les unions del circuit hidràulic
- Prova de servei
- Retirada de l'obra de les restes d'embalatges, retalls de tubs, etc.

CONDICIONS GENERALS:
La posició ha de ser la reflectida a la DT o, en el seu defecte, la indicada per la DF.
Tot el conjunt ha d'estar muntat segons les indicacions de la DT del fabricant i dels reglaments vigents.
La instal·lació ha d'estar construïda en la seva totalitat amb materials i procediments d'execució que garanteixin les exigències del servei, la durabiliat, salubritat i manteniment.
No es s'han de barrejar en cap punt, els diferents fluids que intervenen en la instal·lació.
No s'han de col·locar elements d'acer galvanitzat si l'aigua pot arribar a una temperatura de 60°C.
Tots els materials utilitzats han de ser compatibles entre ells.
Els captadors muntats en els seus suports han de quedar sòlidament fixats a l'estructura de l'edifici.
El subministrador ha de fixar la mínima temperatura que permet el sistema. Totes les parts que estiguin exposades a l'exterior han de suportar la temperatura especificada sense que es produeixin danys permanents en el sistema.
Els elements de la instal·lació han d'anar subjectats pels punts previstos pel fabricant. Si es modifica algun suport, aleshores aquest ha de quedar degudament protegit contra la corrosió.
L'estructura de suport no ha de transmetre càrregues que puguin afectar la integritat dels components de la instal·lació.
Els punts de suport han de ser suficients i han d'estar distribuïts de manera que no produeixin flexions sobre el captador, superiors a les admeses per el fabricant.
Un cop col·locat, cap element de l'estructura de suport o del sistema de fixació ha de donar ombra sobre els captadors.
Els elements de la instal·lació que necessitin un manteniment o bé s'hagin de manipular han de ser accessibles.
Ha de ser possible desmuntar elements concrets de la instal·lació amb un nombre mínim d'actuacions sobre els altres elements.
Ha de tenir instal·lades les proteccions necessàries contra les descàrregues elèctriques d'acord amb la reglamentació vigent.
Han d'estar fetes totes les connexions del circuit hidràulic de les plaques i les d'aquestes amb la part fixa de la instal·lació.
Les connexions han de ser estanques.
Les connexions hidràuliques entre elements no han de provocar esforços recíprocs.
Ha d'estar feta la prova de servei.

2.- CONDICIONS DEL PROCÉS D'EXECUCIÓ

Abans de començar els treballs de muntatge, s'ha de fer un replanteig previ que ha de ser aprovat per la DF.
S'ha de comprovar que la estructura de l'edifici reuneixi les condicions necessàries per a suportar el pes i les accions de la instal·lació.
El muntatge s'ha de fer seguint les instruccions de la documentació tècnica del fabricant. S'ha de seguir

la seqüència de muntatge proposada pel fabricant.
Tots els elements s'han d'inspeccionar abans de la seva col·locació.
S'ha de comprovar que les característiques tècniques dels elements que conformen la instal·lació es corresponen a les especificades al projecte.
S'han d'aturar els treballs quan la velocitat del vent sigui superior a 50 km/h o plogui. Si un cop realitzats els treballs es donen aquestes condicions, s'han de revisar i assegurar les parts fetes.
Si s'han d'interrompre les feines de muntatge, s'han de protegir els elements que ja estan col·locats.
S'ha d'evitar que els elements captadors quedin exposats al sol durant el muntatge. En aquest període les connexions hidràuliques han d'estar obertes, però protegint-les de la entrada de brutícia.
Els elements captadors han de restar tapats fins al moment de la posada en marxa de la instal·lació.
Les connexions a les diferents xarxes de servei es faran un cop tallats els corresponents subministraments.
Les connexions han de ser estanques. Han de segellar-se amb el sistema d'estanquitat aprovat pel fabricant.
Abans de fer les connexions es repassaran i netejaran els extrems dels tubs per a eliminar les rebabes que hi puguin haver.
Un cop acabades les feines de muntatge es procedirà a la retirada de l'obra de tot el material sobrant (restes d'embalatges, retalls de tubs, etc.).

3.- UNITAT I CRITERIS D'AMIDAMENT

Unitat de quantitat instal·lada, amidada segons les especificacions de la DT.

4.- NORMATIVA DE COMPLIMENT OBLIGATORI

Real Decreto 314/2006, de 17 de marzo, por el que se aprueba el Código Técnico de la Edificación Parte 2. Documento Básico de Ahorro de energía. DB-HE
Real Decreto 1027/2007, de 20 de julio, por el que se aprueba el Reglamento de Instalaciones Térmicas en los Edificios. (RITE)

REBLERT DE LA INSTAL·LACIÓ SOLAR

1.- DEFINICIÓ I CONDICIONS DE LES PARTIDES D'OBRA EXECUTADES

Omplerta d'instal·lacions d'energia solar tèrmica amb fluid caloportador.
L'execució de la unitat d'obra inclou les operacions següents:
- Preparació de la zona de treball
- Obertura dels taps de purga de la instal·lació
- Aportació del fluid caloportador
- Tapat dels taps de purga
- Prova de servei
- Neteja dels possibles vessaments i retirada de l'obra dels bidons i restes de materials

CONDICIONS GENERALS:
La instal·lació ha de quedar emplenada i en condicions de funcionament, amb la quantitat i tipus de fluid caloportador especificades a la DT.
Els purgadors i totes les sortides d'aire han de quedar tancades un cop introduït el fluid caloportador.
No hi poden haver fuites de fluid en cap punt de la instal·lació.
No poden quedar bosses d'aire en cap punt de la instal·lació.
El fluid caloportador ha de ser compatible amb tots els elements que conformen la instal·lació.
La prova de servei ha d'estar feta.

2.- CONDICIONS DEL PROCÉS D'EXECUCIÓ

El fluid caloportador s'ha d'introduir al circuit pels punts previstos en la DT.
Les plaques no poden estar calentes en el moment de dur a terme la omplerta de la instal·lació. Per aquest motiu, les tasques d'omplerta s'han de fer amb els captadors ocults a la radiació solar.
Els purgadors s'han de tancar en el moment en que comencin a sortir algunes gotes de fluid caloportador.
S'han de recollir i netejar immediatament els vessaments de fluid que es produeixin.
Un cop acabades les tasques d'omplerta de la instal·lació es procedirà a la retirada de l'obra dels bidons buits, restes de materials, etc.

3.- UNITAT I CRITERIS D'AMIDAMENT

l de volum de fluid caloportador que realment admet la instal·lació, amidat segons les especificacions de la DT.

4.- NORMATIVA DE COMPLIMENT OBLIGATORI

Real Decreto 1027/2007, de 20 de julio, por el que se aprueba el Reglamento de Instalaciones Térmicas en los Edificios. (RITE)

DIPÒSIT D'ACUMULACIÓ

1.- DEFINICIÓ I CONDICIONS DE LES PARTIDES D'OBRA EXECUTADES

Instal·lació de dipòsits cilíndrics o prismàtics de polièster reforçat, col·locats amb suports murals o sobre bancades d'obra de fàbrica.
Es consideren incloses dins d'aquesta unitat d'obra les operacions següents:
- Col·locació del dipòsit
- Connexió d'aixetes de pas
- Connexió a la xarxa de subministrament i d'evacuació
- Prova de servei

CONDICIONS GENERALS:
S'ha d'instal·lar a la part alta de l'immoble, en un lloc de fàcil accés, de manera que es pugui manipular.
La diferència d'alçària entre el fons del dipòsit i l'aixeta més pròxima de l'edifici no ha de ser inferior a 3 m.
El desguàs superior no ha d'estar connectat directament a la xarxa d'evacuació, cal que quedi un espai accessible intermedi, per a verificar el pas de l'aigua.
Les connexions amb els diferents conductes no han de tenir fuites.
Abans i després del dipòsit s'ha d'instal·lar una aixeta de pas, segons les especificacions del seu plec de condicions.
La posició ha de ser la reflectida a la DT o, en el seu defecte, la indicada per la DF.
Ha d'estar feta la prova d'instal·lació.
Toleràncies d'instal·lació:
- Posició: ± 50 mm

2.- CONDICIONS DEL PROCÉS D'EXECUCIÓ

No hi ha condicions específiques del procés d'instal·lació.

3.- UNITAT I CRITERIS D'AMIDAMENT

Unitat de quantitat instal·lada, amidada segons les especificacions de la DT.

4.- NORMATIVA DE COMPLIMENT OBLIGATORI

Real Decreto 314/2006, de 17 de marzo, por el que se aprueba el Código Técnico de la Edificación Parte 2. Documento Básico de Salubridad DB-HS.

BESCANVIADOR DE PLAQUES

1.- DEFINICIÓ I CONDICIONS DE LES PARTIDES D'OBRA EXECUTADES

Instal·lació d'intercanviadors de producció d'aigua calenta sanitària de 50 a 204,7 kW de potència calorífica, col·locats muralment.
Es consideren incloses dins d'aquesta unitat d'obra les operacions següents:
- Neteja de l'interior dels conductes de connexió
- Replanteig de la posició de l'element
- Fixació de l'aparell
- Col·locació dels junts corresponents de l'aparell
- Connexió a la xarxa de subministrament i distribució d'aigua sanitària
- Prova de servei

CONDICIONS GENERALS:
Ha d'estar instal·lat en combinació d'un o més acumuladors d'aigua calenta sanitària amb prou capacitat per dues hores de temps mínim de preparació, per el cas de producció instantània d'aigua.
La instal·lació no ha de sobrepassar la pressió de disseny de l'intercanviador.
La regulació de temperatura de ACS ha d'estar feta mitjançant vàlvula de tres vies en l'entrada d'aigua calenta o termòstat que aturi l'aparell productor d'aigua calenta entre aquest i l'intercanviador de doble paret.
L'aparell ha de quedar recolzat sobre el suport amb dispositius intermedis per a la seva fixació.
Cal que quedi suficientment separat dels paraments que l'envolten, de manera que es pugui instal·lar i manipular.
Les connexions amb els diferents tubs no han de tenir fuites, han de ser enroscades i amb junt de material elàstic.
Abans i després de l'acumulador s'ha d'instal·lar una aixeta de pas, segons les especificacions del seu plec de condicions.
Ha de tenir instal·lat:
- Una aixeta de tancament
- Una vàlvula de seguretat amb tub d'evacuació amb sortida lliure per sobre de la vora superior de l'element que reculli l'aigua
Entre la vàlvula de seguretat i l'intercanviador no ha d'haver instal·lada cap vàlvula de tancament.
Tots els elements de maniobra, control i connexió han de quedar visibles i accessibles per al seu manteniment.
Tota superfície calefactora accessible per l'usuari ha d'estar protegida si la seva temperatura exterior és superior a 90 ºC.
La posició ha de ser la reflectida a la DT o, en el seu defecte, la indicada per la DF.
Ha d'estar feta la prova d'instal·lació.
L'instal·lador cal que aporti l'acta de posada en servei.
Distància de l'aparell a d'altres aparells amb flama: >= 40 cm
Distància als paraments laterals: >= 15 cm
Toleràncies d'instal·lació:
- Posició: ± 20 mm
- Aplomat (posició vertical): ± 5 mm
- Horitzontalitat (posició horitzontal): ± 5 mm

2.- CONDICIONS DEL PROCÉS D'EXECUCIÓ

Les unions roscades s'han de preparar amb estopa, pasta o cintes d'estanquitat.
L'enroscada, en el seu cas, s'ha de fer sense forçar ni malmetre la rosca.
L'estanquitat de les unions s'ha de realitzar mitjançant els junts adequats.
Abans de la instal·lació del intercanviador acumulador s'ha de netejar l'interior dels tubs.
La llargària dels conductes de connexió han de ser suficient com per fer possible el roscat de les unions.

3.- UNITAT I CRITERIS D'AMIDAMENT

Unitat de quantitat instal·lada, amidada segons les especificacions de la DT.

4.- NORMATIVA DE COMPLIMENT OBLIGATORI

Real Decreto 919/2006, de 28 de julio, por el que se aprueba el Reglamento técnico de distribución y utilización de combustibles gaseosos y sus instrucciones técnicas complementarias ICG01 a 11.
Real Decreto 769/1979, de 7 de mayo, por el que se dictan las disposiciones de aplicación de la Directiva del Parlamento Europeo y del Consejo, 97/23/CE, relativa a los equipos de presión y se modifica el Real Decreto 1244/1979, de 4 de abril, que aprobó el Reglamento de Aparatos a Presión.
UNE 100030:2001 IN Guia para la prevención y control de la proliferación y diseminación de legionela en instalaciones.
Real Decreto 865/2003, de 4 de julio, por el que se establecen los criterios higiénico-sanitarios para la prevención y control de la legionelosis.
Decret 352/2004, de 27 de juliol, pel qual s'estableixen les condicions higiènicosanitàries per a la prevenció i el control de la legionel·losi.

INSTAL·LACIÓ D'EVACUACIÓ

DESGUÀS D'APARELL SANITÀRI

1.- DEFINICIÓ I CONDICIONS DE LES PARTIDES D'OBRA EXECUTADES

Desguassos d'aparells sanitaris amb tub de PVC o polipropilè, des de l'aparell fins al baixant, caixa sifònica o clavegueró.
L'execució de la unitat d'obra inclou les operacions següents:
- Col·locació dels tubs
- Fixació dels tubs
- Col·locació d'accessoris
- Execució d'unions necessàries

CARACTERÍSTIQUES GENERALS:
El ramal muntat ha de ser estanc, no ha de presentar exsudacions ni ha d'estar exposat a obstruccions.
El ramal no ha de tenir, en el sentit del recorregut descendent, reduccions de secció en cap punt.
Els trams instal·lats mai no han de ser horitzontals o en contrapendent.
Els canvis de direcció s'han de fer amb peces especials.
No han de quedar ramals enfrontats sobre una mateixa canonada col·lectiva
Quan es subjecten a paraments verticals, aquests han de tenir un gruix mínim de 9 cm.
Les subjeccions per a penjar el tub del sostre han de portar folre interior elàstic i han de ser regulables.

Els trams que vagin encastats han d'anar aïllats i no s'han de subjectar amb guix o morter.
El pas a través d'elements estructurals s'ha de fer amb contratub amb una franquícia mínima de 10 mm que s'ha d'ataconar amb massilla asfàltica o material elàstic.
Separació de les subjeccions:
- Per a tubs de diàmetre <= 50 cm: 70 cm
- Per a tubs de diàmetre > 50 cm: 50 cm
Llargària del ramal:
- Ramal connectat a caixa sifònica: <= 2,5 m
- Ramal d'aparells amb sifó individual: <= 4 m
- Ramal o maniguet de connexió del inodor: <= 1 m
Pendent del ramal:
- Ramal connectat a caixa sifònica: 2 al 4 %
- Ramal d'aparells amb sifó individual:
    - Banyeres i plats de dutxa: <= 10 %
    - Aigüeres, safareigs, lavabos i bidets: 2,5 al 5 %
Radi interior de les curvatures: >= 1,5 x D tub

2.- CONDICIONS DEL PROCÉS D'EXECUCIÓ

El procés d'instal·lació no ha d'alterar les característiques de l'element.

3.- UNITAT I CRITERIS D'AMIDAMENT

m de llargària amidada segons les especificacions de la DT.

4.- NORMATIVA DE COMPLIMENT OBLIGATORI

Real Decreto 314/2006, de 17 de marzo, por el que se aprueba el Código Técnico de la Edificación Parte 2. Documento Básico de Salubridad DB-HS.

BAIXANT TUBS

1.- DEFINICIÓ I CONDICIONS DE LES PARTIDES D'OBRA EXECUTADES

Baixants i conductes de ventilació d'instal·lacions d'evacuació d'edificis amb tub de PVC o polipropilè.
L'execució de la unitat d'obra inclou les operacions següents:
- Col·locació dels tubs
- Fixació dels tubs
- Col·locació d'accessoris
- Execució d'unions necessàries

CONDICIONS GENERALS:
El tram muntat ha de quedar aplomat i fixat sòlidament a l'obra.
Ha de ser estanc en tot el seu recorregut.
Els tubs s'han de subjectar per mitjà d'abraçadores encastables, una de fixació sota l'embocadura i la resta de guiatge a intervals regulars.
El pes d'un tub no ha de gravitar sobre el tub inferior.
Les unions entre els tubs s'han de fer seguint les instruccions del fabricant.
El baixant no ha de tenir, en el sentit del recorregut descendent, reduccions de secció en cap punt.
Els conductes de ventilació han de tenir un diàmetre uniforme al llarg de tot el seu recorregut.
El pas a través d'elements estructurals s'ha de protegir amb un contratub de secció més gran.
La franquícia entre el tub i el contratub, i entre el tub i la valona s'ha d'ataconar amb massilla.
Els conductes han de quedar suficientment separats dels paraments per a facilitar les operacions de reparació i evitar la formació de condensacions.
Els trams vistos amb risc d'impacte han de quedar protegits adequadament.
Els baixants instal·lats mai no han de ser horitzontals o en contrapendent.
Nombre d'abraçadores per tub: >= 2
Distància entre les abraçadores:
- Baixant: <= 15 vegades el diàmetre del baixant
- Conducte de ventilació: <= 150 cm
Gruix del parament al que es subjecta el conducte:
- Baixant: >= 12 cm
- Conducte de ventilació: >= 9 cm
Pendent del conducte de ventilació terciària: >= 1 %
Toleràncies d'execució:
- Desploms verticals: <= 1%, <= 30 mm

2.- CONDICIONS DEL PROCÉS D'EXECUCIÓ

Per a fer la unió dels tubs no s'han de forçar ni deformar els extrems.
No s'han de manipular ni corbar els tubs.
Els canvis direccionals i les connexions s'han de fer per mitjà de peces especials.
Tots els talls s'han de fer perpendicularment a l'eix del tub.

3.- UNITAT I CRITERIS D'AMIDAMENT

m de llargària instal·lada, amidada segons les especificacions de la DT, entre els eixos dels elements o dels punts per connectar.
Aquest criteri inclou les pèrdues de material corresponents a retalls i la repercussió de les peces especials a col·locar.

4.- NORMATIVA DE COMPLIMENT OBLIGATORI

Real Decreto 314/2006, de 17 de marzo, por el que se aprueba el Código Técnico de la Edificación Parte 2. Documento Básico de Salubridad DB-HS.

CAIXA SIFÒNICA

1.- DEFINICIÓ I CONDICIONS DE LES PARTIDES D'OBRA EXECUTADES

Subministrament i col·locació de caixa sifònica de PVC encastada en el paviment.
S'han considerat les caixes sifòniques següents:
- Amb tapa i embellidor d'acer inoxidable
- Amb reixeta d'acer inoxidable
L'execució de la unitat d'obra inclou les operacions següents:
- Comprovació del forat per a encastar la caixa sifònica i dels tubs corresponents
- Col·locació de la caixa sifònica
- Prova d'estanquitat de la caixa muntada

CONDICIONS GENERALS:
La caixa sifònica muntada ha de ser accessible des del local en el que estigui instal·lada.
La caixa sifònica ha de quedar enrasada amb el paviment i ha de ser registrable i estanca al servei.
Ha de quedar anivellada i fixada sòlidament al suport.
La posició ha de ser la fixada a la DT.
Connexió amb els ramals de desguàs: h >= 20 mm
Connexió amb el tub de sortida: h >= 50 mm

La connexió del tub de sortida a la baixant no ha de quedar a nivell inferior al de la boca de la caixa sifònica.
No ha d'estar connectada a aparells sanitaris situats en un local diferent al de la seva instal·lació.
No ha d'estar connectada al desguàs d'aigüeres, safareigs i aparells de bombeig.
Distància de separació al baixant: <= 2 m
Toleràncies:
- Posició: ± 20 mm
- Nivell: ± 1 mm

2.- CONDICIONS DEL PROCÉS D'EXECUCIÓ

No hi ha condicions específiques del procés d'execució.

3.- UNITAT I CRITERIS D'AMIDAMENT

Unitat de quantitat instal·lada, amidada segons les especificacions de la DT.

4.- NORMATIVA DE COMPLIMENT OBLIGATORI

Real Decreto 314/2006, de 17 de marzo, por el que se aprueba el Código Técnico de la Edificación Parte 2. Documento Básico de Salubridad DB-HS.

BONERA SIFÒNICA

1.- DEFINICIÓ I CONDICIONS DE LES PARTIDES D'OBRA EXECUTADES

Subministrament i col·locació d'elements per a la conducció i evacuació de l'aigua superficial dels paviments.
S'han considerat els tipus següents:
- Bonera col·locada amb morter
- Bonera adherida sobre làmina bituminosa en calent
- Morrió col·locat amb morter
L'execució de la unitat d'obra inclou les operacions següents:
Elements col·locats amb morter:
- Replanteig
- Col·locació caixa de la bonera
- Execució de les unions amb els tubs
- Fixació de la bonera amb morter
- Col·locació de la reixa
- Retirada de l'obra de les restes d'embalatges, materials sobrants, etc
Elements adherits:
- Replanteig de l'element
- Col·locació de l'element
- Execució de les unions

CONDICIONS GENERALS:
El conjunt dels elements col·locats ha de ser estanc.

BONERA:
El segellat estanc entre el impermeabilitzant i la bonera ha d'estar fet mitjançant pressió mecànica tipus brida de la tapa de la bonera sobre el cos de la mateixa. El impermeabilitzant ha de quedar protegit amb una brida de material plàstic.
La tapa i els seus accessoris han de quedar correctament col·locats i subjectats a la bonera, amb els procediments indicats pel fabricant.
En la bonera de goma termoplàstica, la làmina impermeable només ha de cavalcar sobre la plataforma de base de la bonera, i no ha de penetrar dins del tub d'aquesta.
La bonera de fosa, de poliamida o d'etilè propilè diè, ha de quedar enrasada amb el paviment.
La bonera de goma termoplàstica s'ha de fixar al baixant amb soldadura química.
Toleràncies d'execució:
- Nivell entre la bonera i el paviment: -2 mm, 0 mm

MORRIÓ:
Ha de quedar correctament col·locat i subjectat a la bonera amb els procediments indicats pel fabricant.

2.- CONDICIONS DEL PROCÉS D'EXECUCIÓ

CONDICIONS GENERALS:
No s'ha de treballar amb pluja intensa, neu o vent superior a 50 km/h. En aquests supòsits, s'ha d'assegurar l'estabilitat de l'equip.
Si l'alçada de caiguda es superior a 2 m s'ha de treballar amb cinturó de seguretat.

ELEMENTS DE GOMA TERMOPLÀSTICA:
S'ha de treballar a una temperatura superior a - 5°C i sense pluja.
La bonera s'ha de soldar sobre un reforç de làmina bituminosa, que ha d'estar adherida a la solera, escalfant-la prèviament en la zona corresponent al perímetre de la bonera, i fixant-la a pressió sobre la làmina.

ELEMENT COL·LOCAT AMB MORTER:
S'ha de treballar a una temperatura ambient que oscil·li entre els 5°C i els 40°C.
El morter ha de formar una mescla homogènia que s'ha d'utilitzar abans d'iniciar l'adormiment.
S'ha d'aplicar sobre superfícies netes.
Si el suport és absorbent s'ha d'humitejar abans d'estendre el morter.

3.- UNITAT I CRITERIS D'AMIDAMENT

Unitat de quantitat realment col·locada a l'obra d'acord amb les especificacions de la DT.

4.- NORMATIVA DE COMPLIMENT OBLIGATORI

BONERA:
Real Decreto 314/2006, de 17 de marzo, por el que se aprueba el Código Técnico de la Edificación Parte 2. Documento Básico de Salubridad DB-HS.

MORRIÓ:
No hi ha normativa de compliment obligatori.

PERICÓ DE PAS

1.- DEFINICIÓ I CONDICIONS DE LES PARTIDES D'OBRA EXECUTADES

Formació de pericó a peu de baixant, de pas o sifònic.
S'han considerat els tipus següents:
- Pericó “in situ” amb solera de formigó, parets de maó calat o de maó massís, arrebossades i lliscades interiorment i amb tapa fixa o registrable.
- Pericó prefabricat de formigó, amb fons i amb tapa de formigó prefabricat.
L'execució de la unitat d'obra inclou les operacions següents:

Pericó fabricat “in situ”:
- Comprovació de la superfície d'assentament
- Col·locació del formigó de la solera
- Formació de les parets amb peces ceràmiques, deixant preparats els forats per al pas dels tubs
- Arrebossat de les parets amb morter
- Lliscat interior de les parets amb ciment
- Col·locació de la tapa
Pericó de formigó prefabricat:
- Comprovació de la superfície d'assentament
- Col·locació del pericó sobre la superfície d'assentament
- Formació dels forats per a connexionat dels tubs
- Acoblament dels tubs
- Col·locació de la tapa

CONDICIONS GENERALS:
Els pericons amb tapa registrable han d'estar tapats amb tapa de formigó prefabricat de gruix no inferior a 5 cm. La tapa ha de ser hermètica, ha de disposar de junt de goma.
En els pericons sifònics, el conducte de sortida de les aigües ha de portar un colze de 90º.
El gruix de la capa d'aigua en els pericons sifònics no ha de ser inferior a 45 cm.
El pericó ha d'impedir la sortida de gasos a l'exterior.

PERICÓ FABRICAT “IN SITU”:
El pericó ha d'estar format amb parets de peces ceràmiques, sobre solera de formigó.
Els pericons amb tapa fixa han d'estar tapats amb encadellat ceràmic collat amb morter.
La solera ha de quedar plana i al nivell previst.
En els pericons no sifònics, la solera ha de formar pendent per a afavorir l'evacuació. En el punt de connexió ha d'estar al mateix nivell que la part inferior del tub de desguàs.
Les parets han de ser planes, aplomades i han de quedar travades per filades alternatives.
Les peces ceràmiques s'han de col·locar a trencajunt i les filades han de ser horitzontals.
La superfície interior ha de quedar revestida amb un arrebossat de gruix uniforme, ben adherit a la paret i acabada amb un lliscat de pasta de pòrtland. El revestiment sec ha de ser llis, sense fissures o d'altres defectes.
Els angles interiors han de ser arrodonits.
Gruix de la solera: >= 10 cm
Gruix de l'arrebossat: >= 1 cm
Pendent interior d'evacuació en pericons no sifònics: >= 1,5%
Toleràncies d'execució:
- Aplomat de les parets: ± 10 mm
- Planor de la fàbrica: ± 10 mm/m
- Planor de l'arrebossat: ± 3 mm/m

PERICÓ DE FORMIGÓ PREFABRICAT:
El fons del pericó ha de quedar pla i al nivell previst.
El pericó ha de quedar ben assentat sobre la superfície.
Els orificis d'entrada i sortida de la conducció han de quedar preparats.
Toleràncies d'execució:
- Escairat: ±5 mm respecte el rectangle teòric

2.- CONDICIONS DEL PROCÉS D'EXECUCIÓ

PERICÓ FABRICAT “IN SITU”:
S'ha de treballar a una temperatura entre 5°C i 35°C sense pluja.
Les peces ceràmiques per col·locar han de tenir la humitat necessària per tal que no absorbeixin l'aigua del morter.
L'arrebossat s'ha d'aplicar pressionant amb força sobre l'obra de ceràmica quan aquesta obra hagi aconseguit el 70% de la resistència prevista. Abans s'ha d'humitejar la superfície.

PERICÓ DE FORMIGÓ PREFABRICAT:
S'ha de treballar a una temperatura ambient que oscil·li entre els 5°C i els 40°C, sense pluja.
El procès de col·locació del pericó no produirà desperfectes ni modificarà les condicions exigides al material.
Es realitzarà una prova d'estanquitat en el cas que la DF ho consideri necessari.

3.- UNITAT I CRITERIS D'AMIDAMENT

Unitat amidada segons les especificacions de la DT.

4.- NORMATIVA DE COMPLIMENT OBLIGATORI

Real Decreto 314/2006, de 17 de marzo, por el que se aprueba el Código Técnico de la Edificación Parte 2. Documento Básico de Salubridad DB-HS.

INSTAL·LACIÓ DE CLIMATITZACIÓ

AÏLLAMENT TÈRMIC DE TUBS

1.- DEFINICIÓ I CONDICIONS DE LES PARTIDES D'OBRA EXECUTADES

Aïllament tèrmic per a conductes.
S'han considerat els tipus de col·locació següents:
- Muntat interiorment
- Muntat exteriorment
L'execució de la unitat d'obra inclou les operacions següents:
- Neteja de superfícies a recobrir
- Fixació de l'aïllament als conductes

CONDICIONS GENERALS:
La zona per recobrir ha de ser la reflectida en la DT o la indicada per la DF.
En cap cas l'aïllament ha d'interferir amb parts mòbils dels components aïllats.

AÏLLAMENT MUNTAT INTERIORMENT:
L'aïllament s'ha d'aplicar a l'interior del conducte, adherit a les parets per la cara que no té recobriment, per mitjà d'adhesiu.
Els junts entre les diverses peces de l'aïllament han de quedar lleugerament comprimits i s'han de segellar amb adhesiu.

AÏLLAMENT MUNTAT EXTERIORMENT:
L'aïllament s'ha d'aplicar a l'exterior del conducte, en contacte amb les parets per la cara sense recobriment.
Els junts entre les diverses peces de l'aïllament han de quedar lleugerament comprimits i s'han de segellar amb cinta autoadhesiva UNE 100-106.
Els suports del conducte han de quedar a l'exterior de l'aïllament per a evitar el pont tèrmic. L'aïllament per utilitzar a la zona de contacte amb el suport ha de ser de tipus dur.
Cal fer un assentament continuat i segur sobre la superfície que s'ha d'aïllar tot procurant, però, mantenir-ne el gruix sense cap pressió que el faci disminuir.

2.- CONDICIONS DEL PROCÉS D'EXECUCIÓ

Abans de col·locar l'aïllament, s'ha de netejar la superfície del conducte de brosses, òxids, etc., i s'ha d'aplicar una pintura antioxidant si no té cap protecció.
Abans de començar els treballs de muntatge, s'ha de fer un replanteig previ que ha de ser aprovat per la DF.
S'ha de comprovar que les característiques del producte corresponen a les especificades al projecte.

3.- UNITAT I CRITERIS D'AMIDAMENT

m2 de superfície amidada segons les especificacions de la DT.

4.- NORMATIVA DE COMPLIMENT OBLIGATORI

Real Decreto 1027/2007, de 20 de julio, por el que se aprueba el Reglamento de Instalaciones Térmicas en los Edificios. (RITE)
* UNE 100171:1989 IN Climatización. Aislamiento térmico. Materiales y colocación.
* UNE 100171:1992 ERR Climatización. Aislamiento térmico. Materiales y colocación.
* UNE 100172:1989 Climatización. Revestimiento termoacústico interior de conductos.

RADIADORS

1.- DEFINICIÓ I CONDICIONS DE LES PARTIDES D'OBRA EXECUTADES

Radiadors muntats sobre suports encastats o fixats mecànicament al parament.
L'execució de la unitat d'obra inclou les operacions següents:
- Replanteig de la posició del radiador
- Col·locació dels suports
- Fixació del radiador als suports
- Comprovació de la unitat d'obra
- Retirada dels embalatges i restes de materials

CONDICIONS GENERALS:
Els suports han de quedar fixats sòlidament al parament.
La posició ha de ser la reflectida a la DT o, en el seu defecte, la indicada per la DF.
El radiador ha d'estar penjat amb el número de suports previstos, i pels punts previstos. El muntatge ha d'estar fet segons la DT del fabricant i dels reglaments vigents.
Cal que quedi suficientment separat dels paraments que l'envolten, de manera que es puguin instal·lar i manipular fàcilment els accessoris necessaris per al seu funcionament.
Tots els materials que intervenen en la instal·lació han de ser compatibles entre si.
El radiador ha de quedar sensiblement horitzontal, recolzat sobre els suports.
Toleràncies d'instal·lació:
- Posició: ± 20 mm
- Aplomat (posició vertical): ± 3 mm
- Horitzontalitat (posició horitzontal): ± 3 mm

2.- CONDICIONS DEL PROCÉS D'EXECUCIÓ

Abans de començar els treballs de muntatge, s'ha de fer un replanteig previ que ha de ser aprovat per la DF.
El muntatge s'ha de fer seguint les instruccions de la documentació tècnica del fabricant. S'ha de seguir la seqüència de muntatge proposada pel fabricant.
Tots els elements s'han d'inspeccionar abans de la seva col·locació.
S'ha de comprovar que les característiques tècniques de l'aparell corresponen a les especificades al projecte.
No es retiraran les proteccions de les boques de connexió durant la col·locació del radiador.
Un cop instal·lat l'equip, s'ha de procedir a la retirada de l'obra de tots els materials sobrants com ara embalatges, retalls de tubs, etc.

3.- UNITAT I CRITERIS D'AMIDAMENT

Unitat de quantitat instal·lada, amidada segons les especificacions de la DT.

4.- NORMATIVA DE COMPLIMENT OBLIGATORI

Real Decreto 1027/2007, de 20 de julio, por el que se aprueba el Reglamento de Instalaciones Térmicas en los Edificios. (RITE)
* Orden de 16 de mayo de 1975 por la que se aprueba la Norma Tecnológica de la Edificación NTE-ICR/1975 Instalaciones de Climatización: Radiación.

5.- CONDICIONS DE CONTROL D'EXECUCIÓ I DE L'OBRA ACABADA

OPERACIONS DE CONTROL:
Les tasques de control a realitzar són les següents:
- Comprovació de la correcta implantació dels equips a l'obra.
- Control del procés del muntatge, verificar la correcta execució de la instal·lació.
- Control de la situació dels radiadors:
  - Accessibilitat per al manteniment i reparació
  - Número màxim d'elements
  - Separació i número de suports
- Control de la connexió amb xarxa de distribució d'aigua calenta:
  - No formació de bosses d'aire, presència de purgadors
  - Verificació dels suports dels radiadors, comprovar que no pressionin canalitzacions
- Proves finals d'estanquitat, de lliure dilatació i de funcionament a tota la instal·lació segons UNE EN 12599:01 i RITE.
- Ajust i equilibrat segons la IT 2.3 del RITE.
- Certificat de garantia de fabricant, d'acord amb la Llei 23/2003, de 10 de juliol, de garanties a la venda de béns de consum.
- Manteniment de la instal·lació.
- Realització d'informe amb els resultats del control efectuat.

CRITERIS DE PRESA DE MOSTRES:
S'ha de comprovar un nombre d' aparells, determinat en cada cas per la DF, s'ha de comprovar especialment els situats en zones més desfavorables i s'ha de procurar mostrejar les diferents zones.

INTERPRETACIÓ DE RESULTATS I ACTUACIONS EN CAS D'INCOMPLIMENT:
En cas de resultats negatius i anomalies, s'han de corregir els defectes sempre que sigui possible, en cas contrari s'ha de substituir el material afectat.

FAN-COILS

1.- DEFINICIÓ I CONDICIONS DE LES PARTIDES D'OBRA EXECUTADES

Fan-coils acoblats al conducte.
L'execució de la unitat d'obra inclou les operacions següents:

- Replanteig de la unitat d'obra
- Fixació de la unitat en el seu emplaçament
- Connexió del circuit d'aigua
- Connexió al conducte
- Connexió del conducte de recollida de condensats, si és el cas
- Connexió a la xarxa elèctrica
- Connexió al termòstat i altres comandaments, si és el cas
- Posada en marxa de l'equip
- Prova de servei
- Retirada de l'obra dels embalatges, retalls de tubs, etc.

CONDICIONS GENERALS:
Ha de quedar sòlidament fixat en el seu lloc d'emplaçament.
La posició ha de ser la reflectida a la DT o, en el seu defecte, la indicada per la DF.
Ha d'estar connectat al conducte al que dóna servei. La unió amb el conducte ha de ser estanca.
Ha d'estar connectat al circuit d'aigua de la instal·lació centralitzada de condicionament.
La sortida de condensats, quan n'hi hagi, ha d'estar connectada a la xarxa corresponent.
Totes les unions del circuit d'aigua han de ser estanques.
Ha d'estar connectat a la xarxa d'alimentació i protecció elèctrica.
Si l'aparell no té termòstat intern, aleshores ha de quedar connectat al termòstat ambient.
Si disposa d'altres comandaments, com ara un programador horari, etc. ha de quedar connectat als mateixos.
L'espai lliure d'accés a l'aparell ha de ser suficient per a permetre d'extreure i manipular el filtre, i fer el manteniment general de l'aparell.
Els tubs han d'anar col·locats sobre suports adients.
No s'han de transmetre esforços entre l'aparell i els elements de la instal·lació.
Totes les alimentacions, retorns i desguassos han d'anar convenientment aïllats.
L'aparell ha de funcionar sota qualsevol condició de càrrega sense produir vibracions o sorolls inacceptables.
Toleràncies d'instal·lació:
- Posició: ± 20 mm
- Nivell: ± 2 mm

2.- CONDICIONS DEL PROCÉS D'EXECUCIÓ

Abans de començar els treballs de muntatge, s'ha de fer un replanteig previ que ha de ser aprovat per la DF.
La seva instal·lació no ha d'alterar les característiques de l'element.
L'estanquitat de les unions s'ha d'aconseguir amb els junts subministrats amb l'equip, o en el seu defecte amb mètodes aprovats pel fabricant.
Cal comprovar la idoneïtat de la tensió disponible amb la del motor del ventilador.
Tots els elements s'han d'inspeccionar abans de la seva col·locació.
S'ha de comprovar que les característiques tècniques de l'aparell corresponen a les especificades al projecte.
No es retiraran les proteccions de les boques de connexió fins que no es procedeixi a la seva unió.
Les connexions a les diferents xarxes de servei es faran un cop tallats els corresponents subministraments.
No s'han de forçar els tubs ni les boques de connexió en el moment de fer les unions.
Les connexions han de ser fàcilment desmuntables per tal de facilitar l'accés a l'equip en cas de reparació o substitució.
Els accessoris de l'equip com ara vàlvules, instruments de mesura i control, maniguets antivibratoris, filtres, etc. han d'instal·lar-se abans de la part desmuntable de connexió, cap a la xarxa de distribució.
La posada en marxa de l'equip i la prova de servei han de ser fetes per personal especialitzat.
Un cop instal·lat l'equip, s'ha de procedir a la retirada de l'obra de tots els materials sobrants com ara embalatges, retalls de tubs, etc.

3.- UNITAT I CRITERIS D'AMIDAMENT

Unitat de quantitat instal·lada, amidada segons les especificacions de la DT.

4.- NORMATIVA DE COMPLIMENT OBLIGATORI

Real Decreto 1027/2007, de 20 de julio, por el que se aprueba el Reglamento de Instalaciones Térmicas en los Edificios. (RITE)
Real Decreto 842/2002 de 2 de agosto, por el que se aprueba el Reglamento Electrotécnico de Baja Tensión. REBT 2002
UNE-EN 60335-1:2002 Aparatos electrodomésticos y análogos. Seguridad. Parte 1: Requisitos generales.

5.- CONDICIONS DE CONTROL D'EXECUCIÓ I DE L'OBRA ACABADA

OPERACIONS DE CONTROL:
Les tasques de control a realitzar són les següents:
- Comprovació de la correcta implantació dels equips a l'obra.
- Control del procés del muntatge, verificar la correcta execució de la instal·lació.
- Comprovació de la correcta ubicació dels elements absorbents de vibracions segons indicacions del fabricant.
- Control específic als fan-coils:
    - Control de la situació dels fan-coils
    - Verificació de la correcta instal·lació del sistema de recollida d'aigua i condensats.
    - Verificació de la no existència de bosses d'aire, instal·lació dispositius de purga.
- Proves de funcionament. S'han de verificar les condicions de funcionament dels fan-coils: Arrencada/Aturada, sentit del gir del motor, temperatures, cabals d'aire, consum elèctric, funcionament dels elements de regulació i presència de filtres.
- Control del nivell sonor. Estudi acústic.
- Ajust i equilibrat segons la IT 2.3 del RITE.
- Certificat de garantia de fabricant, d'acord amb la Llei 23/2003, de 10 de juliol, de garanties a la venda de béns de consum.
- Manteniment de la instal·lació.
- Realització d'informe amb els resultats del control efectuat.

CRITERIS DE PRESA DE MOSTRES:
S'ha de comprovar un nombre d' aparells, determinat en cada cas per la DF, s'ha de comprovar especialment els situats en zones més desfavorables i s'ha de procurar mostrejar les diferents zones.

INTERPRETACIÓ DE RESULTATS I ACTUACIONS EN CAS D'INCOMPLIMENT:
En cas de resultats negatius i anomalies, s'han de corregir els defectes sempre que sigui possible, en cas contrari s'ha de substituir el material afectat.

BOMBA DE CALOR

1.- DEFINICIÓ I CONDICIONS DE LES PARTIDES D'OBRA EXECUTADES

Plantes refredadores d'aigua o bomba de calor muntades sobre bancada.
S'han considerat els següents tipus d'aparells:
- Plantes refredadores d'aigua o bomba de calor condensades per aire, amb ventiladors axials o

centrífugs, equipades amb compressor hermètic rotatiu o alternatiu
- Plantes refredadores d'aigua o bomba de calor condensades per aire, amb ventiladors axials o centrífugs, equipades amb compressor semihermètic alternatiu o de cargol
- Plantes refredadores d'aigua o bomba de calor condensades per aigua equipades amb compressor hermètic rotatiu o alternatiu
- Plantes refredadores d'aigua o bomba de calor condensades per aigua equipades amb compressor semihermètic alternatiu o de cargol
L'execució de la unitat d'obra inclou les operacions següents:
- Preparació de la zona de treball
- Replanteig de la unitat d'obra
- Fixació de l'aparell a la bancada
- Connexió a la xarxa elèctrica
- Connexió al circuit de control
- Connexió dels tubs del circuit d'aigua
- Connexió a la xarxa de drenatge
- Posada en marxa del equip
- Prova de servei
- Retirada de l'obra dels embalatges, retalls de tubs, etc.

CONDICIONS GENERALS:
La posició ha de ser la reflectida a la DT o, en el seu defecte, la indicada per la DF.
Ha de quedar fixada sòlidament a l'estructura de suport pels punts previstos a la documentació tècnica del fabricant i amb el sistema de fixació disposat pel fabricant. No s'han de transmetre vibracions ni sorolls a l'estructura de suport.
Tots els materials que intervenen en la instal·lació han de ser compatibles entre si. Per aquest motiu, el muntatge i les connexions dels equips han d'estar fets amb els materials i accessoris subministrats pel fabricant, o expressament aprovats per aquest.
Els elements de mesura, control, protecció i maniobra s'han d'instal·lar en llocs visibles i fàcilment accessibles, sense necessitat de desmuntar cap part de la instal·lació, particularment quan compleixin funcions de seguretat.
Els equips que necessitin operacions periòdiques de manteniment han de situar-se en emplaçaments que permetin la plena accessibilitat de totes les seves parts, atenent als requeriments mínims més exigents entre els marcats per la reglamentació vigent i les recomanacions del fabricant.
Per aquells equips proveïts d'elements que per una o altre raó hagin de quedar ocults, s'ha de preveure un sistema de fàcil accés per mitjà de portes, mampares, pannells o altres elements. La situació exacte d'aquests elements d'accés ha de ser indicada durant la fase de muntatge i quedarà reflectida en els plànols finals de la instal·lació.
Les parts mòbils de l'aparell, com ara ventiladors i comportes, s'han de poder moure lliurement sense entrar en contacte amb elements de l'obra, el conducte o la pròpia instal·lació.
Ha d'estar connectat a la xarxa d'alimentació elèctrica, la de protecció elèctrica, i la de control, amb cables de les seccions i tipus indicats a les instruccions tècniques del fabricant i que compleixin les especificacions fixades a les seves partides d'obra.
La instal·lació elèctrica de potència i la de control no poden anar sota el mateix conducte. En cas d'anar muntada sota una canal, aleshores han d'anar en compartiments diferents.
Les connexions elèctriques han d'estar fetes a dintre de les caixes de connexió.
No ha de ser possible el contacte accidental amb les parts elèctricament actives un cop acabades les feines de muntatge.
Els cables elèctrics han de quedar subjectats per la coberta a la carcassa de la caixa de connexions o de l'aparell, de manera que no es transmetin esforços a la connexió elèctrica.
Els conductors de fase, el neutre i el de protecció, han de quedar rígidament fixats mitjançant pressió de cargol als borns de connexió.
No s'han de transmetre esforços entre els elements de la instal·lació elèctrica (tubs, canals o cables) i els components de l'equip.
Els cables elèctrics han d'entrar als aparells pels punts previstos pel fabricant.
Les connexions dels equips i aparells a les canonades ha d'estar feta de manera que entre la canonada i l'aparell no es transmeti cap esforç, degut al propi pes i les vibracions.
Les connexions han de ser fàcilment desmuntables per tal de facilitar l'accés a l'equip en cas de reparació o substitució.
Els aparells han de funcionar sota qualsevol condició de càrrega sense produir vibracions o sorolls inacceptables.
La prova de servei ha d'estar feta.

2.- CONDICIONS DEL PROCÉS D'EXECUCIÓ

Abans de començar els treballs de muntatge, s'ha de fer un replanteig previ que ha de ser aprovat per la DF.
El muntatge s'ha de fer seguint les instruccions de la documentació tècnica del fabricant. S'ha de seguir la seqüència de muntatge proposada pel fabricant.
Tots els elements s'han d'inspeccionar abans de la seva col·locació.
La seva instal·lació no ha d'alterar les característiques de l'aparell.
S'ha de comprovar que les característiques tècniques de l'aparell corresponen a les especificades al projecte.
Les connexions a les diferents xarxes de servei es faran un cop tallats els corresponents subministraments.
Les connexions de la instal·lació frigorífica i les connexions de desguàs han de ser estanques. Han d'anar segellades amb el sistema d'estanquitat aprovat pel fabricant.
Abans d'efectuar les unions, es repassaran i netejaran els extrems dels tubs per eliminar les rebabes que hi puguin haver. Els extrems de les canonades han d'estar preparats d'acord amb el sistema de connexió que s'hagi de fer. Entre les dues parts de les unions s'ha d'interposar el material necessari per a la obtenció d'una estanquitat perfecta i duradora, a la temperatura i pressió de servei.
No es retiraran les proteccions de les boques de connexió fins que no es procedeixi a la seva unió.
Un cop instal·lat l'equip, s'ha de procedir a la retirada de l'obra de tots els materials sobrants com ara embalatges, retalls de tubs, etc.

3.- UNITAT I CRITERIS D'AMIDAMENT

Unitat de quantitat instal·lada, amidada segons les especificacions de la DT.

4.- NORMATIVA DE COMPLIMENT OBLIGATORI

Real Decreto 1027/2007, de 20 de julio, por el que se aprueba el Reglamento de Instalaciones Térmicas en los Edificios. (RITE)
Real Decreto 3099/1977, de 8 de septiembre, por el que se aprueba el Reglamento de Seguridad para Plantas e Instalaciones Frigorificas.
Real Decreto 1244/1979, de 4 de abril, por el que se aprueba el Reglamento de Aparatos a Presión.
Real Decreto 842/2002 de 2 de agosto, por el que se aprueba el Reglamento Electrotécnico de Baja Tensión. REBT 2002
* UNE-EN 60335-1:1997 Seguridad en los aparatos electrodomésticos y análogos. Parte 1: Requisitos generales.

5.- CONDICIONS DE CONTROL D'EXECUCIÓ I DE L'OBRA ACABADA

OPERACIONS DE CONTROL:
Les tasques de control a realitzar són les següents:
- Comprovació de la correcta implantació dels equips a l'obra.
- Comprovació de la correcta execució del muntatge; que els equips i materials instal·lats es

corresponen amb els especificats al projecte i els contractats amb l'empresa instal·ladora.
- Comprovació de la correcta ubicació dels elements absorbents de vibracions segons indicacions del fabricant.
- Comprovació de la correcta conducció dels ventiladors
- Comprovació de la situació de l'element en quan a la seva accessibilitat i distància respecte altres elements segons projecte i especificació dels fabricants.
- Control del nivell sonor. Estudi acústic.
- Verificació que hi ha instal·lats dispositius de control i protecció:
    - Dispositius de seguretat de pressió, pressòstats d'alta i baixa
    - Protecció tèrmica dels motors
    - Protecció contra el gel
    - Interruptor de flux
    - Control de capacitat de líquid refrigerant
    - Relè de retard de temps
- Verificació i amidament de característiques de funcionament dels equips: pressions, temperatura, potència elèctrica consumida, cabals d'aigua i pèrdua de càrrega en evaporadors.
- Ajust i equilibrat segons la IT 2.3 del RITE.
- Certificat de posta en marxa de fabricant
- Certificat de garantia de fabricant, d'acord amb la Llei 23/2003, de 10 de juliol, de garanties a la venda de béns de consum.
- Manteniment de la instal·lació segons RITE
- Realització d'informe amb els resultats del control efectuat.

CRITERIS DE PRESA DE MOSTRES:
S'han de controlar totes les plantes refredadores i bombes de calor.

INTERPRETACIÓ DE RESULTATS I ACTUACIONS EN CAS D'INCOMPLIMENT:
En cas de resultats negatius i detecció d'anomalies s'ha de procedir a la reparació o a la substitució total o parcial dels equips.

REIXES

1.- DEFINICIÓ I CONDICIONS DE LES PARTIDES D'OBRA EXECUTADES

Reixetes d'impulsió o retorn d'alumini.
S'han considerat els tipus de col·locació següents:
- Fixades al bastiment
- Recolzades sobre el bastidor
L'execució de la unitat d'obra inclou les operacions següents:
Reixetes fixades al bastiment:
- Col·locació del bastiment de muntatge
- Fixació de la reixeta al bastiment
Reixetes recolzades sobre bastiment:
- Col·locació de la reixeta a pressió en el seu allotjament

CONDICIONS GENERALS:
La posició ha de ser la reflectida a la DT o, en el seu defecte, la indicada per la DF.
Ha de quedar plana sobre l'allotjament.
La reixeta fixada al bastiment, ha de quedar sòlidament unida al bastiment de muntatge per mitjà del marc collat amb visos o a pressió.
La reixeta recolzada sobre el bastiment, ha de quedar situada en el seu allotjament i exercir una certa pressió. Ha de ser manipulable manualment.
Les toleràncies de posició han de ser les fixades a la partida d'obra del conducte.
Si la unitat terminal de retorn no incorpora cap dispositiu de recollida de brutícia, la seva part inferior ha de quedar a una distancia mínima de 10 cm del terra.
Si la unitat terminal d'impulsió permet l'entrada d'un cos estrany de grandària superior o igual a 10 mm, aleshores aquesta ha d'anar col·locada a una distancia mínima de 2 m del terra, mesurada respecte a la seva part inferior.

2.- CONDICIONS DEL PROCÉS D'EXECUCIÓ

La seva instal·lació no ha d'alterar les característiques de l'element.
Abans de començar els treballs de muntatge, s'ha de fer un replanteig previ que ha de ser aprovat per la DF.
La reixeta s'ha d'inspeccionar abans de la seva col·locació.
S'ha de comprovar que les característiques del producte corresponen a les especificades al projecte.

3.- UNITAT I CRITERIS D'AMIDAMENT

Unitat de quantitat instal·lada, amidada segons les especificacions de la DT.

4.- NORMATIVA DE COMPLIMENT OBLIGATORI

Real Decreto 1027/2007, de 20 de julio, por el que se aprueba el Reglamento de Instalaciones Térmicas en los Edificios. (RITE)

FILTRE D'AIRE

1.- DEFINICIÓ I CONDICIONS DE LES PARTIDES D'OBRA EXECUTADES

Filtres d'aire fixats al bastiment de muntatge.
S'han considerat els tipus següents:
- Poliamida amb bastiment metàl·lic o de cartró
- Poliuretà amb bastiment metàl·lic o de cartró
- Fibres sintètiques de poliester
- Malles metàl·liques amb bastiment de cartró
L'execució de la unitat d'obra inclou les operacions següents:
- Fixació del bastiment al conducte
- Col·locació del filtre en el seu allotjament

CONDICIONS GENERALS:
La posició ha de ser la reflectida a la DT o, en el seu defecte, la indicada per la DF.
El filtre s'ha d'instal·lar en un marc individual que formi part del conducte d'aire o de l'aparell corresponent, i amb un junt hermètic fet per mitjà d'una tanca fàcil de maniobrar.
S'ha d'orientar respecte al sentit de circulació de l'aire, de manera que l'aire net surti per la cara de la tela metàl·lica.
No hi han d'haber fuites entre el filtre d'aire i el conducte de ventilació.
La pols retinguda, o les fibres de l'element filtrant, no han de suposar cap risc per a les persones o els aparells expostas a l'aire filtrat.
El filtre ha de ser accessible per al seu manteniment. Pel costat de l'entrada d'aire, ha de tenir un espai totalment lliure d'obstacles, de 60 cm d'amplària, en tota la cara frontal.

2.- CONDICIONS DEL PROCÉS D'EXECUCIÓ

Abans de començar els treballs de muntatge, s'ha de fer un replanteig previ que ha de ser aprovat per la DF.

El filtre s'ha d'inspeccionar abans de la seva col·locació.
S'ha de comprovar que les característiques tècniques de l'aparell corresponen a les especificades al projecte.

3.- UNITAT I CRITERIS D'AMIDAMENT

Unitat de quantitat instal·lada, amidada segons les especificacions de la DT.

4.- NORMATIVA DE COMPLIMENT OBLIGATORI

Real Decreto 1027/2007, de 20 de julio, por el que se aprueba el Reglamento de Instalaciones Térmicas en los Edificios. (RITE)
UNE-EN 779:2003 Filtros de aire utilizados en ventilación general para eliminación de partículas. Determinación de las prestaciones de los filtros.

5.- CONDICIONS DE CONTROL D'EXECUCIÓ I DE L'OBRA ACABADA

OPERACIONS DE CONTROL:
Les tasques de control a realitzar són les següents:
- Comprovació de la correcta implantació dels equips a l'obra.
- Control del procés del muntatge, verificar la correcta execució de la instal·lació.
- Verificació que les vibracions no es transmeten al conducte.
- Verificació que els elements de subjecció tenen la mateixa resistència que la exigida al ventilador.
- Control específic dels ventiladors:
    - Control de la situació dels ventiladors
    - Verificació de la no existència de sorolls anormals
    - Comprovació d el funcionament del motor, consum (A) sentit de gir, velocitat (m/s), cabal (m3 /s), soroll (dBA)
    - Actuació elements de control (si n'hi ha)
- Certificat de garantia de fabricant, d'acord amb la Llei 23/2003, de 10 de juliol, de garanties a la venda de béns de consum.
- Manteniment de la instal·lació.
- Realització d'informe amb els resultats del control efectuat.

CRITERIS DE PRESA DE MOSTRES:
S'han de comprovar totes les unitats de ventilació.

INTERPRETACIÓ DE RESULTATS I ACTUACIONS EN CAS D'INCOMPLIMENT:
En cas de resultats negatius i anomalies, s'han de corregir els defectes sempre que sigui possible, en cas contrari s'ha de substituir el material afectat.

TUB FLEXIBLE

1.- DEFINICIÓ I CONDICIONS DE LES PARTIDES D'OBRA EXECUTADES

Conductes flexibles muntats superficialment.
S'han considerat els materials següents:
- Capes d'alumini, fibra i PVC
- Alumini, espiral d'acer i alumini encolat
L'execució de la unitat d'obra inclou les operacions següents:
- Col·locació dels suports per a muntatge superficial
- Col·locació dels tubs recolzats sobre estructura, i connectats per mitjà de maniguets i accessoris

CONDICIONS GENERALS:
Els conductes per al transport d'aire no poden allotjar conduccions d'altres instal·lacions mecàniques o elèctriques, ni ser travessats per aquestes.
S'han d'instal·lar els conductes muntats superficialment.
Cal que el recorregut d'aquests tubs no canviï de direcció bruscament, les corbes han de ser de radi ampli, i no hi ha mínims especificats.
Les unions s'han de fer amb maniguets mascles i accessoris del mateix diàmetre nominal.
La fixació als accessoris s'ha de fer amb abraçadora extensible de fleixos de xapa galvanitzada de 0,5 mm i passador de corda de piano.
Cal que durant el recorregut recolzin en tota la seva llargària sobre una estructura (cels rasos, etc.), perquè la seva extrema flexibilitat n'impossibilita la sustentació per suport d'abraçadores.
Les xarxes de conductes han d'estar equipades amb obertures de servei d'acord al que indica la norma UNE-ENV 12097 per a permetre les operacions de neteja i desinfecció.
Els elements instal·lats han de ser desmuntables i tenir una obertura d'accés o una secció desmuntable de conducte per a permetre les operacions de manteniment.
Els falsos sostres han de tenir registres d'inspecció en correspondència amb els registres de conductes i els aparells situats als mateixos.
Els conductes flexibles s'han d'instal·lar totalment desplegats i amb corbes de radi igual o major que el diàmetre nominal. La longitud màxima permesa és de 1,2 m.

2.- CONDICIONS DEL PROCÉS D'EXECUCIÓ

Abans de començar els treballs de muntatge, s'ha de fer un replanteig previ que ha de ser aprovat per la DF.
Els conductes s'han d'inspeccionar i netejar abans de la seva col·locació.

3.- UNITAT I CRITERIS D'AMIDAMENT

m de llargària instal·lada, amidada segons les especificacions de la DT, entre els eixos dels elements o dels punts per connectar.
Aquest criteri inclou les pèrdues de material com a conseqüència dels retalls.

4.- NORMATIVA DE COMPLIMENT OBLIGATORI

Real Decreto 1027/2007, de 20 de julio, por el que se aprueba el Reglamento de Instalaciones Térmicas en los Edificios. (RITE)

5.- CONDICIONS DE CONTROL D'EXECUCIÓ I DE L'OBRA ACABADA

OPERACIONS DE CONTROL:
Les tasques de control a realitzar són les següents:
- Comprovació de la correcta implantació de la instal·lació a l'obra.
- Control de procés de muntatge i verificació de la correcta execució de la instal·lació:
    - Verificació radis cobertura, peces d'unió entre trams de forma geomètrica diferent
    - Verificació de l'accessibilitat als conductes i comportes
    - Verificació de la suportació de conductes segons UNE 100103
- Control de l'aïllament tèrmic de conductes segons especificacions
- Comprovació de l'estanquitat en conductes
- Comprovació del nivell sonor, velocitat i cabals en reixes i difusors.
- Comprovació de l'equilibrat dels difusors
- Ajust i equilibrat segons la IT 2.3 del RITE.
- Proves de recepció de xarxes de conductes:
    - Neteja interior de la xarxa de conductes d'aire: s'ha d'efectuar un cop s'hagi completat el muntatge

de la xarxa i de la unitat de tractament d'aire, però abans de connectar les unitats terminals.
- Abans que la xarxa es torni inaccessible per la instal·lació d'aïllament tèrmic o el tancament d'obres de manyeria i de falsos sostres, s'han de realitzar proves de resistència mecànica i de estanquitat per a establir si s'ajusten al servei requerit, d'acord amb el projecte.
- Per a la realització de proves, las obertures dels conductes han de tancar-se rígidament i quedar perfectament segellades.
- Realització d'informe amb els resultats del control efectuat.

CRITERIS DE PRESA DE MOSTRES:
S'ha de comprovar l'execució de conductes en diferents zones segons determini en cada cas la DF. El nivell sonor dels difusors i l'equilibrat s'ha de comprovar per mostreig intentant englobar les diferents zones.

INTERPRETACIÓ DE RESULTATS I ACTUACIONS EN CAS D'INCOMPLIMENT:
En cas de resultats negatius i anomalies, s'han de corregir els defectes sempre que sigui possible, en cas contrari s'ha de substituir el material afectat.

TUB DE COURE

1.- DEFINICIÓ I CONDICIONS DE LES PARTIDES D'OBRA EXECUTADES

Conduccions amb tub de coure semidur o recuit, col·locades i els seus elements auxiliars de connexió.
S'han considerat els tipus d'unitat d'obra següents:
- Instal·lació dels tubs
S'han considerat els tipus d'unió següents:
- Connectat a pressió
- Soldat per capil·laritat
- Soldat per capil·laritat amb soldadura forta d'aliatge de plata, en tubs per a instal·lacions frigorífiques
S'han considerat els tipus de col·locació següents:
- Col·locació superficial
- Soterrat
- Encastat
- Col·locat a l'interior de canals
S'han considerat els graus de dificultat de muntatge següents:
- Grau baix, que correspon a una xarxa de trams llargs, amb pocs accessoris i situada un llocs fàcilment accessibles (muntants, etc.)
- Grau mitjà, que correspon a una xarxa equilibrada en trams lineals i amb accessoris (distribucions d'aigua, gas, calefacció, etc.)
- Grau alt, que correspon a una xarxa amb predomini d'accessoris sobre trams rectes (sala de calderes, escalfadors, etc.)
L'execució de la unitat d'obra inclou les operacions següents:
Tubs:
- Replanteig del traçat
- Muntatge en la seva posició definitiva
- Execució de totes les unions necessàries
- Retirada de l'obra de retalls de tubs, materials per a junts, etc.

CONDICIONS GENERALS:
La posició ha de ser la reflectida a la DT o, en el seu defecte, la indicada per la DF.
Les unions han de ser estanques.
Tots els materials que intervenen en la instal·lació han de ser compatibles entre si.

TUBS:
En les instal·lacions amb tubs connectats a pressió, totes les unions, canvis de direcció i sortides de ramals s'han de fer únicament per mitjà dels accessoris de compressió.
En les instal·lacions de tub soldat per capil·laritat, totes les unions, canvis de direcció i sortides de ramals s'han de fer únicament per mitjà d'accessoris soldats per capil·laritat.
En les instal·lacions de tub soldat amb soldadura forta (amb aliatge de plata), totes les unions entre tubs i entre aquests i els accessoris, han d'estar fetes amb soldadura d'aquest tipus.
El tub no ha de quedar aixafat en les corbes. La secció del tub s'ha de mantenir aproximadament constant al llarg de tot el recorregut.
Les tuberies per les que circulen gasos amb presència eventual de condensats, han de tenir un pendent mínim del 0,5% per a possibilitar l'evacuació d'aquests condensats.
La superfície del tub o del calorifugant, si n'hi ha d'haver, ha d'estar a >= 300 mm de qualsevol conductor elèctric i s'ha de procurar que passi per sota.
La canonada que, en règim de treball, s'escalfi, s'ha de separar de les veïnes >= 250 mm.
Les conduccions que portin aigua freda han d'anar isolades amb una barrera de vapor, igual o superior a 200 MPa m s/g
El pas a través d'elements estructurals s'ha de fer amb passamurs i l'espai que quedi s'ha d'omplir amb material elàstic. Els passamurs han de sobresortir >= 3 mm del parament. Dins del passamurs no hi pot quedar cap accessori.
La canonada no pot travessar xemeneies ni conductes.

TUBS COL·LOCATS SUPERFICIALMENT:
Els tubs han de ser accessibles. Les canonades s'han d'estendre perpendicularment o paral·lelament respecte a l'estructura de l'edifici. Les horitzontals han de passar preferentment a prop del paviment o del sostre.
La separació entre els tubs o entre aquests i els paraments ha de ser >= 30 mm. Aquesta separació ha d'augmentar convenientment si han d'anar aïllats.
Els dispositius de suport han d'estar situats de tal manera que garanteixin l'estabilitat i l'alineació del tub.
Els suports s'han de fixar amb tacs i visos. Entre el suport i el tub s'ha d'interposar una anella elàstica.
El suport no s'ha de soldar al tub.
No es poden transmetre esforços entre la canonada i els elements que la suporten.
Separació màxima entre suports (en metres):

	Diàmetre del tub (mm)			
	6 - 8	12 - 22	28 - 54	64 - 108
Trams verticals	<= 1,8	<= 2,4	<= 3	<= 3,7
Trams horitzontals	<= 1,2	<= 1,8	<= 2,4	<= 3

Toleràncies d'instal·lació:
- Nivell o aplomat: <= 2 mm/m, <= 15 mm/total

TUBS ENCASTATS:
Cal assegurar-se que el medi que l'envolta no sigui agressiu.
Han de disposar d'un tractament anticorrosiu adequat i anar dins de beines de protecció adequada, que permeti la lliure dilatació.
S'han de preveure registres i el traçat amb pendent per al seu buidatge o purga.
Toleràncies d'instal·lació:
- Nivell o aplomat: <= 2 mm/m, <= 15 mm/total

TUBS COL·LOCATS A L'INTERIOR DE CANALS:
El tub, o en el seu defecte l'aïllament que porti, ha de quedar subjectat a la canal mitjançant els accessoris de fixació del fabricant de la canal, o en el seu defecte, amb algun mitjà expressament aprovat per aquest.
No es poden transmetre esforços entre la canal i el tub.

TUBS SOTERRATS:
Cal assegurar-se que el medi que l'envolta no sigui agressiu.
Hauran de disposar d'un tractament anticorrosiu adequat i anar envoltades de sorra fina rentada o inert.
S'han de preveure registres i el traçat amb pendent per al seu buidatge o purga.

2.- CONDICIONS DEL PROCÉS D'EXECUCIÓ

CONDICIONS GENERALS:
Abans de començar els treballs de muntatge, s'ha de fer un replanteig previ que ha de ser aprovat per la DF.
Tots els elements s'han d'inspeccionar abans de la seva col·locació.
La seva instal·lació no ha d'alterar les característiques dels elements.
Les connexions a la xarxa de servei s'han de fer un cop tallat el subministrament.

TUBS:
Per a fer la unió dels tubs no s'han de forçar ni deformar els extrems.
Cada cop que s'interromp el muntatge, cal tapar els extrems oberts.
Un cop acabada la instal·lació s'ha de netejar interiorment i fer-hi passar un dissolvent d'olis i greixos.

TUBS COL·LOCATS A L'INTERIOR DE CANALS:
En canals tancades, la base ha d'estar col·locada en tot el seu recorregut abans de la col·locació del tub.
En canals obertes, els accessoris de fixació del tub i que alhora suporten la tapa de la canal han d'estar col·locats abans de la col·locació del tub.
Es tindrà cura de no malmetre la canal durant les operacions de soldeig i de muntatge del tub.

3.- UNITAT I CRITERIS D'AMIDAMENT

TUBS:
m de llargària instal·lada, amidada segons les especificacions de la DT, entre els eixos dels elements o dels punts per connectar.
Aquest criteri inclou les pèrdues de material com a conseqüència dels retalls.

4.- NORMATIVA DE COMPLIMENT OBLIGATORI

La normativa ha de ser l'específica a l'ús a què es destini.

5.- CONDICIONS DE CONTROL D'EXECUCIÓ I DE L'OBRA ACABADA

OPERACIONS DE CONTROL:
Les tasques de control a realitzar són les següents:
- Comprovació de la correcta implantació de les conduccions a l'obra segons el traçat previst.
- Verificació de l'ús de passa murs quan els tubs travessin forjats o parets.
- Verificació que l'execució es fa amb els pendents previstos al projecte segons l'ús de la instal·lació.
- S'han de realitzar les proves d'estanquitat, neteja i resistència mecànica establertes al RITE. Les proves d'estanquitat s'han de realitzar d'acord a la norma UNE 100151 o a UNE-ENV 12108, en funció del tipus de fluid transportat.
- Verificació de l'ús dels elements d'unió adequats, la correcta execució de soldadures, i l'ús dels elements d'interconnexió adequats amb els equips de la instal·lació.
- Manteniment de la instal·lació.
- Realització i emissió d'informe amb resultats dels controls i dels assaigs realitzats i de quantificació dels mateixos.

CRITERIS DE PRESA DE MOSTRES:
S'ha de verificar per mostreig diferents punts de la instal·lació, en cas de deficiències, s'ha de realitzar un mostreig extensiu.
La prova d'estanquitat s'ha de realitzar globalment o per sectors, verificant tota la instal·lació. Als trams d'instal·lació ocults o encastats, s'ha de realitzar un assaig previ, abans de l'ocultació dels tubs.

INTERPRETACIÓ DE RESULTATS I ACTUACIONS EN CAS D'INCOMPLIMENT:
En cas de deficiències de material o execució, si es pot esmenar sense canviar materials, s'ha de procedir a fer-ho. En cas contrari, s'ha de procedir a canviar tot el material afectat.
En cas de manca d'elements o discrepàncies amb el projecte, s'ha de procedir a l'adequació, d'acord amb el que determini la DF.

INSTAL·LACIÓ DE GAS NATURAL

ESCALFADOR INSTANTANI

1.- DEFINICIÓ I CONDICIONS DE LES PARTIDES D'OBRA EXECUTADES

Escalfadors instantanis de gas col·locats amb fixacions murals i connectats.
Es consideren incloses dins d'aquesta unitat d'obra les operacions següents:
- Fixació de l'aparell
- Connexió a la xarxa d'aigua i gas
- Col·locació dels junts corresponents de l'aparell
- Connexió del conducte d'evacuació de fums
- Prova de servei

CONDICIONS GENERALS:
L'aparell col·locat amb fixacions murals, ha de quedar fixat mitjançant quatre perns de 10 mm de diàmetre, connectats amb contraplaques i encastats 80 mm en el suport.
Cal que quedi suficientment separat dels paraments que l'envolten, de manera que es pugui instal·lar i manipular.
El tub d'evacuació de gasos cremats ha d'estar connectat per sobre del dispositiu antiretorn, amb un tram vertical posterior >= 20 cm.
Les connexions amb els diferents tubs no han de tenir fuites, cal que siguin rígides, sense soldadures de tipus tou.
Abans i després de l'escalfador s'ha d'instal·lar una aixeta de pas, segons les especificacions del seu plec.
La posició ha de ser la reflectida a la DT o, en el seu defecte, la indicada per la DF.
Ha d'estar feta la prova d'instal·lació.
L'instal·lador cal que aporti l'acta de posada en servei.
Distància de l'aparell a d'altres aparells amb flama: >= 40 cm
Distància del dispositiu antiretorn al terra: >= 180 cm
Distància als paraments laterals: >= 15 cm
Toleràncies d'instal·lació:
- Posició: ± 20 mm
- Aplomat (posició vertical): ± 3 mm

2.- CONDICIONS DEL PROCÉS D'EXECUCIÓ

Abans de fer l'acoblament per soldadura, s'ha de netejar l'interior i l'exterior del broquet fregant-lo amb paper abrasiu.

3.- UNITAT I CRITERIS D'AMIDAMENT

Unitat de quantitat instal·lada, amidada segons les especificacions de la DT.

4.- NORMATIVA DE COMPLIMENT OBLIGATORI

Decreto 1651/1974 de 7 de marzo, por el que se aprueba el Reglamento de Aparatos que Utilizan Combustibles Gaseosos.

XEMENEIA

1.- DEFINICIÓ I CONDICIONS DE LES PARTIDES D'OBRA EXECUTADES

Xemeneies circulars metàl·liques per a la conducció dels productes de la combustió des dels aparells fins a l'atmòsfera exterior.
S'han considerat els tipus següents:
- Elements per a la formació de xemeneia metàl·lica modular de parets múltiples
- Tubs de formació helicoïdal de parets múltiples per a la formació de xemeneies
L'execució de la unitat d'obra inclou les operacions següents:
- Replanteig de la unitat d'obra
- Col·locació dels suports
- Col·locació dels mòduls connectant-los amb junts i abraçadores
- Comprovació de la unitat d'obra
- Retirada de l'obra de les restes d'embalatges, retalls, etc.

CONDICIONS GENERALS:
La posició ha de ser la reflectida a la DT o, en el seu defecte, la indicada per la DF.
La xemeneia no ha d'anar travessada per cap element aliè al propi sistema d'evacuació de fums, ja siguin suports, tubs d'altres instal·lacions, etc.
Ha de ser totalment independent dels elements estructurals i de tancament de l'edifici, al que anirà unida únicament a través dels suports, dissenyats per permetre la lliure dilatació de la xemeneia.
En les xemeneies muntades en patis interiors o en galeries tècniques d'instal·lacions, la temperatura de la paret exterior en condicions de potència màxima nominal no ha de superar els 85ºC.
Quan les xemeneies estan muntades a dintre d'un conducte d'obra s'ha de verificar que en condicions de funcionament a potència nominal i a temperatura ambient, la temperatura de la paret dels locals contigus no sigui superior en 5ºC a la temperatura ambient del projecte del local, i en qualsevol cas, no superior als 28ºC.
Toleràncies d'instal·lació:
- Aplomat: 2/1000, <= 15 mm

TRAM HORITZONTAL:
El tram horitzontal de la xemeneia, si n'hi ha, ha de ser el més curt possible i fàcilment accessible en tota la seva llargària per tal de facilitar-ne les operacions de neteja.
Ha de tenir un pendent mínim del 3% cap al generador per tal de facilitar la recollida dels condensats.
S'han d'evitar, en la mesura del possible, els canvis de direcció i de secció. Quan aquests siguin imprescindibles, es dissenyaran amb el mínim angle de desviació possible. Els canvis de secció s'han de fer amb el mínim angle de divergència possible.

TRAM VERTICAL:
La unió entre el tram horitzontal i/o inclinat i el vertical es farà amb les peces i accessoris adequats amb la finalitat d'evitar turbulències.
La base del tram vertical ha de disposar d'un mòdul de recollida de sutge, condensats i pluvials, proveït d'un registre de neteja i d'un drenatge que haurà d'estar connectat a la xarxa de sanejament. En el cas de calderes que funcionin en condicions humides, els condensats s'hauran de neutralitzar abans d'abocar-los a la xarxa de sanejament. En xemeneies que donin servei a calderes estanques, aquest mòdul haurà de disposar d'un sistema de regulació de tir.
En el tram vertical s'evitaran els canvis de direcció i de secció. De ser necessaris, els canvis de direcció es faran amb radis de curvatura iguals o superiors a 1,5 vegades el diàmetre hidràulic de la canonada en aquell tram, i els canvis de secció amb angles de divergència iguals o inferiors a 15°.

BOCA DE SORTIDA:
La boca de sortida de fums a l'exterior es situarà de manera que s'eviti la contaminació produïda per gasos, vapors i partícules sòlides en zones ocupades permanentment per persones.
El mòdul final ha d'afavorir l'ascensió lliure de la columna de fums.

ACCESSORIS:
S'han de preveure registres de neteja a cada canvi de direcció, exceptuant la sortida de les calderes.
Els registres han d'estar situats a llocs fàcilment accessibles.
Els orificis han de tenir un diàmetre entre 5 i 10 mm i han d'estar proveïts d'un tub de protecció roscat d'uns 100 mm de llargària, soldat o ancorat a la paret de la xemeneia, i proveït d'una tapa de tancament.
En el cas d'orificis destinats a allotjar aparells de forma permanent, l'hermeticitat entre la paret de la xemeneia i l'element sensible de l'instrument s'ha d'assegurar amb l'aplicació de materials segellants de característiques adients a la agressivitat dels fums.

2.- CONDICIONS DEL PROCÉS D'EXECUCIÓ

Abans de procedir a les feines de muntatge es farà un replanteig previ que ha de ser aprovat per la DF.
S'ha de comprovar que les característiques tècniques dels materials corresponen a les especificades al projecte.
S'han d'aturar les feines quan es treballi a l'exterior i la velocitat del vent sigui superior a 50 km/h, plogui o les temperatures es trobin fora de l'interval comprés entre 5ºC i 40ºC. Si un cop realitzats els treballs es donen aquestes condicions, s'han de revisar i assegurar les parts fetes.
En cas d'interrompre les tasques de muntatge, es taparan els extrems per tal d'evitar l'entrada d'aigua i de brutícia. Quan es reprenguin els treballs s'ha de comprovar que no s'hagi introduït cap cos estrany a l'interior dels tubs.
El muntatge s'ha de fer d'acord amb les instruccions de la DT. del fabricant i les de la normativa vigent.
La descàrrega i manipulació dels components de la xemeneia s'ha de fer de forma que no rebin cops.
Durant el procés de col·locació no s'han de produir desperfectes.
Tots els elements s'han d'inspeccionar abans de la seva col·locació.
Per a fer la unió dels mòduls no s'han de forçar ni deformar els extrems. Les unions estaran fetes amb els materials i accessoris subministrats pel fabricant. No es poden fer modificacions als elements de la xemeneia.
Un cop acabada la col·locació de la xemeneia es procedirà a la retirada de l'obra de les restes d'embalatges, materials sobrants, retalls, etc.

3.- UNITAT I CRITERIS D'AMIDAMENT

ELEMENTS AMIDATS PER UNITATS:
Unitat de quantitat instal·lada, amidada segons les especificacions de la DT.

ELEMENTS AMIDATS EN M:
m de llargària instal·lada, amidada segons les especificacions de la DT, entre els eixos dels elements o dels punts per connectar.
Aquest criteri inclou les pèrdues de material com a conseqüència dels retalls.

4.- NORMATIVA DE COMPLIMENT OBLIGATORI

NORMATIVA GENERAL:
Real Decreto 1027/2007, de 20 de julio, por el que se aprueba el Reglamento de Instalaciones Térmicas en los Edificios. (RITE)
UNE 123001:2005 Cálculo y diseño de chimeneas metálicas. Guía de aplicación.
UNE-EN 13384-1:2003 Chimeneas. Métodos de cálculo térmicos y de fluidos dinámicos. Parte 1: Chimeneas que se utilizan con un único aparato.
UNE-EN 13384-1/AC:2004 Chimeneas. Métodos de cálculo térmicos y de fluidos dinámicos. Parte 1: Chimeneas que se utilizan con un único aparato.
UNE-EN 13384-2:2005 Chimeneas. Métodos de cálculo térmicos y fluido-dinámicos. Parte 2: Chimeneas que prestan servicio a más de un generador de calor.

XEMENEIES METÀL.LIQUES MODULARS:
UNE-EN 1856-1:2004 Chimeneas. Requisitos para chimeneas metálicas. Parte 1: Chimeneas modulares.
UNE-EN 1856-1:2004/1M:2005 Chimeneas. Requisitos para chimeneas metálicas. Parte 1: Chimeneas modulares.

5.- CONDICIONS DE CONTROL D'EXECUCIÓ I DE L'OBRA ACABADA

OPERACIONS DE CONTROL:
Les tasques de control a realitzar són les següents:
- Comprovació de la correcta implantació dels equips a l'obra.
- Control del procés del muntatge, verificar la correcta execució de la instal·lació.
- Verificació que les vibracions no es transmeten al conducte.
- Verificació que els elements de subjecció tenen la mateixa resistència que la exigida al ventilador.
- Control específic dels ventiladors:
    - Control de la situació dels ventiladors
    - Verificació de la no existència de sorolls anormals
    - Comprovació d el funcionament del motor, consum (A) sentit de gir, velocitat (m/s), cabal (m3 /s), soroll (dBA)
    - Actuació elements de control (si n'hi ha)
- Certificat de garantia de fabricant, d'acord amb la Llei 23/2003, de 10 de juliol, de garanties a la venda de béns de consum.
- Manteniment de la instal·lació.
- Realització d'informe amb els resultats del control efectuat.

CRITERIS DE PRESA DE MOSTRES:
S'han de comprovar totes les unitats de ventilació.

INTERPRETACIÓ DE RESULTATS I ACTUACIONS EN CAS D'INCOMPLIMENT:
En cas de resultats negatius i anomalies, s'han de corregir els defectes sempre que sigui possible, en cas contrari s'ha de substituir el material afectat.

REIXA DE VENTILACIÓ

1.- DEFINICIÓ I CONDICIONS DE LES PARTIDES D'OBRA EXECUTADES

Reixetes metàl·liques per a ventilació de recintes amb gas, fixades mecànicament.
L'execució de la unitat d'obra inclou les operacions següents:
- Replanteig de la unitat d'obra
- Fixació de la reixeta
- Retirada de l'obra de les restes d'embalatges, etc.

CONDICIONS GENERALS:
La posició ha de ser la reflectida a la DT o, en el seu defecte, la indicada per la DF.
Ha de quedar amb els costats aplomats i en el mateix pla que el parament.
La reixeta ha de quedar fixada sòlidament al suport pels orificis de subjecció disposats pel fabricant.
Toleràncies d'execució:
- Posició horitzontal: ± 20 mm
- Aplomat: ± 2%

2.- CONDICIONS DEL PROCÉS D'EXECUCIÓ

La seva instal·lació no ha d'alterar les característiques de l'element.
Abans de començar els treballs de muntatge, s'ha de fer un replanteig previ que ha de ser aprovat per la DF.
La reixeta s'ha d'inspeccionar abans de la seva col·locació.
S'ha de comprovar que les característiques del producte corresponen a les especificades al projecte.
Un cop acabada la instal·lació, es procedirà a la retirada de la obra de les restes d'embalatges i material d'instal·lació.

3.- UNITAT I CRITERIS D'AMIDAMENT

Unitat de quantitat instal·lada, amidada segons les especificacions de la DT.

4.- NORMATIVA DE COMPLIMENT OBLIGATORI

Real Decreto 1027/2007, de 20 de julio, por el que se aprueba el Reglamento de Instalaciones Térmicas en los Edificios. (RITE)
Real Decreto 919/2006, de 28 de julio, por el que se aprueba el Reglamento técnico de distribución y utilización de combustibles gaseosos y sus instrucciones técnicas complementarias ICG01 a 11.

INSTAL·LACIÓ D'ELECTRICITAT

CAIXA GENERAL DE PROTECCIÓ

1.- DEFINICIÓ I CONDICIONS DE LES PARTIDES D'OBRA EXECUTADES

Caixa general de protecció i mesura, de poliester, amb porta i finestreta, per un comptador monofàsic o trifàsic i amb rellotge o sense, i muntada superficialment.
L'execució de la unitat d'obra inclou les operacions següents:
- Col·locació i anivellament

CONDICIONS GENERALS:
La caixa ha de quedar muntada superficialment i fixada sòlidament al parament per un mínim de quatre punts.
La posició ha de ser la fixada a la DT.
La caixa ha d'estar col·locada a una alçària compresa entre 1,50 i 1,80 m.
La caixa ha de ser precintable.
Toleràncies d'instal·lació:
- Posició: ± 20 mm
- Aplomat: ± 2%

2.- CONDICIONS DEL PROCÉS D'EXECUCIÓ

No hi ha condicions específiques del procés d'instal·lació.

3.- UNITAT I CRITERIS D'AMIDAMENT

Unitat de quantitat instal·lada, amidada segons les especificacions de la DT.

4.- NORMATIVA DE COMPLIMENT OBLIGATORI

Real Decreto 842/2002 de 2 de agosto, por el que se aprueba el Reglamento Electrotécnico de Baja Tensión. REBT 2002

CONJUNT DE PROTECCIÓ I MESURA

1.- DEFINICIÓ I CONDICIONS DE LES PARTIDES D'OBRA EXECUTADES

Conjunt de protecció i mesura per a comptadors trifàsics, col·locats superficialment.
L'execució de la unitat d'obra inclou les operacions següents:
- Muntatge, fixació i nivellació
- Connexionat

CONDICIONS GENERALS:
S'ha d'instal·lar a l'interior del local o a la façana, en lloc accessible fàcilment, a prop de l'entrada i a una alçada entre 0,50 i 1,80 m.
Segons el grau d'electrificació s'ha d'instal·lar la protecció contra contactes indirectes (interruptors diferencials) i PIA (Interruptors magnetotèrmics) necessaris.
Els comptadors han d'estar fixats sobre una paret, mai sobre un envà.
Sobre les bases s'han de col·locar els fusibles de seguretat.
S'han de complir les especificacions de la ITC-MIE-BT-019.
Un cop instal·lat i connectat a la xarxa, no han de ser accessibles les parts que hagin d'estar en tensió.
Les fases (o fase i neutre) i el conductor de protecció, si n'hi ha, han d'estar connectades als borns de la fase per pressió del cargol.
Ha de quedar amb els costats aplomats i en el mateix pla que el parament.
La posició ha de ser la fixada a la DT.
Quan es col·loca muntat superficialment, l'element ha de quedar fixat sòlidament al suport.
Quan es col·loca encastat, l'element ha de quedar fixat sòlidament a la caixa de mecanismes, la qual ha de complir les especificacions fixades en el seu plec de condicions.
Resistència de les connexions a la tracció: >= 3 kg
Toleràncies d'instal·lació:
- Posició: ± 20 mm
- Aplomat: ± 2%

2.- CONDICIONS DEL PROCÉS D'EXECUCIÓ

No hi ha condicions específiques del procés d'instal·lació.

3.- UNITAT I CRITERIS D'AMIDAMENT

Unitat de quantitat instal·lada, amidada segons les especificacions de la DT.

4.- NORMATIVA DE COMPLIMENT OBLIGATORI

Real Decreto 842/2002 de 2 de agosto, por el que se aprueba el Reglamento Electrotécnico de Baja Tensión. REBT 2002
UNE-EN 60669-1:1996 Interruptores para instalaciones eléctricas fijas, domésticas y análogas. Parte 1: Prescripciones generales.

TUB RÍGID

1.- DEFINICIÓ I CONDICIONS DE LES PARTIDES D'OBRA EXECUTADES

Tub rígid no metàl·lic de fins a 160 mm de diàmetre nominal, connectat roscat o endollat.
S'han considerat els tipus de col·locació següents:
- Muntat com a canalització soterrada
- Muntat superficialment
L'execució de la unitat d'obra inclou les operacions següents:
- Replanteig del traçat del tub
- Estesa, fixació i curvat
- Preparació dels extrems dels tubs i execució de les unions entre trams i amb els accessoris
- Comprovació de la unitat d'obra
- Retirada de la obra de les restes d'embalatges, retalls de tubs, etc.

CONDICIONS GENERALS:
Els canvis de direcció s'han de fer mitjançant corbes d'acoblament, escalfant-les lleugerament, sense que es produeixin canvis sensibles a la secció.
Quan les unions són roscades, han d'estar fetes amb maniguets amb rosca.
Quan les unions són endollades s'han de fer amb maniguets llisos.
Toleràncies d'instal·lació:
- Posició: ± 20 mm
- Alineació: ± 2%, <= 20 mm/total

CANALITZACIÓ SOTERRADA:
El tub ha de quedar instal·lat al fons de rases obertes que després s'han de reblir.
Les unions s'han de fer mitjançant connexió a pressió.
Les unions que no puguin anar directament connectades s'han de fer amb maniguets aïllants.
L'estanqueïtat dels junts s'ha d'aconseguir amb cinta aïllant i resistent a la humitat.
Cada tub ha de protegir un sol cable o un conjunt de cables unipolars que constitueixin un mateix sistema.
El tub ha de quedar envoltat de sorra o terra garbellada. Aquestes han de complir les especificacions fixades al seu plec de condicions.
Sobre la canalització s'ha de col·locar una capa o una coberta d'avís, de protecció mecànica (maons, plaques de formigó, etc.).
El radi curvatura ha d'estar dintre dels límits marcats pel fabricant.
Fondària de les rases: >= 40 cm
Distància a línies telefòniques, tubs de sanejament, aigua i gasos: >= 20 cm

Distància entre el tub i la capa de protecció: >= 10 cm

COL·LOCAT SUPERFICIALMENT:
Han de quedar fixades al suport per mitjà de brides o abraçadores protegides contra la corrosió i sòlidament subjectes.
Distància entre les fixacions:
- Trams horitzontals: <= 60 cm
- Trams verticals: <= 80 cm
Distància a línies telefòniques, tubs de sanejament, aigua i gasos: >= 25 cm
Distància entre registres: <= 1500 cm
Nombre de corbes de 90° entre dos registres consecutius: <= 3
Penetració del tub dins les caixes: 1 cm
Toleràncies d'instal·lació:
- Distància de la grapa al vèrtex de l'angle en els canvis de direcció: ± 5 mm
- Penetració del tub dins les caixes: ± 2 mm

2.- CONDICIONS DEL PROCÉS D'EXECUCIÓ

Abans de començar els treballs de muntatge es farà un replanteig previ que serà aprovat per la DF
Les unions s'han de fer amb els accessoris subministrats pel fabricant o expressament aprovats per aquest. Els accessoris d'unió i en general tots els accessoris que intervenen en la canalització han de ser els adequats al tipus i característiques del tub a col·locar.
S'ha de comprovar que les característiques del producte a col·locar corresponen a les especificades a la DT del projecte.
Els tubs s'han d'inspeccionar abans de la seva col·locació.
La seva instal·lació no n'ha d'alterar les característiques.
Un cop acabades les tasques de muntatge, es procedirà a la retirada de l'obra de les restes d'embalatges, retalls de tubs, etc.

3.- UNITAT I CRITERIS D'AMIDAMENT

m de llargària instal·lada, amidada segons les especificacions de la DT, entre els eixos dels elements o dels punts per connectar.
Aquest criteri inclou les pèrdues de material com a conseqüència dels retalls.
La instal·lació inclou els accessoris i les fixacions.

4.- NORMATIVA DE COMPLIMENT OBLIGATORI

Real Decreto 842/2002 de 2 de agosto, por el que se aprueba el Reglamento Electrotécnico de Baja Tensión. REBT 2002
UNE-EN 50086-1:1995 Sistemas de tubos para instalaciones eléctricas. Parte 1: Requisitos generales.
UNE-EN 50086-2-1:1997 Sistemas de tubos para instalaciones eléctricas. Parte 2-1: Requisitos particulares para sistemas de tubos rígidos.
UNE-EN 50086-2-2:1997 Sistemas de tubos para instalaciones eléctricas. Parte 2-1: Requisitos particulares para sistemas de tubos curvables.
UNE-EN 50086-2-4:1995 Sistemas de tubos para instalaciones eléctricas. Parte 2-4: Requisitos particulares para sistemas de tubos enterrados.

CONDUCTOR DE COURE

1.- DEFINICIÓ I CONDICIONS DE LES PARTIDES D'OBRA EXECUTADES

Estesa i col·locació de cable elèctric destinat a sistemes de distribució en tensió baixa i instal·lacions en general, per a serveis fixes, amb conductor de coure, de tensió assignada 0,6/1kV.
S'han considerat els tipus següents:
- Cables unipolars o multipolars (tipus mànega, sota coberta única) amb aïllament de polietilè reticulat (XLPE) i coberta de policlorur de vinil (PVC) de designació UNE RV.
- Cables unipolars o multipolars (tipus mànega, sota coberta única) amb aïllament de polietilè reticulat (XLPE) i coberta de material lliure d'halògens a base de poliolefina, de baixa emissió de gasos tòxics i corrosius, de designació UNE RZ1K (AS).
- Cable trenat en feix de designació UNE RZ formant línies aèries.
- Cables subterranis de designació UNE RFV.
S'han considerat els tipus de col·locació següents:
- Cables UNE RZ sense conductor neutre fiador per anar col·locats sense tensió sobre façanes i sostres.
- Cables UNE RZ amb conductor neutre fiador per anar col·locats amb tensió sobre suports.
- Cables UNE RFV per anar directament enterrats
- Cables UNE RFV, RV, RZ1K per anar col·locats en tubs
- Cables UNE RV, RZ1K per anar muntats superficialment
L'execució de la unitat d'obra inclou les operacions següents:
- Estesa, col·locació i tibat del cable si es el cas
- Connexió a les caixes i mecanismes, en el seu cas

CONDICIONS GENERALS:
Els empalmaments i derivacions s'han de fer amb borns o regletes de connexió, prohibint-se expressament el fer-ho per simple recargolament o enrrotllament dels fils.
El recorregut ha de ser l'indicat a la DT.
Els conductors han de quedar estesos de manera que les seves propietats no quedin danyades.
Els conductors han d'estar protegits contra els danys mecànics que puguin venir després de la seva instal·lació.

CONDUCTOR DE DESIGNACIÓ UNE RV-K O RZ1-K:
El conductor ha de penetrar dins les caixes de derivació i de mecanismes.
El cable ha de portar una identificació mitjançant anelles o brides del circuit al qual pertany, a la sortida del quadre de protecció.
No ha d'haver-hi empalmaments entre les caixes de derivació, ni entre aquestes i els mecanismes.
En tots els llocs on el cable sigui susceptible d'estar sotmès a danys, es protegirà mecànicament mitjançant tub o safata d'acer galvanitzat.
Radi de curvatura mínim admissible durant l'estesa:
- Cables unipolars: Radi mínim de quinze vegades el diàmetre del cable.
- Cables multiconductors: Radi mínim de dotze vegades el diàmetre del cable.
Penetració del conductor dins les caixes: >= 10 cm
Toleràncies d'instal·lació:
- Penetració del conductor dins les caixes: ± 10 mm

CONDUCTOR UNE RV-K O RZ1-K COL.LOCAT SUPERFICIALMENT:
Quan es col·loca muntat superficialment, la seva fixació al parament ha de quedar alineada paral·lelament al sostre o al paviment i la seva posició ha de ser la fixada al projecte.
Distància horitzontal entre fixacions: <= 80cm
Distància vertical entre fixacions: <= 150cm

CABLES DE DESIGNACIÓ UNE RZ:
Els empalmaments i derivacions dels conductors han d'estar fets seguint mètodes o sistemes que garanteixin tant la continuitat elèctrica com la de l'aïllament del cable.
Han d'estar fets a l'interior de caixes estanques previstes per al seu ús a la intempèrie. Sempre que sigui possible es faran coincidir amb alguna derivació.

Quan no sigui suficient el gravat d'identificació que porta el cable a la seva coberta aïllant es pot complementar l'identificació mitjançant anelles o brides del circuit al qual pertanyen, des de la sortida del quadre de protecció i maniobra.
Distància mínima al terra en creuaments de vials públics:
- Sense transit rodat: >= 4 m
- Amb transit rodat: >= 6 m

CABLES UNE RZ SENSE CONDUCTOR NEUTRE FIADOR COL·LOCAT SENSE TENSIÓ:
En cables col·locats amb grapes sobre façanes s'aprofitarà, en la mesura del possible, les possibilitats d'ocultació que ofereixi aquesta.
El cable es subjectarà a la paret o sostre amb les grapes adequades. Les grapes han de ser resistents a la intempèrie i en cap cas han de malmetre l'aïllament del cable. Han d'estar fermament subjectes al suport amb tacs i cargols.
Quan el cable ha de recórrer un tram sense suports, com per exemple passar d'un edifici a un altre, es penjarà d'un cable fiador d'acer galvanitzat sòlidament subjectat pels extrems.
En els creuaments amb altres canalitzacions, elèctriques o no, es deixarà una distància mínima de 3 cm entre els cables i aquestes canalitzacions o be es disposarà un aïllament suplementari. Si l'encreuament es fa practicant un pont amb el mateix cable, els punts de fixació immediats han d'estar el suficientment propers per tal d'evitar que la distància indicada pugui deixar d'existir.
Separació màxima entre grapes:
- Recorreguts horitzontals: =< 0,6 m
- Recorreguts verticals: =< 1 m

CABLES UNE RZ AMB CONDUCTOR NEUTRE FIADOR COL·LOCATS AMB TENSIÓ:
El cable quedarà unit als suports pel neutre fiador que es el que aguantarà tot l'esforç de tracció. En cap cas està permes fer servir un conductor de fase per a subjectar el cable.
La unió del cable amb el suport es durà a terme amb una peça adient que empresoni el neutre fiador per la seva coberta aïllant sense malmètrela. Aquesta peça ha d'incorporar un sistema de tesat per tal de donar-li al cable la seva tensió de treball un cop estesa la línia. Ha de ser d'acer galvanitzat hi no ha de provocar cap retorciment al conductor neutre fiador en les operacions de tesat.
Tant les derivacions com els empalmaments es faran coincidir sempre amb un punt de fixació, ja sigui en xarxes sobre suports o en xarxes sobre façanes o be en combinacions d'aquestes.

CONDUCTOR DE DESIGNACIÓ UNE RVFV:
El cable ha de portar una identificació mitjançant anelles o brides del circuit al qual pertany, a la sortida del quadre de protecció.
Quan el cable passi de subterrani a aèri, es protegirà el cable soterrat des de 0,5 m per sota del paviment fins a 2,5 m per sobre amb un tub d'acer galvanitzat.
La connexió entre el cable soterrat i el que transcorre per la façana o suport es farà dintre d'una caixa de doble aïllament, situada a l'extrem del tub d'acer, resistent a la intempèrie i amb premsaestopes per a la entrada i sortida de cables.
Els empalmaments i connexions es faran a l'interior de pericons o be en les caixes dels mecanismes.
Es duran a terme de manera que quedi garantida la continuitat tant elèctrica com de l'aïllament.
A la vegada ha de quedar assegurada la seva estanquitat i resistència a la corrossió.

CABLES UNE RVFV DIRECTAMENT ENTERRATS:
Prèviament a la col·locació dels cables, s'anivellarà i compactarà el fons de la rasa, retirant si es necessari les pedres o arestes que sobresurtin.
Els cables es col·locaran al fons de la rasa sobre un llit de sorra fina.
La primera capa de reblert, en contacte directe sobre els cables, també ha de ser de sorra fina. A continuació es col·locaran un rengle de maons plans i una cinta de material plàstic que avisi de la presència de la línia elèctrica de sota.
La resta de la rasa s'ha d'omplir per tongades, tenint especial cura al abocar la primera.

CABLES UNE RVFV COL·LOCATS EN TUBS:
El diàmetre interior dels tubs serà superior a dues vegades el diàmetre del conductor.
Si en un mateix tub hi ha més d'un cable, aleshores el diàmetre del tub ha de ser suficientment gran per evitar embussaments dels cables.

2.- CONDICIONS DEL PROCÉS D'EXECUCIÓ

CONDICIONS GENERALS:
L'instal·lador prendrà cura que no pateixi torsions ni danys a la seva coberta en treure'l de la bobina.
Es tindrà cura al treure el cable de la bobina per tal de no causar-li retorçaments ni coques.
Temperatura del conductor durant la seva instal·lació: >= 0°C

CABLES DE DESIGNACIÓ UNE RZ:
Els extrems del cable s'han de segellar durant l'estesa i quan es prevegin interrupcions llargues de l'obra.
Es tindrà cura al treure el cable de la bobina per tal de no destrenar-lo.
Durant la instal·lació, el radi de curvatura mesurat en la generatriu interior del cable complert no serà inferior a 18 D essent D el diàmetre del conductor aïllat més gran.
Si la curvatura del cable es fa amb una peça conformadora, aleshores el valor anterior pot reduïr-se a la meitat.

CABLES UNE RZ AMB CONDUCTOR NEUTRE FIADOR COL·LOCATS AMB TENSIÓ:
Si l'estesa del cable es amb tensió, es a dir estirant per un extrem del cable mentre es va desentrrotllant de la bobina, es disposaran politges als suports i en els canvis de direcció per tal de no sobrepassar la tensió màxima admissible pel cable. El cable s'ha d'extreure de la bobina estirant per la part superior. Durant l'operació es vigilarà permanentment la tensió del cable.
Un cop el cable a dalt dels suports es procedirà a la fixació i tibat amb els tensors que incorporen les peces de suport.

CONDUCTOR DE DESIGNACIÓ UNE RVFV:
Durant l'estesa del cable i sempre que es prevegin interrupcions de l'obra, els extrems es protegiran per tal de que no hi entri aigua.
La força màxima de tracció durant el procés d'instal·lació serà tal que no provoqui allargaments superiors al 0,2%. Per a cables amb conductor de coure, la tensió màxima admissible durant l'estesa serà de 50 N/mm2.
En el traçat de l'estesa del cable es disposaran rodets en els canvis de direcció i en general allí on es consideri necessari per tal de no provocar tensions massa grans al conductor.
No es donarà als cables curvatures superiors a les admissibles segons la secció (D=diàmetre del cable):
- Cables unipolars: =< 15 D
- Cables multipolars: =< 12 D

CABLE COL.LOCAT EN TUB:
El tub de protecció ha d'estar instal·lat abans d'introduir els conductors.
El conductor s'ha d'introduir dins el tub de protecció mitjançant un cable guia prenent cura que no pateixi torsions ni danys a la seva coberta.

3.- UNITAT I CRITERIS D'AMIDAMENT

m de llargària instal·lada, amidada segons les especificacions de la DT, entre els eixos dels elements o dels punts per connectar.
Aquest criteri inclou les pèrdues de material com a conseqüència dels retalls.

4.- NORMATIVA DE COMPLIMENT OBLIGATORI

Real Decreto 842/2002 de 2 de agosto, por el que se aprueba el Reglamento Electrotécnico de Baja Tensión. REBT 2002
* UNE 21030:1996 Conductores aislados cableados en haz de tensión asignada 0,61kV, para líneas de distribución y acometidas.

INTERRUPTOR AUTOMÀTIC

1.- DEFINICIÓ I CONDICIONS DE LES PARTIDES D'OBRA EXECUTADES

Interruptor automàtic magnetotèrmic unipolar amb 1 pol protegit, bipolar amb 1 pol protegit, bipolar amb 2 pols protegits, tripolar amb 3 pols protegits, tetrapolar amb 3 pols protegits, tetrapolar amb tres pols protegits i protecció parcial del neutre i tetrapolar amb 4 pols protegits.
S'han considerat els tipus següents:
- Per a control de potència (ICP)
- Per a protecció de línies elèctriques d'alimentació a receptors (PIA)
- Interruptors automàtics magnetotèrmics de caixa emmotllada
L'execució de la unitat d'obra inclou les operacions següents:
- Col·locació i anivellació
- Connexionat
- Regulació dels paràmetres de funcionament, si és el cas

CONDICIONS GENERALS:
La subjecció de cables ha d'estar feta mitjançant la pressió de visos.
Tots els conductors han de quedar connectats als borns corresponents.
Cap part accessible de l'element instal·lat no ha d'estar en tensió, fora dels punts de connexió.
Quan es col·loca a pressió ha d'anar muntat sobre un perfil DIN simètric a l'interior d'una caixa o armari. En aquest cas, l'interruptor s'ha de subjectar pel mecanisme de fixació disposat per a tal fi.
Quan es col·loca amb cargols, ha d'estar muntat sobre una placa base aïllant a l'interior d'una caixa també aïllant. En aquest cas l'interruptor s'ha de subjectar pels punts disposats a tal fi pel fabricant.
Els interruptors han de ser capaços de funcionar correctament en les condicions normals exigides en les normes.
Els interruptors que admetin la regulació d'algun paràmetre han d'estar ajustats a les condicions del paràmetre exigides en la DT.
Resistència a la tracció de les connexions: >= 30 N

ICP:
Ha d'estar muntat dins d'una caixa precintable.
Ha d'estar localitzat el més aprop possible de l'entrada de la derivació individual.

PIA:
En el cas de vivendes ha de quedar muntat un interruptor magnetotèrmic per a cada circuit.

2.- CONDICIONS DEL PROCÉS D'EXECUCIÓ

Els interruptors han de muntar-se segons les indicacions del fabricant, i atenent a les especificacions dels reglaments.
No s'ha de treballar amb tensió a la xarxa. Abans de procedir a la connexió es verificarà que els conductors estan sense tensió.
S'han d'identificar els conductors de cada fase i neutre per a la seva correcta connexió als borns de l'interruptor.
S'ha de comprovar que les característiques de l'aparell corresponen a les especificades a la DT
S'ha de verificar que els conductors quedin aprestats de forma segura.
Quan la secció dels conductors o requereixi es faran servir terminals per a fer les connexions.

3.- UNITAT I CRITERIS D'AMIDAMENT

Unitat de quantitat instal·lada, amidada segons les especificacions de la DT.
La instal·lació inclou la part proporcional de connexionats i accessoris dins dels quadres elèctrics.

4.- NORMATIVA DE COMPLIMENT OBLIGATORI

NORMATIVA GENERAL:
Real Decreto 842/2002 de 2 de agosto, por el que se aprueba el Reglamento Electrotécnico de Baja Tensión. REBT 2002

ICP:
UNE 20317:1988 Interruptores automáticos magnetotérmicos, para control de potencia, de 1,5 a 63 A.
UNE 20317/1M:1993 Interruptores automáticos magnetotérmicos para control de potencia de 1,5 A a 63 A.

PIA:
UNE-EN 60898:1992 Interruptores automáticos para instalaciones domésticas y análogas para la protección contra sobreintensidades.
UNE-EN 60898/A1:1993 Interruptores automáticos para instalaciones domésticas y análogas para la protección contra sobreintensidades.
UNE-EN 60898/A1:1993 ERR Interruptores automáticos para instalaciones domésticas y análogas para la protección contra sobreintensidades.
UNE-EN 60947-1:2002 Aparamenta de baja tensión. Parte 1: Reglas generales.
UNE-EN 60947-2:1998 Aparamenta de baja tensión. Parte 2: Interruptores automáticos.

INTERRUPTORS AUTOMÀTICS DE CAIXA EMMOTLLADA:
UNE-EN 60947-1:2002 Aparamenta de baja tensión. Parte 1: Reglas generales.
UNE-EN 60947-2:1998 Aparamenta de baja tensión. Parte 2: Interruptores automáticos.

INTERRUPTOR DIFERENCIAL

1.- DEFINICIÓ I CONDICIONS DE LES PARTIDES D'OBRA EXECUTADES

Interruptors automàtics per a actuar per corrent diferencia residual.
S'han contemplat els següents tipus:
- Interruptors automàtics diferencials per a muntar en perfil DIN
- Blocs diferencials per a muntar en perfil DIN per a treballar conjuntament amb interruptors automàtics magnetotèrmics
- Blocs diferencials de caixa emmotllada per a muntar en perfil DIN o per a muntar adossats a interruptors automàtics magnetotèrmics, i per a treballar conjuntament amb interruptors automàtics magnetotèrmics
L'execució de la unitat d'obra inclou les operacions següents:
- Col·locació i anivellació
- Connexionat
- Regulació dels paràmetres de funcionament, si és el cas

CONDICIONS GENERALS:
Tots els conductors han de quedar connectats als borns corresponents.

Cap part accessible de l'element instal·lat no ha d'estar en tensió, fora dels punts de connexió.
Els interruptors han de ser capaços de funcionar correctament en les condicions normals exigides en les normes.
Els interruptors que admetin la regulació d'algun paràmetre han d'estar ajustats a les condicions del paràmetre exigides en la DT.
Resistència a la tracció de les connexions: >= 30 N

INTERRUPTORS AUTOMÀTICS DIFERENCIALS PER A MUNTAR EN PERFIL DIN:
La subjecció de cables ha d'estar feta mitjançant la pressió de visos.
Ha d'anar muntat sobre un perfil DIN simètric a l'interior d'una caixa o armari. L'interruptor s'ha de subjectar pel mecanisme de fixació disposat per a tal fi.

BLOCS DIFERENCIALS PER A MUNTAR EN PERFIL DIN I PER A TREBALLAR CONJUNTAMENT AMB INTERRUPTORS AUTOMÀTICS MAGNETOTÈRMICS:
El bloc diferencial ha de quedar connectat a l'interruptor automàtic amb els conductors que formen part del mateix bloc. Queda expressament prohibit modificar aquests conductors per a fer les connexions.
Ha d'anar muntat sobre un perfil DIN simètric a l'interior d'una caixa o armari. L'interruptor s'ha de subjectar pel mecanisme de fixació disposat per a tal fi.

BLOCS DIFERENCIALS DE CAIXA EMMOTLLADA PER A MUNTAR EN PERFIL DIN O PER A MUNTAR ADOSSATS A INTERRUPTORS AUTOMÀTICS MAGNETOTÈRMICS, I PER A TREBALLAR CONJUNTAMENT AMB INTERRUPTORS AUTOMÀTICS MAGNETOTÈRMICS:
El bloc diferencial ha de quedar connectat a l'interruptor automàtic amb els conductors que formen part del mateix bloc. Queda expressament prohibit modificar aquests conductors per a fer les connexions.
Quan es col·loca a pressió ha d'anar muntat sobre un perfil DIN simètric a l'interior d'una caixa o armari. En aquest cas, l'interruptor s'ha de subjectar pel mecanisme de fixació disposat per a tal fi.
Quan es col·loca adossat a l'interruptor automàtic, la unió entre ambdós ha d'estar feta amb els borns de connexió que incorpora el mateix bloc diferencial.

2.- CONDICIONS DEL PROCÉS D'EXECUCIÓ

Els interruptors han de muntar-se segons les indicacions del fabricant, i atenent a les especificacions dels reglaments.
No s'ha de treballar amb tensió a la xarxa. Abans de procedir a la connexió es verificarà que els conductors estan sense tensió.
S'han d'identificar els conductors de cada fase i neutre per a la seva correcta connexió als borns de l'interruptor.
S'ha de comprovar que les característiques de l'aparell corresponen a les especificades a la DT
S'ha de verificar que els conductors quedin aprestats de forma segura.
Quan la secció dels conductors o requereixi es faran servir terminals per a fer les connexions.

3.- UNITAT I CRITERIS D'AMIDAMENT

Unitat de quantitat instal·lada, amidada segons les especificacions de la DT.
La instal·lació inclou la part proporcional de connexionats i accessoris dins dels quadres elèctrics.

4.- NORMATIVA DE COMPLIMENT OBLIGATORI

NORMATIVA GENERAL:
Real Decreto 842/2002 de 2 de agosto, por el que se aprueba el Reglamento Electrotécnico de Baja Tensión. REBT 2002

INTERRUPTORS AUTOMÀTICS DIFERENCIALS PER A MUNTAR EN PERFIL DIN:
UNE-EN 61008-1:1996 Interruptores automáticos para actuar por corriente diferencial residual, sin dispositivo de protección contra sobreintensidades, para usos domésticos y análogos (ID). Parte 1: Reglas generales.

BLOCS DIFERENCIALS PER A MUNTAR EN PERFIL DIN I PER A TREBALLAR CONJUNTAMENT AMB INTERRUPTORS AUTOMÀTICS MAGNETOTÈRMICS:
UNE-EN 61008-1:1996 Interruptores automáticos para actuar por corriente diferencial residual, sin dispositivo de protección contra sobreintensidades, para usos domésticos y análogos (ID). Parte 1: Reglas generales.
UNE-EN 60947-2:1998 Aparamenta de baja tensión. Parte 2: Interruptores automáticos.

BLOCS DIFERENCIALS DE CAIXA EMMOTLLADA PER A MUNTAR EN PERFIL DIN O PER A MUNTAR ADOSSATS A INTERRUPTORS AUTOMÀTICS MAGNETOTÈRMICS, I PER A TREBALLAR CONJUNTAMENT AMB INTERRUPTORS AUTOMÀTICS MAGNETOTÈRMICS:
UNE-EN 60947-2:1998 Aparamenta de baja tensión. Parte 2: Interruptores automáticos.

COMPTADOR MONOFÀSIC

1.- DEFINICIÓ I CONDICIONS DE LES PARTIDES D'OBRA EXECUTADES

Aparells de mesura col·locats superficialment o instal·lats en un armari.
S'han considerat les unitats d'obra següents:
- Comptadors monofàsics o trifàsics muntats superficialment.
- Transformador d'intensitat per a aparells de mesura muntat superficialment.
- Amperímetre de ferro mòbil de corrent altern, muntat en un armari.
- Fasímetre d'inducció o electrònic, muntat en un armari.
- Freqüencímetre de làmina vibrant o d'agulla d'escala, encastat a l'armari.
- Rellotge per a tarifes horàries, amb dos contactes per canvi a triple tarifa, muntat superficialment.
- Vatímetre electrodinàmic monofàsic o trifàsic d'energia activa o reactiva, encastat en un armari.
- Voltímetre de ferro mòbil o de valor nominal, de corrent altern, muntat en un armari.
L'execució de la unitat d'obra inclou les operacions següents:
- Replanteig de la unitat d'obra
- Muntatge, fixació i anivellació
- Connexionat
- Retirada de l'obra de les restes d'embalatges, retalls de tubs, cables, etc.

CONDICIONS GENERALS:
El transformador ha de quedar fixat sòlidament per dos punts a la placa de la base del quadre mitjançant visos.
L'aparell instal·lat en un armari, ha de quedar subjectat sòlidament per mitjà de la seva fixació posterior a l'orifici de l'armari.
El transformador d'intensitat, ha d'anar connectat a un aparell de mesura adecuat segons les especificacions del projecte.
Ha de quedar connectat als borns de manera que s'asseguri un contacte eficaç i durable.
La seva situació dins del circuit elèctric ha de ser la indicada a DT tant pel que fa referència a l'esquema com al lay-out.
Toleràncies d'execució:
- Verticalitat: ± 2 mm

COMPTADOR:
S'han considerat els tipus de col·locació següents:
- Individual
- Concentrada

Ha de quedar fixat sòlidament per tres punts a la placa base de la caixa o armari mitjançant visos.
Els comptadors han d'estar protegits mitjançant dispositius (tapes, etc.) que impedeixin la seva manipulació.
En cas de col·locació de forma individual el comptador ha de quedar muntat a una alçària mínima de 150 cm i una màxima de 180 cm.
En cas de col·locació de forma concentrada el comptador ha de quedar muntat a una alçària mínima de 50 cm i una màxima de 180 cm.
Davant del comptador ha de quedar un espai lliure de 110 cm com a mínim.

RELLOTGE PER A TARIFES HORARIES:
Ha de quedar fixat sòlidament per tres punts a la placa base de la caixa o armari mitjançant visos.
Els rellotges han d'estar protegits mitjançant dispositius (tapes, etc.) que impedeixen la seva manipulació.
Els rellotges per a tarifes horàries han d'estar situats junt al comptador sobre el qual actuen.

TRANSFORMADOR:
Resistència a la tracció de les connexions: >= 30 N

2.- CONDICIONS DEL PROCÉS D'EXECUCIÓ

CONDICIONS GENERALS:
Abans de començar els treballs de muntatge, s'ha de fer un replanteig previ que ha de ser aprovat per la DF.
S'ha de comprovar que les característiques del producte corresponen a les especificades al projecte.
Els materials s'han d'inspeccionar abans de la seva col·locació.
La seva instal·lació no ha d'alterar les característiques dels elements.
La manipulació dels transformadors s'ha de fer sense tensió.
Un cop instal·lat, s'ha de procedir a la retirada de l'obra de tots els materials sobrants (embalatges, retalls de cables, etc.).

AMPERÍMETRE, FASÍMETRE, FREQÜENCÍMETRE, VATÍMETRE O VOLTÍMETRE:
Durant el muntatge s'ha de tenir especial cura amb el vidre de l'instrument i que la seva col·locació no alteri les característiques de l'element indicador.

3.- UNITAT I CRITERIS D'AMIDAMENT

Unitat de quantitat instal·lada, amidada segons les especificacions de la DT.
La instal·lació inclou la part proporcional de connexionats i accessoris dins dels quadres elèctrics.

4.- NORMATIVA DE COMPLIMENT OBLIGATORI

NORMATIVA GENERAL:
Real Decreto 842/2002 de 2 de agosto, por el que se aprueba el Reglamento Electrotécnico de Baja Tensión. REBT 2002

TRANSFORMADOR:
UNE-EN 60044-1:2000 Transformadores de medida. Parte 1: Transformadores de intensidad.

INTERRUPTOR, COMMUTADOR I PRESA DE CORRENT

1.- DEFINICIÓ I CONDICIONS DE LES PARTIDES D'OBRA EXECUTADES

Mecanismes per a instal·lacions elèctriques, encastats o muntats superficialment i els elements necessaris per a la seva col·locació encastada, caixes, plaques i marcs.
S'han considerat les unitats d'obra següents:
- Caixes per a 1,2 o 3 mecanismes encastades en paraments
- Caixes per a mecanismes, amb tapa, encastades a terra
- Caixes per a mecanismes amb tapa, col·locades en terra tècnic
- Interruptors i conmutadors encastats o muntats superficialment.
- Endolls bipolars o tripolars amb terra o sense connexió a terra, encastats o muntats superficialment.
- Polsador per encastar o per muntar superficialment a l'interior o a l'intempèrie.
- Mecanisme portafusibles amb fusible per encastar o muntar superficialment a l'intempèrie o a l'interior.
- Sortida de fils, encastada
- Placa i marc per a un o varis elements, col·locada a mecanismes encastats
- Regulador d'intensitat encastat o muntat superficialment.
- Tapa cega col·locada sobre caixa o bastidor.
L'execució de la unitat d'obra inclou les operacions següents:
Caixes per a mecanismes, interruptors, conmutadors, endolls, polsadors, portafusibles o reguladors d'intensitat:
- Replanteig de la unitat d'obra
- Muntatge, fixació i anivellació
- Connexionat
- Retirada de l'obra de les restes d'embalatges, retalls de tubs, cables, etc.
Sortides de fils:
- Muntatge, fixació i nivellació
- Acondicionament dels fils
Placa, marc o tapa cega:
- Replanteig de la unitat d'obra
- Fixació i nivellació

CONDICIONS GENERALS:
La posició ha de ser la reflectida a la DT o, en el seu defecte, la indicada per la DF.
Toleràncies d'instal·lació:
- Posició: ± 20 mm

INTERRUPTORS, COMMUTADORS, ENDOLLS, POLSADORS, PORTAFUSIBLES O REGULADORS D'INTENSITAT:
Un cop instal·lat i connectat a la xarxa no han de ser accessibles les parts que hagin d'estar en tensió.
Les fases (o fase i neutre) i el conductor de protecció, si n'hi ha, han d'estar connectats als borns de la base per pressió de cargols.
Ha de quedar amb els costats aplomats i en el mateix pla que el parament.
Quan es col·loca muntat superficialment, l'element ha de quedar fixat sòlidament al suport.
Quan es col·loca encastat, l'element ha de quedar fixat sòlidament a la caixa de mecanismes, la qual ha de complir les especificacions fixades en el seu plec de condicions.
L'endoll instal·lat ha de complir les especificacions de la MI-BT-024.
El regulador d'intensitat ha de quedar fixat sòlidament al suport (muntatge superficial) o a la caixa de mecanismes (muntatge encastat), al menys per dos punts mitjançant visos.
Resistència de les connexions a la tracció: >= 30 N
Toleràncies d'instal·lació:
- Aplomat: ± 2%

SORTIDES DE FILS:
La sortida de fils ha de quedar fixada sòlidament a la caixa de mecanismes, la qual ha de complir les especificacions fixades en el seu plec de condicions.
Ha de quedar amb els costats aplomats i en el mateix pla que el parament.
Ha de disposar d'un sistema de fixació dels fils per pressió. Aquest sistema no ha de produir danys als

fils.
Resistència del sistema de fixació: >= 3 kg
Toleràncies d'instal·lació:
- Aplomat: ± 2%

PLACA, MARC O TAPA CEGA:
El mecanisme ha de quedar immobilitzat fins i tot quan s'accioni, acció que cal fer sense cap dificultat.
La placa o tapa, ha de quedar ben adossada al parament.
El marc ha de quedar sòlidament fixat sobre la caixa per mitjà dels cargols o de les grapes que porta.
La placa ha de quedar subjectada a pressió sobre el marc i el mecanisme ha de quedar entre tots dos.

CAIXES PER A MECANISMES:
S'han de complir les especificacions de la ITC-MIE-BT-019
Els tubs han d'entrar a dintre de les caixes per les finestres previstes pel fabricant.
No s'han de transmetre esforços entre les caixes i les altres parts de la instal·lació elèctrica.
Els tubs han d'entrar perpendicularment a les parets de les caixes.
En les caixes amb tapa, la tapa s'ha de poder obrir i tancar correctament.

CAIXES PER A MECANISMES ENCASTADES EN PARAMENTS:
La caixa ha de quedar encastada al parament. Ha d'anar collada amb guix i ha de quedar al mateix pla que el parament acabat.
Ha de quedar amb els costats aplomats.
Toleràncies d'instal·lació:
- Aplomat: ± 2%

CAIXES PER A MECANISMES ENCASTADES A TERRA:
La caixa ha de quedar encastada al parament. Ha d'anar collada amb morter i ha de quedar a la cota prevista per tal de que la tapa quedi al mateix pla que el paviment.

CAIXES PER A MECANISMES COL·LOCADES EN TERRA TÈCNIC:
La caixa ha de quedar fixada al paviment per un mínim de quatre punts.
Ha de quedar fixada pels punts de subjecció disposats pel fabricant.
Ha de quedar a la cota prevista per tal que la tapa quedi al mateix pla que el paviment.

2.- CONDICIONS DEL PROCÉS D'EXECUCIÓ

Abans de començar els treballs de muntatge, s'ha de fer un replanteig previ que ha de ser aprovat per la DF.
S'ha de comprovar que les característiques del producte corresponen a les especificades al projecte.
Els materials s'han d'inspeccionar abans de la seva col·locació.
La seva instal·lació no ha d'alterar les característiques dels elements.
La col·locació de l'element s'ha de fer seguint les indicacions del fabricant.
En les caixes encastades, s'ha de tenir cura de que no entri material de reblert a l'interior de la caixa.
Per aquest motiu, s'han d'ajustar els tubs a les finestres de les caixes.
Un cop instal·lat, s'ha de procedir a la retirada de l'obra de tots els materials sobrants (embalatges, retalls de cables, etc.).

3.- UNITAT I CRITERIS D'AMIDAMENT

Unitat de quantitat instal·lada, amidada segons les especificacions de la DT.

4.- NORMATIVA DE COMPLIMENT OBLIGATORI

NORMATIVA GENERAL:
Real Decreto 842/2002 de 2 de agosto, por el que se aprueba el Reglamento Electrotécnico de Baja Tensión. REBT 2002

INTERRUPTORS, COMMUTADORS, ENDOLLS, POLSADORS, PORTAFUSIBLES O REGULADORS D'INTENSITAT:
UNE-EN 60669-1:1996 Interruptores para instalaciones eléctricas fijas, domésticas y análogas. Parte 1: Prescripciones generales.

TIMBRE

1.- DEFINICIÓ I CONDICIONS DE LES PARTIDES D'OBRA EXECUTADES

Avisadors acústics instal·lats.
S'han considerat les unitats d'obra següents:
- Avisador acústic de so timbre brunzit o musical, amb regulació o sense, muntat superficialment o encastat
- Timbre de potència muntat superficialment.
L'execució de la unitat d'obra inclou les operacions següents:
- Replanteig de la unitat d'obra
- Muntatge, fixació i anivellació
- Connexionat
- Retirada de l'obra de les restes d'embalatges, retalls de tubs, cables, etc.

CONDICIONS GENERALS:
Un cop instal·lat i connectat a la xarxa no han de ser accessibles les parts que hagin d'estar en tensió.
Les fases, neutre i conductor de protecció, si existeix, han de quedar connectades als seus borns per pressió de cargol.
La posició ha de ser la reflectida a la DT o, en el seu defecte, la indicada per la DF.
Resistència a la tracció de les connexions: >= 30 N
Toleràncies d'execució:
- Posició: ± 20 mm
- Aplomat: ± 2%

MUNTAT SUPERFICIALMENT A LA PARET:
L'avisador acústic ha de quedar fixat sòlidament al suport al menys per dos punts mitjançant visos.
Ha de quedar amb els costats aplomats i pla sobre el parament.

ENCASTAT:
L'avisador acústic ha de quedar fixat sòlidament a la caixa al menys per dos punts mitjançant visos.
La placa embellidora ha de quedar amb els costats aplomats i al mateix pla que el parament acabat.

2.- CONDICIONS DEL PROCÉS D'EXECUCIÓ

Abans de començar els treballs de muntatge, s'ha de fer un replanteig previ que ha de ser aprovat per la DF.
S'ha de comprovar que les característiques del producte corresponen a les especificades al projecte.
Els materials s'han d'inspeccionar abans de la seva col·locació.
La seva instal·lació no ha d'alterar les característiques dels elements.
La col·locació de l'element s'ha de fer seguint les indicacions del fabricant.
Un cop instal·lat, s'ha de procedir a la retirada de l'obra de tots els materials sobrants (embalatges, retalls de cables, etc.).

3.- UNITAT I CRITERIS D'AMIDAMENT

Unitat de quantitat instal·lada, amidada segons les especificacions de la DT.

4.- NORMATIVA DE COMPLIMENT OBLIGATORI

Real Decreto 842/2002 de 2 de agosto, por el que se aprueba el Reglamento Electrotécnico de Baja Tensión. REBT 2002

PUNT DE CONNEXIÓ A TERRA

1.- DEFINICIÓ I CONDICIONS DE LES PARTIDES D'OBRA EXECUTADES

Punt de connexió a terra, amb pont seccionador de platina de coure, muntat en caixa estanca, col·locat superficialment i connectat.
L'execució de la unitat d'obra inclou les operacions següents:
- Replanteig
- Col·locació, instal·lació i anivellament
- Connexionat

CONDICIONS GENERALS:
La platina ha de portar un dispositiu de fixació a la base.
Han d'estar dissenyats de manera que en l'ús normal han de funcionar de forma segura i no han de suposar perill per a les persones i el seu entorn.
Un cop instal·lat i connectat a la xarxa no han de ser accessibles les parts que hagin d'estar en tensió.
Ha de quedar amb els costats aplomats i en el mateix pla que el parament.
La posició i quantitat han de ser les fixades per la DF i han de constar a la DT.
Quan es col·loca muntat superficialment, l'element ha de quedar fixat sòlidament al suport.
Ha d'estar connectat sobre els conductors de terra.
Ha d'estar situat en un lloc accessible. Ha de permetre mesurar la resistència de la presa de terra corresponent.
Ha de ser combinat amb el born principal de terra.
Ha de ser mecànicament segur.
Ha d'assegurar la continuïtat elèctrica.
Ha d'estar situat a prop de la presa de terra.
Les instal·lacions que ho necessitin han de disposar d'un nombre suficient de punt de posada a terra, convenientment distribuïts, que estiguin connectats al mateix elèctrode o conjunt d'elèctrodes.
Resistència a la tracció de les connexions: >= 30 N
Toleràncies d'execució:
- Posició: ± 20 mm
- Aplomat: ± 2%

2.- CONDICIONS DEL PROCÉS D'EXECUCIÓ

Abans de començar els treballs de muntatge, s'ha de fer un replanteig previ que ha de ser aprovat per la DF.
S'ha de comprovar que les característiques del producte corresponen a les especificades al projecte.
Els materials s'han d'inspeccionar abans de la seva col·locació.
Un cop instal·lat, s'ha de procedir a la retirada de l'obra de tots els materials sobrants (embalatges, retalls de cables, etc.).

3.- UNITAT I CRITERIS D'AMIDAMENT

Unitat de quantitat instal·lada, amidada segons les especificacions de la DT.

4.- NORMATIVA DE COMPLIMENT OBLIGATORI

Real Decreto 842/2002 de 2 de agosto, por el que se aprueba el Reglamento Electrotécnico de Baja Tensión. REBT 2002

CONDUCTOR DE COURE NU

1.- DEFINICIÓ I CONDICIONS DE LES PARTIDES D'OBRA EXECUTADES

Conductor de coure nu, unipolar de fins a 240 mm2 de secció, muntat.
S'han considerat els tipus de col·locació següents:
- Muntat superficialment
- En malla de connexió a terra
L'execució de la unitat d'obra inclou les operacions següents:
- L'estesa i empalmament
- Connexionat a presa de terra

CONDICIONS GENERALS:
Les connexions del conductor s'han de fer per soldadura sense la utilització d'àcids, o amb peces de connexió de material inoxidable, per pressió de cargol, aquest últim mètode sempre en llocs visitables.
El cargol ha de portar un dispositiu per tal d'evitar que s'afluixi.
Les connexions entre metalls diferents no han de produir deteriorament per causes electroquímiques.
El circuit de terra no serà interromput per la col·locació de seccionadors, interruptors o fusibles.
El pas del conductor pel paviment, murs o d'altres elements constructius s'ha de fer dins d'un tub rígid d'acer galvanitzat.
El conductor no ha d'estar en contacte amb elements combustibles.
El recorregut ha de ser l'indicat a la DT.

COL·LOCAT SUPERFICIALMENT:
El conductor ha de quedar fixat mitjançant grapes al parament o sostre, o bé mitjançant brides en el cas de canals i safates.
Distància entre fixacions: <= 75 cm

EN MALLA DE CONNEXIÓ A TERRA:
El conductor ha de quedar instal·lat al fons de rases reblertes posteriorment amb terra garbellada i compactada.
El radi de curvatura mínim admès ha de ser 10 vegades el diàmetre exterior del cable en mm.

2.- CONDICIONS DEL PROCÉS D'EXECUCIÓ

L'instal·lador prendrà cura que el conductor no pateixi torsions ni danys en treure'l de la bobina.

3.- UNITAT I CRITERIS D'AMIDAMENT

m de llargària instal·lada, amidada segons les especificacions de la DT, entre els eixos dels elements o dels punts per connectar.
Aquest criteri inclou les pèrdues de material com a conseqüència dels retalls.

4.- NORMATIVA DE COMPLIMENT OBLIGATORI

Real Decreto 842/2002 de 2 de agosto, por el que se aprueba el Reglamento Electrotécnico de Baja Tensión. REBT 2002

APLIC

1.- DEFINICIÓ I CONDICIONS DE LES PARTIDES D'OBRA EXECUTADES

Llums decoratius per a interiors, fixats al parament o de peu.
S'han considerat els elements següents:
- Aplics.
- Estructures multilàmpades suspeses mitjançant cables o muntades superficialment amb suports.
L'execució de la unitat d'obra inclou les operacions següents:
Llum fix:
- Replanteig de la unitat d'obra
- Muntatge, fixació i anivellament
- Connexionat i col·locació de les làmpades
- Comprovació del funcionament
- Retirada de l'obra de les restes d'embalatges, retalls de tubs, cables, etc.

CONDICIONS GENERALS:
La posició ha de ser la reflectida a la DT o, en el seu defecte, la indicada per la DF.
La làmpada ha de quedar allotjada al portalàmpades i fent contacte amb aquest.

LLUM FIX:
Ha de quedar fixat sòlidament al suport, amb el sistema de fixació disposat pel fabricant.
No s'han de transmetre esforços entre els elements de la instal·lació elèctrica (tubs i cables) i la lluminària.
El cable ha de quedar subjectat per la coberta a la carcassa del projector, de manera que no es transmetin esforços a la connexió elèctrica.
Ha de quedar connectat al conductor de terra mitjançant la pressió de terminal, cargol i femelles.
Els conductors de línia, fases i neutre, han de quedar rígidament fixats mitjançant pressió de cargol als borns del llum.
Els cables han d'entrar al cos de la lluminària pels punts previstos pel fabricant.
Ha de quedar garantit el grau de protecció de la lluminària en el punt d'entrada dels cables.

2.- CONDICIONS DEL PROCÉS D'EXECUCIÓ

CONDICIONS GENERALS:
S'ha de comprovar que les característiques tècniques de l'aparell corresponen a les especificades al projecte.
Tots els elements s'han d'inspeccionar abans de la seva col·locació.
La seva instal·lació no ha d'alterar les característiques de l'element.
Cal comprovar la idoneïtat de la tensió disponible amb la de l'equip de la lluminària.
Un cop instal·lat l'equip, es procedirà a la retirada de l'obra de tots els materials sobrants com ara embalatges, retalls de tubs, cables, etc.

LLUM FIX:
La col·locació i connexionat de la lluminària s'han de fer seguint les instruccions del fabricant.
Abans de començar els treballs de muntatge, s'ha de fer un replanteig previ que ha de ser aprovat per la DF.
En llums col·locats en caixa, no s'ha de muntar el llum fins que no s'hagi col·locat la caixa de suport.
La instal·lació elèctrica s'ha de fer sense tensió a la línia.

3.- UNITAT I CRITERIS D'AMIDAMENT

Unitat de quantitat instal·lada, amidada segons les especificacions de la DT.
La instal·lació inclou el subministrament i col·locació de la làmpada.

4.- NORMATIVA DE COMPLIMENT OBLIGATORI

Real Decreto 842/2002 de 2 de agosto, por el que se aprueba el Reglamento Electrotécnico de Baja Tensión. REBT 2002

LLUMENERA

1.- DEFINICIÓ I CONDICIONS DE LES PARTIDES D'OBRA EXECUTADES

Llums decoratius muntats superficialment al sostre o encastats en el cel ras.
S'han considerat lluminàries amb els tipus d'equips següents:
- Llum decoratiu de forma rectangular amb tubs fluorescents, amb xassís de planxa d'acer esmaltat o d'alumini anoditzat, amb òptica i amb difusor o sense.
- Llum decoratiu amb difusor o sense i amb reflector o sense, amb làmpada fluorescent, amb cos d'alumini que recobreix la part no lluminosa.
- Llum decoratiu de forma rectangular amb xassís de xapa d'acer esmaltat, o d'alumini anoditzat, per a línia contínua, amb difusor o sense, per a tubs fluorescents.
- Llum decoratiu del tipus downlight, per a làmpades d'incandescència o fluorescents amb equip o sense
L'execució de la unitat d'obra inclou les operacions següents:
- Replanteig de la unitat d'obra
- Muntatge, fixació i anivellament
- Connexionat i col·locació de les làmpades
- Comprovació del funcionament
- Retirada de l'obra de les restes d'embalatges, retalls de tubs, cables, etc.

CONDICIONS GENERALS:
La posició ha de ser la reflectida a la DT o, en el seu defecte, la indicada per la DF.
Ha de quedar fixat sòlidament al suport, amb el sistema de fixació disposat pel fabricant.
Ha d'estar connectada a la xarxa d'alimentació elèctrica i a la línia de terra.
No s'han de transmetre esforços entre els elements de la instal·lació elèctrica (tubs i cables) i la lluminària.
La làmpada ha de quedar allotjada al portalàmpades i fent contacte amb aquest.
Els cables han d'entrar al cos de la lluminària pels punts previstos pel fabricant.
Toleràncies d'execució:
- Posició: ± 20 mm

2.- CONDICIONS DEL PROCÉS D'EXECUCIÓ

La instal·lació elèctrica s'ha de fer sense tensió a la línia.
La col·locació i connexionat de la lluminària s'han de fer seguint les instruccions del fabricant.
Abans de començar els treballs de muntatge, s'ha de fer un replanteig previ que ha de ser aprovat per la DF.
S'ha de comprovar que les característiques tècniques de l'aparell corresponen a les especificades al projecte.
Tots els elements s'han d'inspeccionar abans de la seva col·locació.
La seva instal·lació no ha d'alterar les característiques de l'element.

Cal comprovar la idoneïtat de la tensió disponible amb la de l'equip de la lluminària.
Un cop instal·lat l'equip, es procedirà a la retirada de l'obra de tots els materials sobrants com ara embalatges, retalls de tubs, cables, etc.

3.- UNITAT I CRITERIS D'AMIDAMENT

Unitat de quantitat instal·lada, amidada segons les especificacions de la DT.
La instal·lació inclou el subministrament i col·locació de la làmpada.

4.- NORMATIVA DE COMPLIMENT OBLIGATORI

Real Decreto 842/2002 de 2 de agosto, por el que se aprueba el Reglamento Electrotécnico de Baja Tensión. REBT 2002
UNE-EN 60598-1:1992 Luminarias. Reglas generales y generalidades sobre los ensayos.
UNE-EN 60598-2-19:1993 Luminarias. Parte 2: Reglas particulares. Sección 19: Luminarias con circulación de aire (reglas de seguridad)(versión oficial EN 60598-2-19).
UNE-EN 60968:1993 Lámparas con balasto propio para servicios generales de iluminación. Requisitos de seguridad. (Versión oficial EN 60968:1990)

INSTAL·LACIÓ DE TELECOMUNICACIONS

ARMARI DE RECINTE D'INSTAL·LACIONS

1.- DEFINICIÓ I CONDICIONS DE LES PARTIDES D'OBRA EXECUTADES

Armari metàl·lic per al recinte d'instal·lacions de telecomunicacions.
L'execució de la unitat d'obra inclou les operacions següents:
- Replanteig
- Col·locació i anivellació

CONDICIONS GENERALS:
L'armari ha de quedar recolzat al paviment.
Ha de quedar fixat pels punts expressament disposats per a aquesta funció pel fabricant.
Les portes han d'obrir i tancar correctament.
Han d'encaixar perfectament en el cos de l'armari de manera que quedi assegurat el compliment del grau de protecció del fabricant.
Ha de quedar connectat al conductor de terra.
Si te pany, aquest ha d'obrir i tancar perfectament.
La posició ha de ser fixada a la DT.
Si l'armari porta punts de suspensió per a la seva manipulació, aleshores aquests s'han de retirar un cop l'armari sigui al seu emplaçament.
Toleràncies d'instal·lació:
- Posició: ±20 mm
- Aplomat: ±2%

2.- CONDICIONS DEL PROCÉS D'EXECUCIÓ

Abans de començar els treballs de muntatge, s'ha de fer un replanteig previ que ha de ser aprovat per la DF.
La seva instal·lació no ha d'alterar les característiques de l'element.
L'entrada a l'interior del registre dels tubs de la instal·lació s'ha de fer pels punts de les parets previstos per a aquesta finalitat.
S'ha de comprovar que les característiques del producte corresponen a les especificades al projecte.
Un cop instal·lat l'equip, s'ha de procedir a la retirada de l'obra de tots els materials sobrants com ara embalatges, retalls de tubs, etc.
Si l'armari porta punts de suspensió per a la seva manipulació, aleshores s'ha de manipular pels esmentats punts.

3.- UNITAT I CRITERIS D'AMIDAMENT

Unitat de quantitat instal·lada, amidada segons les especificacions de la DT.

4.- NORMATIVA DE COMPLIMENT OBLIGATORI

Real Decreto 842/2002 de 2 de agosto, por el que se aprueba el Reglamento Electrotécnico de Baja Tensión. REBT 2002
Real Decreto 401/2003, de 4 de abril, por el que se aprueba el Reglamento regulador de las infraestructuras comunes de telecomunicaciones para el acceso a los servicios de telecomunicación en el interior de los edificios y de la actividad de instalación de equipos y sistemas de telecomunicaciones.
Decret 172/1999, de 29 de juny, sobre canalitzacions i infraestructures de radiodifusió sonora, televisió, telefonia bàsica i altres serveis per cable en edificis.

PUNT DE TERMINACIÓ DE LA XARXA

1.- DEFINICIÓ I CONDICIONS DE LES PARTIDES D'OBRA EXECUTADES

Punt d'accés a usuari per a dur a terme la connexió entre la xarxa de dispersió de l'edifici i la xarxa interior d'usuari en les instal·lacions d'infraestructura comú de telecomunicacions (I.C.T.).
L'execució de la unitat d'obra inclou les operacions següents:
- Replanteig
- Col·locació i anivellació

CONDICIONS GENERALS:
Ha de quedar fixat sòlidament a l'interior de la caixa de registre de terminació de xarxa.
La posició ha de ser fixada a la DT.
Han de quedar fetes totes les connexions per al seu correcte funcionament.
Toleràncies d'instal·lació:
- Replanteig: ±5 mm
- Aplomat: ±2%

2.- CONDICIONS DEL PROCÉS D'EXECUCIÓ

Abans de començar els treballs de muntatge, s'ha de fer un replanteig previ que ha de ser aprovat per la DF.
La seva instal·lació no ha d'alterar les característiques de l'element.
S'ha de comprovar que les característiques del producte corresponen a les especificades al projecte.
Les connexions s'han de fer amb els estris adequats.
Un cop instal·lat l'equip, s'ha de procedir a la retirada de l'obra de tots els materials sobrants com ara embalatges, retalls de tubs, etc.

3.- UNITAT I CRITERIS D'AMIDAMENT

Unitat de quantitat instal·lada, amidada segons les especificacions de la DT.

4.- NORMATIVA DE COMPLIMENT OBLIGATORI

Real Decreto 401/2003, de 4 de abril, por el que se aprueba el Reglamento regulador de las infraestructuras comunes de telecomunicaciones para el acceso a los servicios de telecomunicación en el interior de los edificios y de la actividad de instalación de equipos y sistemas de telecomunicaciones.
Decret 172/1999, de 29 de juny, sobre canalitzacions i infraestructures de radiodifusió sonora, televisió, telefonia bàsica i altres serveis per cable en edificis.

CAIXA DE REGISTRE DE TERMINACIÓ

1.- DEFINICIÓ I CONDICIONS DE LES PARTIDES D'OBRA EXECUTADES

Registres de terminació de xarxa per a la infraestructura comú de telecomunicacions (I.C.T.) de l'edifici, col·locats encastats.
L'execució de la unitat d'obra inclou les operacions següents:
- Replanteig
- Col·locació i anivellació

CONDICIONS GENERALS:
La caixa ha de quedar fixada sòlidament al parament.
La tapeta registrable ha de sobresortir del parament en la totalitat del seu gruix.
L'entrada dels tubs a l'interior del registre ha de quedar segellada amb premsaestopes o amb cons ajustables de material elastomèric, de manera que no es vegi afectat el grau de protecció del conjunt.
La posició ha de ser fixada a la DT.
Toleràncies d'instal·lació:
- Posició: ±20 mm
- Aplomat: ±2%

2.- CONDICIONS DEL PROCÉS D'EXECUCIÓ

Abans de començar els treballs de muntatge, s'ha de fer un replanteig previ que ha de ser aprovat per la DF.
La seva instal·lació no ha d'alterar les característiques de l'element.
L'entrada a l'interior del registre dels tubs de la instal·lació s'ha de fer pels punts de les parets previstos per a aquesta finalitat.
S'ha de comprovar que les característiques del producte corresponen a les especificades al projecte.
Un cop instal·lat l'equip, s'ha de procedir a la retirada de l'obra de tots els materials sobrants com ara embalatges, retalls de tubs, etc.

3.- UNITAT I CRITERIS D'AMIDAMENT

Unitat de quantitat instal·lada, amidada segons les especificacions de la DT.

4.- NORMATIVA DE COMPLIMENT OBLIGATORI

Real Decreto 401/2003, de 4 de abril, por el que se aprueba el Reglamento regulador de las infraestructuras comunes de telecomunicaciones para el acceso a los servicios de telecomunicación en el interior de los edificios y de la actividad de instalación de equipos y sistemas de telecomunicaciones.
Decret 172/1999, de 29 de juny, sobre canalitzacions i infraestructures de radiodifusió sonora, televisió, telefonia bàsica i altres serveis per cable en edificis.

CAIXA DE REGISTRE DE PAS

1.- DEFINICIÓ I CONDICIONS DE LES PARTIDES D'OBRA EXECUTADES

Registres de pas per a la infraestructura comú de telecomunicacions (I.C.T.) de l'edifici, per a col·locar encastats.
L'execució de la unitat d'obra inclou les operacions següents:
- Replanteig
- Col·locació i anivellació

CONDICIONS GENERALS:
La caixa ha de quedar fixada sòlidament al parament.
La posició ha de ser fixada a la DT.
Toleràncies d'instal·lació:
- Posició: ±20 mm
- Aplomat: ±2%

2.- CONDICIONS DEL PROCÉS D'EXECUCIÓ

Abans de començar els treballs de muntatge, s'ha de fer un replanteig previ que ha de ser aprovat per la DF.
La seva instal·lació no ha d'alterar les característiques de l'element.
L'entrada a l'interior del registre dels tubs de la instal·lació s'ha de fer pels punts de les parets previstos per a aquesta finalitat.
S'ha de comprovar que les característiques del producte corresponen a les especificades al projecte.
Un cop instal·lat l'equip, s'ha de procedir a la retirada de l'obra de tots els materials sobrants com ara embalatges, retalls de tubs, etc.

3.- UNITAT I CRITERIS D'AMIDAMENT

Unitat de quantitat instal·lada, amidada segons les especificacions de la DT.

4.- NORMATIVA DE COMPLIMENT OBLIGATORI

Real Decreto 401/2003, de 4 de abril, por el que se aprueba el Reglamento regulador de las infraestructuras comunes de telecomunicaciones para el acceso a los servicios de telecomunicación en el interior de los edificios y de la actividad de instalación de equipos y sistemas de telecomunicaciones.
Decret 172/1999, de 29 de juny, sobre canalitzacions i infraestructures de radiodifusió sonora, televisió, telefonia bàsica i altres serveis per cable en edificis.

REGISTRE PRINCIPAL PER A INSTAL·LACIONS D'ICT

1.- DEFINICIÓ I CONDICIONS DE LES PARTIDES D'OBRA EXECUTADES

El dispositiu que ha d'impedir la caiguda lliure de la cabina, ha de ser independent dels elements de suspensió. La parada produïda per aquest dispositiu no ha de provocar una desacceleració perillosa per als ocupants.
Registres principals per a la infraestructura comú de telecomunicacions (I.C.T.) de l'edifici, per a muntar superficialment.
L'execució de la unitat d'obra inclou les operacions següents:
- Replanteig
- Col·locació i anivellació

CONDICIONS GENERALS:
Ha de quedar fixat sòlidament al parament per un mínim de quatre punts.
Ha de quedar penjat pels punts expressament disposats per aquesta funció pel fabricant.
Les portes han d'obrir i tancar correctament.
Han d'encaixar perfectament en el cos de l'armari de manera que quedi assegurat el compliment del grau de protecció del fabricant.
Ha de quedar connectat al conductor de terra.
Si te pany, aquest ha d'obrir i tancar perfectament.
La posició ha de ser fixada a la DT.
Toleràncies d'instal·lació:
- Posició: ±20 mm
- Aplomat: ±2%

2.- CONDICIONS DEL PROCÉS D'EXECUCIÓ

Abans de començar els treballs de muntatge, s'ha de fer un replanteig previ que ha de ser aprovat per la DF.
La seva instal·lació no ha d'alterar les característiques de l'element.
L'entrada a l'interior del registre dels tubs de la instal·lació s'ha de fer pels punts de les parets previstos per a aquesta finalitat.
S'ha de comprovar que les característiques del producte corresponen a les especificades al projecte.
Un cop instal·lat l'equip, s'ha de procedir a la retirada de l'obra de tots els materials sobrants com ara embalatges, retalls de tubs, etc.

3.- UNITAT I CRITERIS D'AMIDAMENT

Unitat de quantitat instal·lada, amidada segons les especificacions de la DT.

4.- NORMATIVA DE COMPLIMENT OBLIGATORI

Real Decreto 401/2003, de 4 de abril, por el que se aprueba el Reglamento regulador de las infraestructuras comunes de telecomunicaciones para el acceso a los servicios de telecomunicación en el interior de los edificios y de la actividad de instalación de equipos y sistemas de telecomunicaciones.
Decret 172/1999, de 29 de juny, sobre canalitzacions i infraestructures de radiodifusió sonora, televisió, telefonia bàsica i altres serveis per cable en edificis.

REGISTRE D'ENLLAÇ

1.- DEFINICIÓ I CONDICIONS DE LES PARTIDES D'OBRA EXECUTADES

Registres d'enllaç per a la infraestructura comú de telecomunicacions (I.C.T.) de l'edifici, per a muntar superficialment.
S'han considerat els elements següents:
- Armaris amb cos de planxa d'acer amb porta de planxa d'acer
- Armaris amb cos de poliester reforçat amb porta de poliester reforçat
- Caixes de poliester reforçat amb fibra de vidre amb tapa de poliester reforçat o de policarbonat
L'execució de la unitat d'obra inclou les operacions següents:
- Replanteig
- Col·locació i anivellació
- Neteja i retirada de l'obra dels elements sobrants

CONDICIONS GENERALS:
Ha de quedar fixat sòlidament al parament per un mínim de quatre punts.
Ha de quedar penjat pels punts expressament disposats per aquesta funció pel fabricant.
Ha de quedar connectat al conductor de terra.
La posició ha de ser fixada a la DT.
Toleràncies d'instal·lació:
- Posició: ±20 mm
- Aplomat: ±2%
ARMARIS METAL·LICS DE POLIESTER REFORÇAT:
Les portes han d'obrir i tancar correctament.
Han d'encaixar perfectament en el cos de l'armari de manera que quedi assegurat el compliment del grau de protecció del fabricant.
Si te pany, aquest ha d'obrir i tancar perfectament.
Les toleràncies de posició han de ser les fixades a la partida d'obra del conducte.

2.- CONDICIONS DEL PROCÉS D'EXECUCIÓ

Abans de començar els treballs de muntatge, s'ha de fer un replanteig previ que ha de ser aprovat per la DF.
L'entrada a l'interior del registre dels tubs de la instal·lació s'ha de fer pels punts de les parets previstos per a aquesta finalitat.
S'ha de comprovar que les característiques del producte corresponen a les especificades al projecte.
Un cop instal·lat l'equip, s'ha de procedir a la retirada de l'obra de tots els materials sobrants com ara embalatges, retalls de tubs, etc.

3.- UNITAT I CRITERIS D'AMIDAMENT

Unitat de quantitat instal·lada, amidada segons les especificacions de la DT.

4.- NORMATIVA DE COMPLIMENT OBLIGATORI

Real Decreto 401/2003, de 4 de abril, por el que se aprueba el Reglamento regulador de las infraestructuras comunes de telecomunicaciones para el acceso a los servicios de telecomunicación en el interior de los edificios y de la actividad de instalación de equipos y sistemas de telecomunicaciones.
Decret 172/1999, de 29 de juny, sobre canalitzacions i infraestructures de radiodifusió sonora, televisió, telefonia bàsica i altres serveis per cable en edificis.

CONCLUSIONS

Al finalitzar aquest projecte he arribat a les següents conclusions:

Per aconseguir un bon estalvi energètic s'ha de procurar reduir la demanda, dins els límits possibles. En el cas d'obra nova es tracta d'escollir adequadament els tancaments transparents i translúcids, elegir materials estancs, la utilització d'un bon aïllament. En el cas d'edificis existents es tracta de canviar o millorar totes aquestes coses que no funcionen prou bé.

Tot i la utilització de sistemes energètics renovables sempre és necessari un sistema convencional generador de calor (en aquest cas una caldera de gas natural) per a cobrir les necessitats, quan calgui, de les instal·lacions. S'ha de tenir en compte en el disseny del control de les instal·lacions que funcioni el mínim possible donant prioritat als sistemes d'energia solar i energia geotèrmica.

L'aplicació de l'energia solar tèrmica per a l'escalfament d'aigua calenta sanitària dels habitatges és una solució viable malgrat el seu cost afegit. Si ens fixem només en les actuals circumstàncies d'escalfament del planeta i sabent que amb aquesta energia es fa un estalvi de recursos convencionals, ja és una bona raó per a la seva utilització.

En el cas de la bomba geotèrmica passa el mateix, té un alt cost d'execució. A nivell energètic és una solució molt vàlida; proporciona un gran estalvi econòmic ja que (com el sol) l'escalfor del terreny no es gasta i la seva utilització és gratuïta, l'estalvi econòmic pot arribar a ser d'un 38%. Si parlem d'emissions a l'atmosfera, i comparem la bomba geotèrmica amb una caldera de gas natural, les emissions de CO_2 es redueixen fins a un 66%.

En relació a la piscina m'he adonat de que la gràcia no està en netejar la piscina i omplir-la a principi de temporada i buidar-la al final, sinó en la conservació de l'aigua neta sempre, tot això mitjançant els diferent sistemes de filtratge i els sistemes de clor i de sals. Això manté un estalvi d'aigua molt elevat cada any i un manteniment no molt costós.

Amb tot això, tant amb la rehabilitació constructiva com d'instal·lacions s'ha aconseguit una reducció d'un 20% menys en l'estalvi energètic que considero que està prou bé si es tracta de fer els mínims canvis en un edifici que no té problemes i només es volia reduir la despesa energètica.

BIBLIOGRAFÍA

MONOGRAFIES

- Còdi Tècnic de l'Edificació
- Roca (2004), Manual práctico de Calefacción doméstica.
- Isover (2000), Manual de conductos de aire acondicionado.
- García Meseguer, A, Morán Cabré, F i Arroyo Porter, JC (2009) Jiménez Montoya Hormigón armado. Editorial Gustavo Gili SL.
- Torres, JL (2006), Sistemas de instalación en baja tensión. AENOR Ediciones.
- Sendín Escalona, A (2006), ICT Especificaciones Técnicas de la Edificación. Ediciones Experiéncia.
- Manual de Gas Natural.
- Bosch, A i Llobet, M (1989), Anàlisi no lineal i diferit. Tesina d'ETSE. 1989.
- Ogden, R.V (1984), Non-linear Elastic Deformations. Dover Publications, London.
- Manual de Viguetas Pretensadas FIRTH.

RECURSOS ELECTRÒNICS

- www.ajvic.cat
- www.parex.es
- www.hispalyt.es
- www.saunierduval.es
- www.climasoft.com
- www.enertres.com
- www.salvadorescoda.com
- www.aquabiologic.net
- www.culzoni.com
- www.bobcat.com